KARYER | HEAT EXCHANGERS

Soğuk Oda Evaporatörleri

Unit Coolers

Kühlraumverdampfer

Воздухоохладители

Index

04

EA

Soğuk Oda Evaporatörleri
Unit Coolers
Kühlraumluftkühler
Воздухоохладители

56

EA-DA

Meyve ve Sebze Soğuk Oda Evaporatörleri
Fruit and Vegetable Unit Coolers
Obst- und Gemüse- Kühlraumverdampfer
Воздухоохладители для хранения Фруктов и Овощей

64

EB

Ekonomik Soğuk Oda Evaporatörleri
Economical Unit Coolers
Günstige Kühlraumverdampfer
Экономичные Воздухоохладители

80

ED

Çift Üflemeli Soğuk Oda Evaporatörleri
Double Flow Unit Coolers
Doppelstrom-Kühlraumverdampfer
Двухпоточные Воздухоохладители

90

ED-DP

Çift Üflemeli Çalışma Alan Evaporatörleri
Double Flow Processing Room Unit Coolers
Doppel-Strom Bearbeitungsraumverdampfero
Двухпоточные Воздухоохладители Рабочих Помещений

98

EG

Köşe Tavan Tipi Evaporatörler
Angled Ceiling Type Unit Coolers
Abgewinkelte Deckenverdampfer
Угловые Воздухоохладители С Потолочным Креплением

114

EK

Şok Evaporatörler
Blast Freezers
Schockfroster
Испарители Шоковой Заморозки

126

EM

Düşük Hızlı Tavan Tipi Evaporatörler
Low Speed Ceiling Type Unit Coolers
Low Speed Deckenverdampfer
Низкоскоростные Воздухоохладители
С Потолочным Креплением

133

Teknik Çizimler
Technical Drawings
Technische Zeichnungen
Технические чертежи

EA

KAR
YER

Soğuk Oda Evaporatörleri

Uygulama
EA model soğuk oda evaporatörlerimiz 1,00 – 250,00 kW kapasite aralığını içermekte olup, küçük, orta ve büyük çaplı soğutma taleplerine cevap verebilmektedir.

Ürünlerin içinde yer alan bataryalar, ısıl bakımdan yüksek verimli olup, aynı zamanda kompakt bir biçimde tasarlanmıştır. Yüksekliği daha fazla olan Ø500mm fanlı EA evaporatörleri EA-HL serisi altında bulunabilir.

Ayrıca Su/Glikol karışımı kullanılan ticari ve endüstriyel tip soğuk oda uygulamaları için EA-G Glikollü Soğutucu modelleri mevcuttur. EA-G ürünlerimizin seçimleri Unit Selector programından yapılabilir.

Batarya Özellikleri
Karyer tarafından imal edilen soğuk oda evaporatörlerinde, farklı kullanım şartlarına uygun çaplarda bakır boru kullanılmaktadır. Ürünler 4,20, 7,00, 10,00 mm lamel aralığı seçenekleri ile imal edilme olup, 6,00 ve 8,00 mm hatve seçenekleri opsiyonel olarak sunulmaktadır. Maksimum çalışma basıncı 25 barg'dir.

Gövde
Paslanmaya karşı estetik elektrostatik Ral 9016 toz boyalı, galvaniz sac ile imal edilmekte olup, sağlamlığının yanı sıra dekoratif bir özellik de sergiler. Bununla birlikte montaj ve bakım çalışmaları için kolay sökülebilen vidalı yan kapaklar ve menteşeli tava kullanılmaktadır.

Fan
Ürünler Ø300, Ø350, Ø400, Ø450, Ø500, Ø630, Ø800mm çaplarında monofaze ve trifaze fan seçenekleri ile sunulmaktadır. Standart olarak kullanılan emici fanlara alternatif olarak üfleyici fan kullanımı da mümkündür. Fanlar IP44 ve IP54 koruma sınıfına sahiptirler. Fanlar ERP 2015'e uyumludur.

Rezistans
Kullanım şartlarına ve dizayna uygun gövde ve tavaya yerleştirilmiş yüksek kalite rezistanslar kullanılmaktadır.

Opsiyonlar*
Ürünler müşterilerimizin özel isteklerine göre aşağıdaki opsiyonlar ile sunulmaktadır.
Gold Epoxy Folyo
Paslanmaz Kabin
EC Fan
Hava Yönlendirici

**Opsiyon talepleri için Karyer'den onay alınması gerekmektedir.*

Unit Coolers

Application
The EA model unit coolers, having the range 1,00 – 250,00 kW, are able to satisfy small, medium and large cooling capacity needs.

The coils, in unit coolers, are compact in addition to their thermally high efficient performance. Higher models of EA evaporators with Ø500mm fan can be found in EA-HL series.

Additionally, we have the EA-G Glycol Cooler range for usage of water/glycol mixture to be used in commercial and industrial cold rooms. The selection of EA-G models can be done by Unit Selector.

Coil Properties
Unit Coolers are designed with optimum tube diameter in order to increase efficiency. Products can be provided with wide range of fin spacing as 4,20, 7,00, 10,00 mm. In addition to the standard fin spacing range 6,00 and 8,00 mm fin spacing can be provided as an option. Maximum operation pressure is 25 barg.

Casework
It is manufactured with Ral 9016 electrostatic powder painted galvanized sheets to resist corrosion; it has attractive view in addition to its rigidity. Additionally, screwed side panels and hinged drain pan can be easily removed to facilitate installation and maintenance operations.

Fan
EA Unit coolers can be provided with monophase and threephase fans with Ø300, Ø350, Ø400, Ø450, Ø500, Ø630, Ø800mm diameters. In addition to the standard sucking fans, optional blowing fan can be used. The protection class of fans is IP44 and IP54. Fans are compatible with ERP 2015 regulation.

Electrical Heater
High-quality electrical heaters are placed on the coil and drain pan according to working and design conditions.

Options*
Unit coolers can be provided with below options;
Gold Epoxy Fins
Stainless Steel Case
EC Fan
Fan Streamer

**Please contact Karyer for option requests.*

Kühlraumluftkühler

Anwendung
Die EA-Typ Kühlraum-Luftkühler haben einen Leistungsbereich von 1,00 bis 250,00 kW und damit befriedigen Klein-, Mittel- und Großleistungsbedürfnisse.

Die eingebauten Wärmetauscher in den Luftkühlern sind hocheffizient und auch kompakt konzipiert. Höhere Modelle von EA-Verdampfern mit Ø500mm Lüfter finden Sie in der EA-HL-Serie.

Zusätzlich, für die kommerziellen und industriellen Kühlraumanwendungen mit Glykol-Wasser-Gemisch sind EA-G Luftkühler lieferbar. Die EA-G-Luftkühler können durch Karyer Unit Selector Software ausgewählt werden.

Wärmetauscher-Eigenschaften
Die Luftkühler werden, mit Rohren in optimalen Durchmessern nach Betriebskonditionen ausgelegt. Die Produkte werden mit "4,20", "7,00" und "10,00" mm Lamellenabständen gefertigt. Optional können sie auch mit 6,00 und 8,00 mm Lamellenabständen gefertigt werden. Der maximale Betriebsdruck beträgt 25 barg.

Gehäuse
Die Gehäuse bestehen aus verzinktem Stahlblech und gegen Korrosion mit der Farbe RAL9016 elektrostatisch pulverbeschichtet. Diese Beschichtung weist neben Beständigkeit auch eine dekorative Eigenschaft auf. Zusätzlich, sind die Gehäusen für eine einfache Installation und Wartung mit geschraubten Seitenpanelen und klappbaren Kondensatwannen konstruiert.

Lüfter
Die Luftkühler können mit einphasigen oder dreiphasigen Lüftern mit 300, 350, 400, 450, 500, 630 und 800 mm Durchmessern zur Verfügung gestellt werden. In der Standardausführung sind die Lüfter saugend, aber nach Wunsch können auch blasende Lüfter eingesetzt werden. Die Lüfter haben Schutzklassen IP44 und IP54 und sind regulierbar mit ERP2015.

Elektrische Abtauheizungen
Gemäß Betriebs- und Ausführungsbedingungen werden hochwertige Heizstäbe an den Wärmetauscher und Tropfwannen angebracht.

Optionen*
Die Luftkühler können mit folgenden Optionen zur Verfügung gestellt werden;
Gold Epoxy Lamellen
Edelstahl Gehäuse
EC Lüfter
Fan Streamer

www.alamko.by

Воздухоохладители

Применение
Воздухоохладители серии EA, имеющие диапазон мощностей 1,00 - 250,00 кВт, способны удовлетворить малые, средние и большие потребности в холодопроизводительности. Батареи внутри воздухоохладителей отличаются своей компактностью в дополнение к термической высокоэффективности их работы. Более высокие по размеру модели воздухоохладителей EA с вентиляторами диаметром Ø500 мм принадлежат к EA-HL серии.

Кроме того, среди этих воздухоохладителей представлена также линейка гликолевых озладителей EA-G для использования водного раствора гликоля при применении в холодильных камерах коммерческого и промышленного типов. Модели EA-G могут быть выбраны в программе подбора Unit Selector.

Технические характеристики батарей
Воздухоохладители серии EA для холодных камер производятся с оптимальным диаметром трубок для повышения эффективности. Воздухоохладители имеют широкий диапазон шага ребра 4,20 , 7,00, 10,00 мм. В дополнение к стандартному выбору шага ребра, доступны также опции 6,00 и 8,00 мм. Максимальное рабочее давление 25 бар изб. (barg).

Корпус
Корпус воздухоохладителей изготавливается из оцинкованного листового металла, покрытого белой Ral 9016 электростатической порошковой краской для защиты от коррозии; имеет привлекательный дизайн в дополнение к своей прочности. Кроме того, особая конструкция дренажных и боковых частей корпуса предполагает простой монтаж и техническое обслуживание.

Вентиляторы
Воздухоохладители серии EA имеют варианты монофазных и трехфазных вентиляторов с диаметрами Ø300, Ø350, Ø400, Ø450, Ø500, Ø630, Ø800 мм. В дополнение к стандартным вентиляторам на всасывание может использоваться дополнительный вентилятор на продув.

Электронагреватели
Высококачественные электрические нагреватели устанавливаются на батарею и дренажный поддон, согласно рабочим условиям и дизайну.

Возможные альтернативы*
Воздухоохладители могут иметь следующие альтернативы:
Покрытие Голд Эпокси
Корпус из нержавеющей стали
EC-вентилятор
Регулятор потока

**Свяжитесь с Karyer по вопросу возможных альтернатив.*

Kapasite Aralığı | Capacity Range | Leistungsbereich | Диапазон Мощности

EA

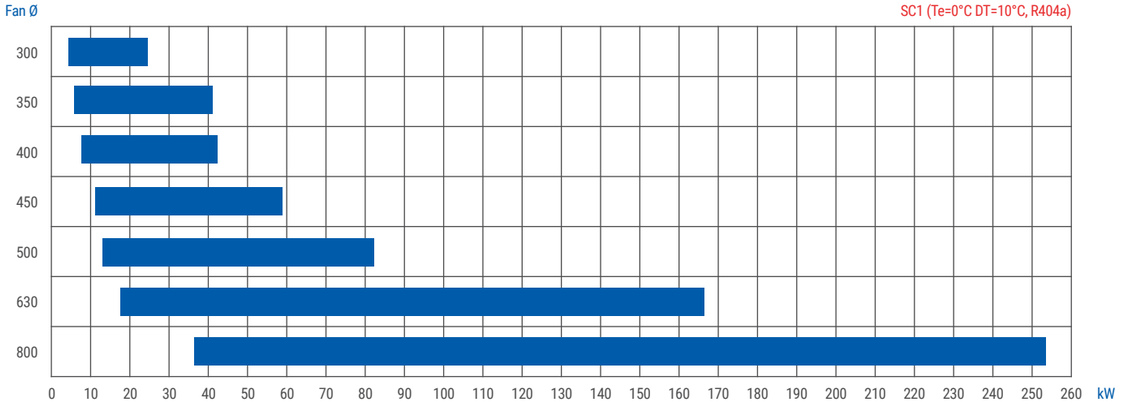

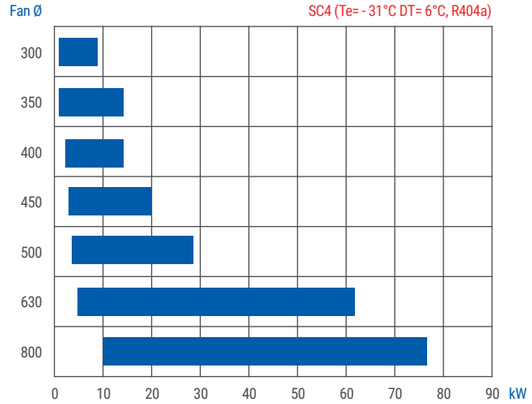

EA-HL

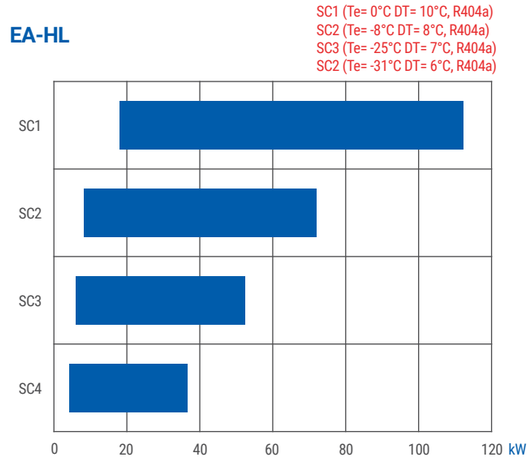

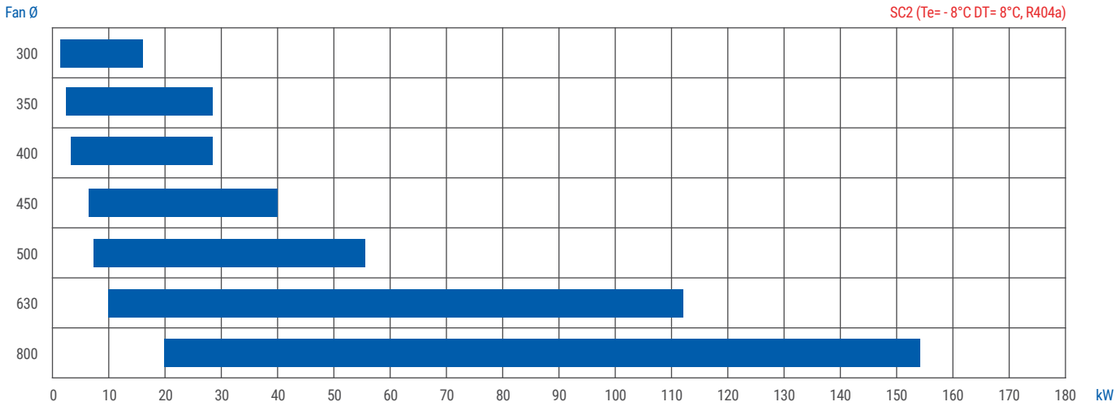

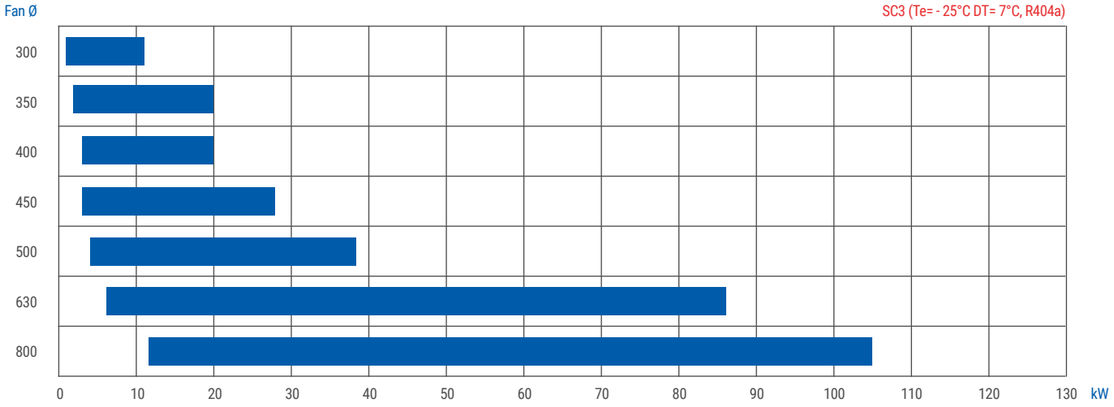

Model Tanımlama | Model Description | Modellbeschreibung | Описание Модели

EA 130AC4-C05

EA 1 30 AC 4 C 05

- Model Kodu / Model Code / Modell Code / Код Модели
- Fan Adedi / Number of Fans / Lüfteranzahl / Количество вентиляторов
- Fan Çapı / Fan Diameter / Lüfterdurchmesser / Диаметр вентилятора (mm) 30=Ø300, 35=Ø350, 40=Ø400, ...
- Boyut Bilgisi / Dimensional Data / Dimensionale Daten / Размерные данные
- Lamel Aralığı / Fin Spacing / Lamellenabstand / Шаг ребра (mm) 4=4,20, 6=6,00, 7=7,00, 8=8,00, 10=10,00
- Jenerasyon Kodu / Generation Code / Generationscode / Код генерации
- Fan Kodu / Fan Data / Lüfterdaten / Данные вентилятора

EA Ø300 4,2mm

HATVE / FIN SPACING / LAMELLENABSTAND / ШАГ РЕБРА	KARYER MODEL	KAPASİTE / CAPACITY / LEISTUNG R404A / МОЩНОСТЬ		TOPLAM ALAN / TOTAL SURFACE / GESAMTFLÄCHE / ОБЩАЯ ПЛОЩАДЬ	HAVA TARAFI / AIR SIDE / LUFTSEITE / СТОРОНА ВОЗДУХА		ENERJİ / ENERGY / ENERGIE / ЭНЕРГИЯ		SES / SOUND / SCHALLPEGEL / ЗВУК		FAN BİLGİLERİ / FAN DATA / LÜFTERDATEN / ДАННЫЕ ВЕНТИЛЯТОРА						REZİSTANSLAR / DEFROST HEATERS / ABTAUHEIZUNGEN/ТЭНЫ ОТТАЙКИ			BATARYA BİLGİLERİ / COIL DATA / WÄRMETAUSCHERDATEN / ДАННЫЕ БАТАРЕИ										AĞIRLIK / GEWICHT / ВЕС
		SC1: Te=0°C ΔT=10°C	SC2: Te= 8°C ΔT=8°C		HAVA DEBİSİ / AIR FLOW / LUFTMENGE / РАСХОД ВОЗДУХА	ATIŞ MESAFESİ / AIR THROW / WURFWEITE / ВОЗДУШНАЯ СТРУЯ	ENERJİ VERİMLİLİĞİ ORANI / ENERGY EFFICIENCY RATIO / ENERGIEEFFIZIENZRATE / КОЛАСС ЭНЕРГОЭФФЕКТИВНОСТИ	ENERJİ VERİMLİLİĞİ SINIFI / ENERGY EFFICIENCY CLASS / ENERGIEEFFIZIENZKLASSE / КОЭФФИЦИЕНТ ЭНЕРГОЭФФЕКТИВНОСТИ	SES BASINÇ SEVİYESİ / SOUND PRESSURE LEVEL / SCHALLDRUCKPEGEL / УРОВЕНЬ ЗВУКОВОГО ДАВЛЕНИЯ	SES SEVİYESİ / SOUND POWER LEVEL / SCHALLLEISTUNGSPEGEL / УРОВЕНЬ ЗВУКОВОЙ МОЩНОСТИ	TOPLAM GÜÇ / TOTAL POWER / GESAMTLEISTUNG / ОБЩАЯ МОЩНОСТЬ	TOPLAM AKIM / TOTAL CURRENT / GESAMTSTROMAUFNAHME / ОБЩИЙ ТОК	FAN ADEDİ / NUMBER OF FANS / LÜFTERANZAHL / КОЛИЧЕСТВО ВЕНТИЛЯТОРОВ	FAN ÇAPI / FAN DIAMETER / LÜFTERDURCHMESSER / ДИАМЕТР ВЕНТИЛЯТОРА	MOTOR / МОТОР	KUTUP SAYISI / NUMBER OF POLES / POLANZAHL / КОЛИЧЕСТВО ПОЛЮСОВ	BATARYA / COIL / WÄRMETAUSCHER / БАТАРЕЯ	TAVA / DRIP TRAY / TROPFWANNE / ПОДДОН	TOPLAM / TOTAL / GESAMT/ВСЕГО	İÇ HACİM / INNER VOLUME / INNENVOLUMEN / ВНУТРЕННИЙ ОБЪЕМ	BAĞLANTILAR / CONNECTIONS / ANSCHLÜSSE / СОЕДИНЕНИЯ: GİRİŞ / INLET / EINTRITT / ВХОД	BAĞLANTILAR / CONNECTIONS / ANSCHLÜSSE / СОЕДИНЕНИЯ: ÇIKIŞ / OUTLET / AUSTRITT / ВЫХОД	DRENAJ ÇAPI / DRAIN SIZE / ABLAUFDURCHMESSER / РАЗМЕР ДРЕНАЖНОГО ОТВЕРСТИЯ	BOYUTLAR / DIMENSIONS / ABMESSUNGEN / ГАБАРИТНЫЕ РАЗМЕРЫ: A	B	C	E	E1	E2	F	
		W		m^2	m^3/h	m			dB(A)/3m	dB	W	A	PCS	mm	V/Ph/Hz		kW			dm^3	mm		"	mm							kg
4,2 mm	EA-130AC4-C01	3557	2322	10.7	1319	6.2	34.0	A	43	64	66	0.29	1	300	230/1/50	4	1.44	-	1.44	2.2	Ø9,52	Ø19	R 3/4"	727	517	445	455	-	-	345	22
	EA-130AE4-C01	4278	2877	16.0	1190	5.6	40.9	A+	44	65	68	0.30	1	300	230/1/50	4	1.44	-	1.44	3.2	Ø9,52	Ø19	R 3/4"	727	567	445	455	-	-	395	26
	EA-130BC4-C01	4276	2842	13.9	1450	6.8	42.2	A+	43	65	65	0.29	1	300	230/1/50	4	2.04	-	2.04	2.8	Ø9,52	Ø19	R 3/4"	857	517	445	585	-	-	345	25
	EA-130BE4-C01	4929	3369	20.9	1335	6.3	49.3	A++	43	64	66	0.29	1	300	230/1/50	4	2.04	-	2.04	4.2	Ø9,52	Ø19	R 3/4"	857	567	445	585	-	-	395	30
	EA-230AC4-C01	6960	4689	20.3	2585	6.7	34.1	A	46	67	133	0.58	2	300	230/1/50	4	2.70	-	2.70	4.1	Ø9,52	Ø19	R 3/4"	1107	517	445	835	418	-	345	34
	EA-230AE4-C01	8052	5482	30.4	2321	6.0	39.2	A+	47	68	135	0.59	2	300	230/1/50	4	2.70	-	2.70	6.2	Ø9,52	Ø22	R 3/4"	1107	567	445	835	418	-	395	41
	EA-230BC4-C01	7591	5143	25.2	2819	7.3	38.2	A+	46	67	130	0.58	2	300	230/1/50	4	3.21	-	3.21	4.6	Ø9,52	Ø22	R 3/4"	1307	517	445	1035	518	-	345	38
	EA-230BE4-C01	9160	6237	38.0	2568	6.7	45.3	A++	46	67	133	0.58	2	300	230/1/50	4	3.21	-	3.21	7.7	Ø9,52	Ø22	R 3/4"	1307	567	445	1035	518	-	395	47
	EA-330AC4-C01	10674	7225	33.0	4008	7.2	35.4	A+	47	69	197	0.87	3	300	230/1/50	4	4.20	-	4.20	6.7	Ø12,7	Ø28	R 3/4"	1607	517	445	1335	451	434	345	49
	EA-330AE4-C01	12798	8733	49.5	3623	6.5	42.0	A+	48	70	201	0.87	3	300	230/1/50	4	4.20	-	4.20	10.0	Ø12,7	Ø28	R 3/4"	1607	567	445	1335	451	434	395	59
	EA-430AC4-C01	14906	10049	44.4	5364	7.6	36.9	A+	48	70	263	1.16	4	300	230/1/50	4	5.55	-	5.55	9.0	Ø15,9	Ø28	R 3/4"	2057	517	445	1785	455	438	345	63
	EA-430AE4-C01	16988	11573	66.6	4851	6.9	41.7	A+	49	71	268	1.16	4	300	230/1/50	4	5.55	-	5.55	13.5	Ø15,9	Ø28	R 3/4"	2057	567	445	1785	455	438	395	76
	EA-530AC4-C01	18066	12191	52.0	6529	7.7	35.7	A+	49	71	330	1.45	5	300	230/1/50	4	6.46	-	6.46	10.6	Ø19	Ø28	R 3/4"	2357	517	445	2085	428	410	345	73
	EA-530AE4-C01	20365	13859	77.6	5877	6.9	39.7	A+	50	72	337	1.47	5	300	230/1/50	4	6.46	-	6.46	14.8	Ø15,9	Ø35	R 3/4"	2357	567	445	2085	428	410	395	87
	EA-630BC4-C01	20569	13835	55.8	7482	7.6	33.4	A	51	73	400	1.74	6	300	230/1/50	4	6.78	-	6.78	11.3	Ø19	Ø28	R 3/4"	2507	517	445	2235	385	367	345	80
	EA-630BE4-C01	22600	15307	83.3	6651	6.8	36.2	A+	52	74	408	1.80	6	300	230/1/50	4	6.78	-	6.78	15.9	Ø22	Ø35	R 3/4"	2507	567	445	2235	385	367	395	95
	EA-130AC4-C05	3294	2161	10.7	1169	5.5	18.3	C	41	62	114	0.78	1	300	230/1/50	4	1.44	-	1.44	2.2	Ø9,52	Ø19	R 3/4"	727	517	445	455	-	-	345	19
	EA-130AE4-C05	3817	2562	16.0	1022	4.8	21.5	B	41	62	115	0.79	1	300	230/1/50	4	1.44	-	1.44	3.2	Ø9,52	Ø19	R 3/4"	727	567	445	455	-	-	395	21
	EA-130BC4-C05	4003	2651	13.9	1305	6.2	22.9	B	41	62	112	0.78	1	300	230/1/50	4	2.04	-	2.04	2.8	Ø9,52	Ø19	R 3/4"	857	517	445	585	-	-	345	22
	EA-130BE4-C05	4511	3070	20.9	1186	5.6	26.0	B	41	62	114	0.78	1	300	230/1/50	4	2.04	-	2.04	4.2	Ø9,52	Ø19	R 3/4"	857	567	445	585	-	-	395	26
	EA-230AC4-C05	6367	4294	20.3	2284	5.9	18.2	C	44	65	228	1.56	2	300	230/1/50	4	2.70	-	2.70	4.1	Ø9,52	Ø19	R 3/4"	1107	517	445	835	418	-	345	28
	EA-230AE4-C05	7182	4874	30.4	1981	5.1	20.5	C	44	65	230	1.58	2	300	230/1/50	4	2.70	-	2.70	6.2	Ø9,52	Ø22	R 3/4"	1107	567	445	835	418	-	395	32
	EA-230BC4-C05	7102	4775	25.2	2526	6.6	20.5	C	43	65	225	1.56	2	300	230/1/50	4	3.21	-	3.21	4.6	Ø9,52	Ø22	R 3/4"	1307	517	445	1035	518	-	345	34
	EA-230BE4-C05	8324	5670	38.0	2265	5.9	24.0	B	43	65	228	1.56	2	300	230/1/50	4	3.21	-	3.21	7.7	Ø9,52	Ø22	R 3/4"	1307	567	445	1035	518	-	395	40
	EA-330AC4-C05	9938	6726	33.0	3560	6.4	19.1	C	45	67	340	2.34	3	300	230/1/50	4	4.20	-	4.20	6.7	Ø12,7	Ø28	R 3/4"	1607	517	445	1335	451	434	345	40
	EA-330AE4-C05	11487	7791	49.5	3125	5.6	21.9	B	45	67	344	2.36	3	300	230/1/50	4	4.20	-	4.20	10.0	Ø12,7	Ø28	R 3/4"	1607	567	445	1335	451	434	395	49
	EA-430AC4-C05	13741	9280	44.4	4768	6.7	19.8	C	46	68	453	3.12	4	300	230/1/50	4	5.55	-	5.55	9.0	Ø12,7	Ø28	R 3/4"	2057	517	445	1785	455	438	345	50
	EA-430AE4-C05	15280	10421	66.6	4192	5.9	22.0	B	46	68	458	3.14	4	300	230/1/50	4	5.55	-	5.55	13.5	Ø12,7	Ø28	R 3/4"	2057	567	445	1785	455	438	395	63
	EA-530AC4-C05	16489	11140	52.0	5779	6.8	18.9	C	47	69	568	3.90	5	300	230/1/50	4	6.46	-	6.46	10.6	Ø19	Ø28	R 3/4"	2357	517	445	2085	428	410	345	58
	EA-530AE4-C05	18226	12422	77.6	5031	5.9	20.9	C	47	69	574	3.94	5	300	230/1/50	4	6.46	-	6.46	14.8	Ø15,9	Ø35	R 3/4"	2357	567	445	2085	428	410	395	72
	EA-630BC4-C05	18866	12703	55.8	6531	6.7	17.9	C	48	70	686	4.70	6	300	230/1/50	4	6.78	-	6.78	11.3	Ø19	Ø28	R 3/4"	2507	517	445	2235	385	367	345	62
	EA-630BE4-C05	20018	13625	83.3	5638	5.8	19.0	C	48	70	692	4.74	6	300	230/1/50	4	6.78	-	6.78	15.9	Ø15,9	Ø35	R 3/4"	2507	567	445	2235	385	367	395	77

EA Ø300 7mm

HATVE / FIN SPACING / LAMELLENABSTAND / ШАГ РЕБРА	KARYER MODEL	KAPASİTE / CAPACITY / LEISTUNG R404A / МОЩНОСТЬ		TOPLAM ALAN / TOTAL SURFACE / GESAMTFLÄCHE / ОБЩАЯ ПЛОЩАДЬ	HAVA TARAFI / AIR SIDE / LUFTSEITE / СТОРОНА ВОЗДУХА		ENERJİ / ENERGY / ENERGIE / ЭНЕРГИЯ		SES / SOUND / SCHALLPEGEL / ЗВУК		FAN BİLGİLERİ / FAN DATA / LÜFTERDATEN / ДАННЫЕ ВЕНТИЛЯТОРА						REZİSTANSLAR / DEFROST HEATERS / ABTAUHEIZUNGEN/ТЭНЫ ОТТАЙКИ			BATARYA BİLGİLERİ / COIL DATA / WÄRMETAUSCHERDATEN / ДАННЫЕ БАТАРЕИ										AĞIRLIK / GEWICHT / ВЕС
		SC2: Te=-8°C ΔT=8°C	SC3: Te=-25°C ΔT=7°C		HAVA DEBİSİ / AIR FLOW / LUFTMENGE / РАСХОД ВОЗДУХА	ATIŞ MESAFESİ / AIR THROW / WURFWEITE / ВОЗДУШНАЯ СТРУЯ	ENERJİ VERİMLİLİĞİ ORANI / ENERGY EFFICIENCY RATIO / ENERGIEEFFIZIENZRATE / КОЛАСС ЭНЕРГОЭФФЕКТИВНОСТИ	ENERJİ VERİMLİLİĞİ SINIFI / ENERGY EFFICIENCY CLASS / ENERGIEEFFIZIENZKLASSE / КОЭФФИЦИЕНТ ЭНЕРГОЭФФЕКТИВНОСТИ	SES BASINÇ SEVİYESİ / SOUND PRESSURE LEVEL / SCHALLDRUCKPEGEL / УРОВЕНЬ ЗВУКОВОГО ДАВЛЕНИЯ	SES SEVİYESİ / SOUND POWER LEVEL / SCHALLEISTUNGSPEGEL / УРОВЕНЬ ЗВУКОВОЙ МОЩНОСТИ	TOPLAM GÜÇ / TOTAL POWER / GESAMTLEISTUNG / ОБЩАЯ МОЩНОСТЬ	TOPLAM AKIM / TOTAL CURRENT / GESAMTSTROMAUFNAHME / ОБЩИЙ ТОК	FAN ADEDİ / NUMBER OF FANS / LÜFTERANZAHL / КОЛИЧЕСТВО ВЕНТИЛЯТОРОВ	FAN ÇAPI / FAN DIAMETER / LÜFTERDURCHMESSER / ДИАМЕТР ВЕНТИЛЯТОРА	MOTOR / МОТОР	KUTUP SAYISI / NUMBER OF POLES / POLANZAHL / КОЛИЧЕСТВО ПОЛЮСОВ	BATARYA / COIL / WÄRMETAUSCHER / БАТАРЕЯ	TAVA / DRIP TRAY / TROPFWANNE / ПОДДОН	TOPLAM / TOTAL / GESAMT/ВСЕГО	İÇ HACİM / INNER VOLUME / INNENVOLUMEN / ВНУТРЕННИЙ ОБЪЕМ	BAĞLANTILAR / CONNECTIONS / ANSCHLÜSSE / СОЕДИНЕНИЯ: GİRİŞ / INLET / EINTRITT / ВХОД	BAĞLANTILAR / CONNECTIONS / ANSCHLÜSSE / СОЕДИНЕНИЯ: ÇIKIŞ / OUTLET / AUSTRITT / ВЫХОД	DRENAJ ÇAPI / DRAIN SIZE / ABLAUFDURCHMESSER / РАЗМЕР ДРЕНАЖНОГО ОТВЕРСТИЯ	BOYUTLAR / DIMENSIONS / ABMESSUNGEN / ГАБАРИТНЫЕ РАЗМЕРЫ: A	B	C	E	E1	E2	F	
		W		m^2	m^3/h	m			dB(A)/3m	dB	W	A	PCS	mm	V/Ph/Hz		kW			dm^3	mm		"	mm							kg
7 mm	EA-130AC7-C01	1845	1435	6.7	1403	6.6	35.4	A+	43	64	65	0.29	1	300	230/1/50	4	1.44	0.48	1.92	2.2	Ø9,52	Ø19	R 3/4"	727	517	445	455	-	-	345	22
	EA-130AE7-C01	2557	2008	10.0	1276	6.0	47.6	A++	43	64	67	0.29	1	300	230/1/50	4	1.44	0.48	1.92	3.2	Ø9,52	Ø19	R 3/4"	727	567	445	455	-	-	395	25
	EA-130BC7-C01	2360	1848	8.7	1512	7.1	46.0	A++	43	65	64	0.29	1	300	230/1/50	4	2.04	0.68	2.72	2.8	Ø9,52	Ø19	R 3/4"	857	517	445	585	-	-	345	24
	EA-130BE7-C01	3115	2444	13.1	1416	6.7	59.8	A++	43	65	65	0.29	1	300	230/1/50	4	2.04	0.68	2.72	4.2	Ø9,52	Ø19	R 3/4"	857	567	445	585	-	-	395	29
	EA-230AC7-C01	3594	2773	12.6	2756	7.1	34.2	A	46	67	131	0.58	2	300	230/1/50	4	2.70	0.90	3.60	3.7	Ø9,52	Ø22	R 3/4"	1107	517	445	835	418	-	345	33
	EA-230AE7-C01	5060	3943	19.1	2501	6.5	47.5	A++	46	67	133	0.58	2	300	230/1/50	4	2.70	0.90	3.60	6.2	Ø9,52	Ø22	R 3/4"	1107	567	445	835	418	-	395	39
	EA-230BC7-C01	4348	3367	15.7	2952	7.7	42.0	A+	46	68	129	0.58	2	300	230/1/50	4	3.21	1.07	4.28	4.6	Ø9,52	Ø22	R 3/4"	1307	517	445	1035	518	-	345	37
	EA-230BE7-C01	5744	4520	23.7	2739	7.1	54.7	A++	46	67	131	0.58	2	300	230/1/50	4	3.21	1.07	4.28	7.2	Ø12,7	Ø28	R 3/4"	1307	567	445	1035	518	-	395	43
	EA-330AC7-C01	6220	4807	20.7	4250	7.7	39.8	A+	48	70	195	0.87	3	300	230/1/50	4	4.20	1.40	5.60	6.7	Ø12,7	Ø28	R 3/4"	1607	517	445	1335	451	434	345	47
	EA-330AE7-C01	7664	5997	31.0	3877	7.0	48.0	A++	47	69	199	0.87	3	300	230/1/50	4	4.20	1.40	5.60	10.0	Ø12,7	Ø28	R 3/4"	1607	567	445	1335	451	434	395	55
	EA-430AC7-C01	8648	6707	27.8	5683	8.0	41.6	A+	49	71	259	1.16	4	300	230/1/50	4	5.55	1.85	7.40	9.0	Ø12,7	Ø28	R 3/4"	2057	517	445	1785	455	438	345	60
	EA-430AE7-C01	10039	7826	41.7	5190	7.3	47.2	A++	48	70	265	1.16	4	300	230/1/50	4	5.55	1.85	7.40	13.5	Ø15,9	Ø28	R 3/4"	2057	567	445	1785	455	438	395	71
	EA-530AC7-C01	10031	7905	32.6	6954	8.2	38.4	A+	49	71	326	1.45	5	300	230/1/50	4	6.46	2.16	8.62	10.6	Ø15,9	Ø28	R 3/4"	2357	517	445	2085	428	410	345	69
	EA-530AE7-C01	12697	9981	48.5	6318	7.4	47.7	A++	49	71	332	1.45	5	300	230/1/50	4	6.46	2.16	8.62	14.8	Ø15,9	Ø35	R 3/4"	2357	567	445	2085	428	410	395	81
	EA-630BC7-C01	11231	8874	35.0	7991	8.2	35.5	A+	50	72	395	1.74	6	300	230/1/50	4	6.78	2.26	9.04	11.3	Ø12,7	Ø28	R 3/4"	2507	517	445	2235	385	367	345	76
	EA-630BE7-C01	14000	11071	52.1	7221	7.4	43.4	A+	51	73	402	1.74	6	300	230/1/50	4	6.78	2.26	9.04	15.9	Ø15,9	Ø35	R 3/4"	2507	567	445	2235	385	367	395	88
	EA-130AC7-C05	1738	1356	6.7	1255	5.9	19.2	C	41	62	113	0.78	1	300	230/1/50	4	1.44	0.48	1.92	2.2	Ø9,52	Ø19	R 3/4"	727	517	445	455	-	-	345	18
	EA-130AE7-C05	2336	1838	10.0	1124	5.3	25.6	B	41	62	114	0.78	1	300	230/1/50	4	1.44	0.48	1.92	3.2	Ø9,52	Ø19	R 3/4"	727	567	445	455	-	-	395	21
	EA-130BC7-C05	2214	1741	8.7	1363	6.4	24.9	B	41	62	111	0.77	1	300	230/1/50	4	2.04	0.68	2.72	2.8	Ø9,52	Ø19	R 3/4"	857	517	445	585	-	-	345	21
	EA-130BE7-C05	2873	2264	13.1	1271	6.0	31.7	A	41	62	113	0.78	1	300	230/1/50	4	2.04	0.68	2.72	4.2	Ø9,52	Ø19	R 3/4"	857	567	445	585	-	-	395	25
	EA-230AC7-C05	3367	2607	12.6	2460	6.4	18.6	C	44	65	226	1.56	2	300	230/1/50	4	2.70	0.90	3.60	3.7	Ø9,52	Ø22	R 3/4"	1107	517	445	835	418	-	345	26
	EA-230AE7-C05	4581	3573	19.1	2186	5.7	24.9	B	44	65	229	1.57	2	300	230/1/50	4	2.70	0.90	3.60	6.2	Ø9,52	Ø22	R 3/4"	1107	567	445	835	418	-	395	32
	EA-230BC7-C05	4065	3163	15.7	2659	6.9	22.7	B	43	65	223	1.55	2	300	230/1/50	4	3.21	1.07	4.28	4.6	Ø9,52	Ø22	R 3/4"	1307	517	445	1035	518	-	345	30
	EA-230BE7-C05	5288	4176	23.7	2442	6.3	29.2	A	43	65	226	1.56	2	300	230/1/50	4	3.21	1.07	4.28	7.2	Ø12,7	Ø28	R 3/4"	1307	567	445	1035	518	-	395	37
	EA-330AC7-C05	5790	4491	20.7	3814	6.9	21.4	B	45	67	337	2.34	3	300	230/1/50	4	4.20	1.40	5.60	6.7	Ø12,7	Ø28	R 3/4"	1607	517	445	1335	451	434	345	38
	EA-330AE7-C05	6993	5480	31.0	3425	6.2	25.5	B	45	67	342	2.34	3	300	230/1/50	4	4.20	1.40	5.60	10.0	Ø12,7	Ø28	R 3/4"	1607	567	445	1335	451	434	395	46
	EA-430AC7-C05	8063	6257	27.8	5104	7.2	22.4	B	46	68	449	3.12	4	300	230/1/50	4	5.55	1.85	7.40	9.0	Ø12,7	Ø28	R 3/4"	2057	517	445	1785	455	438	345	47
	EA-430AE7-C05	9171	7150	41.7	4589	6.5	25.1	B	46	68	455	3.12	4	300	230/1/50	4	5.55	1.85	7.40	13.5	Ø12,7	Ø28	R 3/4"	2057	567	445	1785	455	438	395	59
	EA-530AC7-C05	9400	7353	32.6	6214	7.3	20.8	C	47	69	563	3.90	5	300	230/1/50	4	6.46	2.16	8.62	10.6	Ø12,7	Ø28	R 3/4"	2357	517	445	2085	428	410	345	53
	EA-530AE7-C05	11604	9062	48.5	5544	6.5	25.3	B	47	69	571	3.91	5	300	230/1/50	4	6.46	2.16	8.62	14.8	Ø15,9	Ø35	R 3/4"	2357	567	445	2085	428	410	395	66
	EA-630BC7-C05	10407	8204	35.0	7095	7.2	19.1	C	48	70	680	4.68	6	300	230/1/50	4	6.78	2.26	9.04	11.3	Ø12,7	Ø28	R 3/4"	2507	517	445	2235	385	367	345	58
	EA-630BE7-C05	12706	9938	52.1	6222	6.4	23.0	B	48	70	688	4.72	6	300	230/1/50	4	6.78	2.26	9.04	15.9	Ø15,9	Ø35	R 3/4"	2507	567	445	2235	385	367	395	70

EA Ø300 10mm

HATVE / FIN SPACING / LAMELLENABSTAND / ШАГ РЕБРА	KARYER MODEL	KAPASİTE / CAPACITY / LEISTUNG R404A / МОЩНОСТЬ		TOPLAM ALAN / TOTAL SURFACE / GESAMTFLÄCHE / ОБЩАЯ ПЛОЩАДЬ	HAVA TARAFI / AIR SIDE / LUFTSEITE / СТОРОНА ВОЗДУХА		ENERJİ / ENERGY / ENERGIE / ЭНЕРГИЯ		SES / SOUND / SCHALLPEGEL / ЗВУК		FAN BİLGİLERİ / FAN DATA / LÜFTERDATEN / ДАННЫЕ ВЕНТИЛЯТОРА						REZİSTANSLAR / DEFROST HEATERS / ABTAUHEIZUNGEN/ТЭНЫ ОТТАЙКИ			BATARYA BİLGİLERİ / COIL DATA / WÄRMETAUSCHERDATEN / ДАННЫЕ БАТАРЕИ										AĞIRLIK / GEWICHT / ВЕС
		SC3: Te=-25°C ΔT=7°C	SC4: Te=-31°C ΔT=6°C		HAVA DEBİSİ / AIR FLOW / LUFTMENGE / РАСХОД ВОЗДУХА	ATIŞ MESAFESİ / AIR THROW / WURFWEITE / ВОЗДУШНАЯ СТРУЯ	ENERJİ VERİMLİLİĞİ ORANI / ENERGY EFFICIENCY RATIO / ENERGIEEFFIZIENZRATE / КОЛАСС ЭНЕРГОЭФФЕКТИВНОСТИ	ENERJİ VERİMLİLİĞİ SINIFI / ENERGY EFFICIENCY CLASS / ENERGIEEFFIZIENZKLASSE / КОЭФФИЦИЕНТ ЭНЕРГОЭФФЕКТИВНОСТИ	SES BASINÇ SEVİYESİ / SOUND PRESSURE LEVEL / SCHALLDRUCKPEGEL / УРОВЕНЬ ЗВУКОВОГО ДАВЛЕНИЯ	SES SEVİYESİ / SOUND POWER LEVEL / SCHALLLEISTUNGSPEGEL / УРОВЕНЬ ЗВУКОВОЙ МОЩНОСТИ	TOPLAM GÜÇ / TOTAL POWER / GESAMTLEISTUNG / ОБЩАЯ МОЩНОСТЬ	TOPLAM AKIM / TOTAL CURRENT / GESAMTSTROMAUFNAHME / ОБЩИЙ ТОК	FAN ADEDİ / NUMBER OF FANS / LÜFTERANZAHL / КОЛИЧЕСТВО ВЕНТИЛЯТОРОВ	FAN ÇAPI / FAN DIAMETER / LÜFTERDURCHMESSER / ДИАМЕТР ВЕНТИЛЯТОРА	MOTOR / МОТОР	KUTUP SAYISI / NUMBER OF POLES / POLANZAHL / КОЛИЧЕСТВО ПОЛЮСОВ	BATARYA / COIL / WÄRMETAUSCHER / БАТАРЕЯ	TAVA / DRIP TRAY / TROPFWANNE / ПОДДОН	TOPLAM / TOTAL / GESAMT/ВСЕГО	İÇ HACİM / INTERNAL VOLUME / INNENVOLUMEN / ВНУТРЕННИЙ ОБЪЕМ	BAĞLANTILAR / CONNECTIONS / ANSCHLÜSSE / СОЕДИНЕНИЯ: GİRİŞ / INLET / EINTRITT / ВХОД	BAĞLANTILAR / CONNECTIONS / ANSCHLÜSSE / СОЕДИНЕНИЯ: ÇIKIŞ / OUTLET / AUSTRITT / ВЫХОД	DRENAJ ÇAPI / DRAIN SIZE / ABLAUFDURCHMESSER / РАЗМЕР ДРЕНАЖНОГО ОТВЕРСТИЯ	BOYUTLAR / DIMENSIONS / ABMESSUNGEN / ГАБАРИТНЫЕ РАЗМЕРЫ: A	B	C	E	E1	E2	F	
		W		m²	m³/h	m			dB(A)/3m	dB	W	A	PCS	mm	V/Ph/Hz		kW			dm³	mm		"	mm							kg
10 mm	EA-130AC10-C01	1251	987	4.9	1449	6.8	35.9	A+	43	65	65	0.29	1	300	230/1/50	4	1.44	0.96	2.40	2.2	Ø12,7	Ø12,7	R 3/4"	727	517	445	455	-	-	345	21
	EA-130AE10-C01	1686	1353	7.3	1333	6.3	47.6	A++	43	64	66	0.29	1	300	230/1/50	4	1.44	0.96	2.40	3.2	Ø9,52	Ø19	R 3/4"	727	567	445	455	-	-	395	25
	EA-130BC10-C01	1531	1228	6.4	1549	7.3	44.6	A+	44	65	64	0.29	1	300	230/1/50	4	2.04	1.36	3.40	2.8	Ø9,52	Ø19	R 3/4"	857	517	445	585	-	-	345	24
	EA-130BE10-C01	1979	1589	9.6	1461	6.9	56.7	A++	43	65	65	0.29	1	300	230/1/50	4	2.04	1.36	3.40	4.2	Ø9,52	Ø19	R 3/4"	857	567	445	585	-	-	395	29
	EA-230AC10-C01	2413	1908	9.3	2857	7.4	34.6	A	46	68	130	0.58	2	300	230/1/50	4	2.70	1.80	4.50	4.1	Ø9,52	Ø19	R 3/4"	1107	517	445	835	418	-	345	33
	EA-230AE10-C01	3376	2699	14.0	2614	6.8	47.7	A++	46	67	132	0.58	2	300	230/1/50	4	2.70	1.80	4.50	6.2	Ø9,52	Ø22	R 3/4"	1107	567	445	835	418	-	395	39
	EA-230BC10-C01	2834	2258	11.5	3033	7.9	41.6	A+	46	68	127	0.57	2	300	230/1/50	4	3.21	2.14	5.35	4.6	Ø9,52	Ø22	R 3/4"	1307	517	445	1035	518	-	345	37
	EA-230BE10-C01	3876	3130	17.5	2842	7.4	55.6	A++	46	68	130	0.58	2	300	230/1/50	4	3.21	2.14	5.35	7.7	Ø12,7	Ø28	R 3/4"	1307	567	445	1035	518	-	395	44
	EA-330AC10-C01	4112	3278	15.1	4386	7.9	39.7	A+	48	70	193	0.86	3	300	230/1/50	4	4.20	2.80	7.00	6.7	Ø12,7	Ø28	R 3/4"	1607	517	445	1335	451	434	345	47
	EA-330AE10-C01	5377	4314	22.7	4051	7.3	50.9	A++	48	69	197	0.87	3	300	230/1/50	4	4.20	2.80	7.00	10.0	Ø12,7	Ø28	R 3/4"	1607	567	445	1335	451	434	395	56
	EA-430AC10-C01	5321	4237	20.4	5863	8.3	38.6	A+	49	71	257	1.15	4	300	230/1/50	4	5.55	3.70	9.25	9.0	Ø12,7	Ø28	R 3/4"	2057	517	445	1785	455	438	345	60
	EA-430AE10-C01	7139	5714	30.5	5421	7.7	50.8	A++	48	70	262	1.16	4	300	230/1/50	4	5.55	3.70	9.25	13.5	Ø15,9	Ø28	R 3/4"	2057	567	445	1785	455	438	395	71
	EA-530AC10-C01	6598	5232	23.9	7195	8.5	38.1	A+	50	72	323	1.44	5	300	230/1/50	4	6.46	4.32	10.78	10.6	Ø12,7	Ø28	R 3/4"	2357	517	445	2085	428	410	345	70
	EA-530AE10-C01	8693	6921	35.8	6602	7.8	49.2	A++	49	71	329	1.45	5	300	230/1/50	4	6.46	4.32	10.78	15.8	Ø15,9	Ø28	R 3/4"	2357	567	445	2085	428	410	395	83
	EA-630BC10-C01	7425	5852	25.6	8330	8.5	35.4	A+	50	72	391	1.74	6	300	230/1/50	4	6.78	4.52	11.30	11.3	Ø12,7	Ø28	R 3/4"	2507	517	445	2235	385	367	345	77
	EA-630BE10-C01	9768	7715	38.4	7567	7.7	45.6	A++	50	72	399	1.74	6	300	230/1/50	4	6.78	4.52	11.30	17.0	Ø22	Ø28	R 3/4"	2507	567	445	2235	385	367	395	90
	EA-130AC10-C05	1174	928	4.9	1304	6.2	19.5	C	41	62	112	0.78	1	300	230/1/50	4	1.44	0.96	2.40	2.2	Ø12,7	Ø12,7	R 3/4"	727	517	445	455	-	-	345	18
	EA-130AE10-C05	1564	1258	7.3	1184	5.6	25.6	B	41	62	114	0.78	1	300	230/1/50	4	1.44	0.96	2.40	3.2	Ø9,52	Ø19	R 3/4"	727	567	445	455	-	-	395	21
	EA-130BC10-C05	1447	1164	6.4	1397	6.6	24.5	B	41	62	110	0.77	1	300	230/1/50	4	2.04	1.36	3.40	2.8	Ø9,52	Ø19	R 3/4"	857	517	445	585	-	-	345	21
	EA-130BE10-C05	1848	1488	9.6	1316	6.2	30.7	A	41	62	112	0.78	1	300	230/1/50	4	2.04	1.36	3.40	4.2	Ø9,52	Ø19	R 3/4"	857	567	445	585	-	-	395	25
	EA-230AC10-C05	2257	1790	9.3	2569	6.7	18.8	C	44	65	224	1.56	2	300	230/1/50	4	2.70	1.80	4.50	4.1	Ø9,52	Ø19	R 3/4"	1107	517	445	835	418	-	345	26
	EA-230AE10-C05	3107	2490	14.0	2314	6.0	25.4	B	44	65	228	1.56	2	300	230/1/50	4	2.70	1.80	4.50	6.2	Ø9,52	Ø22	R 3/4"	1107	567	445	835	418	-	395	30
	EA-230BC10-C05	2673	2136	11.5	2734	7.1	22.5	B	43	65	221	1.54	2	300	230/1/50	4	3.21	2.14	5.35	4.6	Ø9,52	Ø22	R 3/4"	1307	517	445	1035	518	-	345	32
	EA-230BE10-C05	3623	2932	17.5	2553	6.6	30.0	A	43	65	225	1.56	2	300	230/1/50	4	3.21	2.14	5.35	7.7	Ø12,7	Ø28	R 3/4"	1307	567	445	1035	518	-	395	38
	EA-330AC10-C05	3868	3089	15.1	3948	7.1	21.6	B	45	67	334	2.33	3	300	230/1/50	4	4.20	2.80	7.00	6.7	Ø12,7	Ø28	R 3/4"	1607	517	445	1335	451	434	345	38
	EA-330AE10-C05	4974	4001	22.7	3604	6.5	27.3	A	45	67	339	2.34	3	300	230/1/50	4	4.20	2.80	7.00	10.0	Ø12,7	Ø28	R 3/4"	1607	567	445	1335	451	434	395	46
	EA-430AC10-C05	5001	3991	20.4	5279	7.5	20.9	C	46	68	446	3.11	4	300	230/1/50	4	5.55	3.70	9.25	9.0	Ø12,7	Ø28	R 3/4"	2057	517	445	1785	455	438	345	48
	EA-430AE10-C05	6600	5298	30.5	4826	6.8	27.2	A	46	68	452	3.12	4	300	230/1/50	4	5.55	3.70	9.25	13.5	Ø12,7	Ø28	R 3/4"	2057	567	445	1785	455	438	395	59
	EA-530AC10-C05	6174	4908	23.9	6475	7.6	20.6	C	47	69	559	3.90	5	300	230/1/50	4	6.46	4.32	10.78	10.6	Ø12,7	Ø28	R 3/4"	2357	517	445	2085	428	410	345	55
	EA-530AE10-C05	8022	6402	35.8	5854	6.9	26.4	B	47	69	567	3.90	5	300	230/1/50	4	6.46	4.32	10.78	15.8	Ø12,7	Ø28	R 3/4"	2357	567	445	2085	428	410	395	67
	EA-630BC10-C05	6926	5486	25.6	7443	7.6	19.1	C	48	70	675	4.68	6	300	230/1/50	4	6.78	4.52	11.30	11.3	Ø12,7	Ø28	R 3/4"	2507	517	445	2235	385	367	345	59
	EA-630BE10-C05	8908	7061	38.4	6634	6.8	24.2	B	48	70	685	4.69	6	300	230/1/50	4	6.78	4.52	11.30	17.0	Ø22	Ø28	R 3/4"	2507	567	445	2235	385	367	395	72

EA Ø350 4,2mm

HATVE / FIN SPACING / LAMELLENABSTAND / ШАГ РЕБРА	KARYER MODEL	KAPASİTE / CAPACITY / LEISTUNG R404A / МОЩНОСТЬ		TOPLAM ALAN / TOTAL SURFACE / GESAMTFLÄCHE / ОБЩАЯ ПЛОЩАДЬ	HAVA TARAFI / AIR SIDE / LUFTSEITE / СТОРОНА ВОЗДУХА		ENERJİ / ENERGY / ENERGIE / ЭНЕРГИЯ		SES / SOUND / SCHALLPEGEL / ЗВУК		FAN BİLGİLERİ / FAN DATA / LÜFTERDATEN / ДАННЫЕ ВЕНТИЛЯТОРА						REZİSTANSLAR / DEFROST HEATERS / ABTAUHEIZUNGEN/ТЭНЫ ОТТАЙКИ			BATARYA BİLGİLERİ / COIL DATA / WÄRMETAUSCHERDATEN / ДАННЫЕ БАТАРЕИ													AĞIRLIK / WEIGHT / GEWICHT / ВЕС
		SC1: Te=0°C ΔT=10°C	SC2: Te= 8°C ΔT=8°C		HAVA DEBİSİ / AIR FLOW / LUFTMENGE / РАСХОД ВОЗДУХА	ATIŞ MESAFESİ / AIR THROW / WURFWEITE / ВОЗДУШНАЯ СТРУЯ	ENERJİ VERİMLİLİĞİ ORANI / ENERGY EFFICIENCY RATIO / ENERGIEEFFIZIENZRATE / КОЛАСС ЭНЕРГОЭФФЕКТИВНОСТИ	ENERJİ VERİMLİLİĞİ SINIFI / ENERGY EFFICIENCY CLASS / ENERGIEEFFIZIENZKLASSE / КОЭФФИЦИЕНТ ЭНЕРГОЭФФЕКТИВНОСТИ	SES BASINÇ SEVİYESİ / SOUND PRESSURE LEVEL / SCHALLDRUCKPEGEL / УРОВЕНЬ ЗВУКОВОГО ДАВЛЕНИЯ	SES SEVİYESİ / SOUND POWER LEVEL / SCHALLLEISTUNGSPEGEL / УРОВЕНЬ ЗВУКОВОЙ МОЩНОСТИ	TOPLAM GÜÇ / TOTAL POWER / GESAMTLEISTUNG / ОБЩАЯ МОЩНОСТЬ	TOPLAM AKIM / TOTAL CURRENT / GESAMTSTROMAUFNAHME / ОБЩИЙ ТОК	FAN ADEDİ / NUMBER OF FANS / LÜFTERANZAHL / КОЛИЧЕСТВО ВЕНТИЛЯТОРОВ	FAN ÇAPI / FAN DIAMETER / LÜFTERDURCHMESSER / ДИАМЕТР ВЕНТИЛЯТОРА	MOTOR / МОТОР	KUTUP SAYISI / NUMBER OF POLES / POLANZAHL / КОЛИЧЕСТВО ПОЛЮСОВ	BATARYA / COIL / WÄRMETAUSCHER / БАТАРЕЯ	TAVA / DRIP TRAY / TROPFWANNE / ПОДДОН	TOPLAM / TOTAL / GESAMT/ВСЕГО	İÇ HACİM / INNER VOLUME / INNENVOLUMEN / ВНУТРЕННИЙ ОБЪЕМ	BAĞLANTILAR / CONNECTIONS / ANSCHLÜSSE / СОЕДИНЕНИЯ: GİRİŞ / INLET / EINTRITT / ВХОД	BAĞLANTILAR / CONNECTIONS / ANSCHLÜSSE / СОЕДИНЕНИЯ: ÇIKIŞ / OUTLET / AUSTRITT / ВЫХОД	DRENAJ ÇAPI / DRAIN SIZE / ABLAUFDURCHMESSER / РАЗМЕР ДРЕНАЖНОГО ОТВЕРСТИЯ	BOYUTLAR / DIMENSIONS / ABMESSUNGEN / ГАБАРИТНЫЕ РАЗМЕРЫ: A	B	C	E	E1	E2	F	
		W		m²	m³/h	m			dB(A)/3m	dB	W	A	PCS	mm	V/Ph/Hz		kW			dm³	mm		"	mm							kg
4,2 mm	EA-135AC4-C01	5620	3779	15.2	2463	10.0	23.4	B	49	70	156	0.69	1	350	230/1/50	4	1.71	-	1.71	3.1	Ø9,52	Ø19	R 3/4"	807	523	525	535	-	-	345	30
	EA-135AE4-C01	7261	4916	22.8	2183	8.8	29.9	A	49	70	159	0.70	1	350	230/1/50	4	2.28	-	2.28	4.6	Ø9,52	Ø22	R 3/4"	807	573	525	535	-	-	395	36
	EA-135AG4-C01	7467	5089	30.4	1977	8.0	30.3	A	49	70	162	0.72	1	350	230/1/50	4	2.28	-	2.28	6.2	Ø9,52	Ø22	R 3/4"	807	673	525	535	-	-	495	44
	EA-235AC4-C01	11268	7584	30.4	4927	11.0	23.6	B	51	73	311	1.37	2	350	230/1/50	4	3.21	-	3.21	6.2	Ø12,7	Ø28	R 3/4"	1307	523	525	1035	518	-	345	50
	EA-235AE4-C01	13578	9202	45.6	4366	9.7	28.0	A	51	73	318	1.40	2	350	230/1/50	4	4.28	-	4.28	9.0	Ø12,7	Ø28	R 3/4"	1307	573	525	1035	518	-	395	59
	EA-235AG4-C01	14970	10215	60.9	3953	8.8	30.6	A	51	73	323	1.43	2	350	230/1/50	4	4.28	-	4.28	12.4	Ø15,9	Ø28	R 3/4"	1307	673	525	1035	518	-	495	75
	EA-335AC4-C01	16916	11389	45.7	7390	11.5	23.6	B	53	75	466	2.05	3	350	230/1/50	4	4.83	-	4.83	9.3	Ø15,9	Ø28	R 3/4"	1807	523	525	1535	518	500	345	69
	EA-335AE4-C01	21911	14821	68.5	6549	10.1	30.0	A	53	75	477	2.10	3	350	230/1/50	4	6.44	-	6.44	13.9	Ø22	Ø28	R 3/4"	1807	573	525	1535	518	500	395	83
	EA-335AG4-C01	22376	15244	91.3	5930	9.2	30.4	A	53	75	485	2.14	3	350	230/1/50	4	6.44	-	6.44	18.5	Ø22	Ø35	R 3/4"	1807	673	525	1535	518	500	495	106
	EA-435AC4-C01	22564	15194	60.9	9853	11.9	23.6	B	54	76	621	2.73	4	350	230/1/50	4	6.46	-	6.46	12.4	Ø22	Ø35	R 3/4"	2307	523	525	2035	518	500	345	88
	EA-435AE4-C01	27608	18699	91.3	8732	10.6	28.4	A	54	76	635	2.80	4	350	230/1/50	4	8.62	-	8.62	18.5	Ø28	Ø35	R 3/4"	2307	573	525	2035	518	500	395	106
	EA-435AG4-C01	29973	20463	121.7	7907	9.6	30.6	A	54	76	646	2.85	4	350	230/1/50	4	8.62	-	8.62	24.7	Ø28	Ø42	R 3/4"	2307	673	525	2035	518	500	495	136
	EA-535AC4-C01	30942	20789	76.1	12317	12.4	25.8	B	55	77	777	3.41	5	350	230/1/50	4	7.80	-	7.80	15.4	Ø22	Ø35	R 1 1/2"	2807	523	525	2535	518	500	345	107
	EA-535AE4-C01	34429	23345	114.1	10915	11.0	28.4	A	55	77	794	3.50	5	350	230/1/50	4	10.40	-	10.40	23.2	Ø28	Ø42	R 1 1/2"	2807	573	525	2535	518	500	395	130
	EA-535AG4-C01	39301	26889	152.2	9883	10.0	32.2	A	55	77	808	3.57	5	350	230/1/50	4	10.40	-	10.40	30.9	Ø22	Ø54	R 1 1/2"	2807	673	525	2535	518	500	495	167

EA Ø350 7mm

HATVE / FIN SPACING / LAMELLENABSTAND / ШАГ РЕБРА	KARYER MODEL	KAPASİTE / CAPACITY / LEISTUNG R404A / МОЩНОСТЬ		TOPLAM ALAN / TOTAL SURFACE / GESAMTFLÄCHE / ОБЩАЯ ПЛОЩАДЬ	HAVA TARAFI / AIR SIDE / LUFTSEITE / СТОРОНА ВОЗДУХА		ENERJİ / ENERGY / ENERGIE / ЭНЕРГИЯ		SES / SOUND / SCHALLPEGEL / ЗВУК		FAN BİLGİLERİ / FAN DATA / LÜFTERDATEN / ДАННЫЕ ВЕНТИЛЯТОРА						REZİSTANSLAR / DEFROST HEATERS / ABTAUHEIZUNGEN/ТЭНЫ ОТТАЙКИ			BATARYA BİLGİLERİ / COIL DATA / WÄRMETAUSCHERDATEN / ДАННЫЕ БАТАРЕИ													AĞIRLIK / WEIGHT / GEWICHT / ВЕС
		SC2: Te=-8°C ΔT=8°C	SC3: Te=-25°C ΔT=7°C		HAVA DEBİSİ / AIR FLOW / LUFTMENGE / РАСХОД ВОЗДУХА	ATIŞ MESAFESİ / AIR THROW / WURFWEITE / ВОЗДУШНАЯ СТРУЯ	ENERJİ VERİMLİLİĞİ ORANI / ENERGY EFFICIENCY RATIO / ENERGIEEFFIZIENZRATE / КОЛАСС ЭНЕРГОЭФФЕКТИВНОСТИ	ENERJİ VERİMLİLİĞİ SINIFI / ENERGY EFFICIENCY CLASS / ENERGIEEFFIZIENZKLASSE / КОЭФФИЦИЕНТ ЭНЕРГОЭФФЕКТИВНОСТИ	SES BASINÇ SEVİYESİ / SOUND PRESSURE LEVEL / SCHALLDRUCKPEGEL / УРОВЕНЬ ЗВУКОВОГО ДАВЛЕНИЯ	SES SEVİYESİ / SOUND POWER LEVEL / SCHALLLEISTUNGSPEGEL / УРОВЕНЬ ЗВУКОВОЙ МОЩНОСТИ	TOPLAM GÜÇ / TOTAL POWER / GESAMTLEISTUNG / ОБЩАЯ МОЩНОСТЬ	TOPLAM AKIM / TOTAL CURRENT / GESAMTSTROMAUFNAHME / ОБЩИЙ ТОК	FAN ADEDİ / NUMBER OF FANS / LÜFTERANZAHL / КОЛИЧЕСТВО ВЕНТИЛЯТОРОВ	FAN ÇAPI / FAN DIAMETER / LÜFTERDURCHMESSER / ДИАМЕТР ВЕНТИЛЯТОРА	MOTOR / МОТОР	KUTUP SAYISI / NUMBER OF POLES / POLANZAHL / КОЛИЧЕСТВО ПОЛЮСОВ	BATARYA / COIL / WÄRMETAUSCHER / БАТАРЕЯ	TAVA / DRIP TRAY / TROPFWANNE / ПОДДОН	TOPLAM / TOTAL / GESAMT/ВСЕГО	İÇ HACİM / INNER VOLUME / INNENVOLUMEN / ВНУТРЕННИЙ ОБЪЕМ	BAĞLANTILAR / CONNECTIONS / ANSCHLÜSSE / СОЕДИНЕНИЯ: GİRİŞ / INLET / EINTRITT / ВХОД	BAĞLANTILAR / CONNECTIONS / ANSCHLÜSSE / СОЕДИНЕНИЯ: ÇIKIŞ / OUTLET / AUSTRITT / ВЫХОД	DRENAJ ÇAPI / DRAIN SIZE / ABLAUFDURCHMESSER / РАЗМЕР ДРЕНАЖНОГО ОТВЕРСТИЯ	BOYUTLAR / DIMENSIONS / ABMESSUNGEN / ГАБАРИТНЫЕ РАЗМЕРЫ: A	B	C	E	E1	E2	F	
		W		m²	m³/h	m			dB(A)/3m	dB	W	A	PCS	mm	V/Ph/Hz		kW			dm³	mm		"	mm							kg
7 mm	EA-135AC7-C01	3233	2468	9.5	2607	10.5	26.4	B	49	71	153	0.67	1	350	230/1/50	4	1.71	0.57	2.28	3.1	Ø9,52	Ø19	R 3/4"	807	523	525	535	-	-	345	29
	EA-135AE7-C01	4224	3277	14.3	2372	9.6	33.6	A	49	70	157	0.69	1	350	230/1/50	4	2.28	0.57	2.85	4.6	Ø9,52	Ø22	R 3/4"	807	573	525	535	-	-	395	34
	EA-135AG7-C01	4765	3761	19.1	2170	8.8	37.4	A+	49	70	159	0.70	1	350	230/1/50	4	2.28	0.57	2.85	6.2	Ø9,52	Ø28	R 3/4"	807	673	525	535	-	-	495	41
	EA-235AC7-C01	6789	5201	19.1	5213	11.6	27.8	A	52	74	305	1.34	2	350	230/1/50	4	3.21	1.07	4.28	6.2	Ø12,7	Ø28	R 3/4"	1307	523	525	1035	518	-	345	48
	EA-235AE7-C01	8223	6351	28.5	4743	10.5	32.8	A	51	73	313	1.38	2	350	230/1/50	4	4.28	1.07	5.35	9.0	Ø12,7	Ø28	R 3/4"	1307	573	525	1035	518	-	395	56
	EA-235AG7-C01	9432	7367	38.2	4340	9.6	37.0	A+	51	73	318	1.40	2	350	230/1/50	4	4.28	1.07	5.35	12.4	Ø15,9	Ø28	R 3/4"	1307	673	525	1035	518	-	495	68
	EA-335AC7-C01	10189	7816	28.6	7820	12.1	27.8	A	54	76	457	2.01	3	350	230/1/50	4	4.83	1.61	6.44	9.3	Ø15,9	Ø28	R 3/4"	1807	523	525	1535	518	500	345	66
	EA-335AE7-C01	12821	10151	42.9	7115	11.0	34.0	A	53	75	470	2.07	3	350	230/1/50	4	6.44	1.61	8.05	13.9	Ø22	Ø28	R 3/4"	1807	573	525	1535	518	500	395	78
	EA-335AG7-C01	14627	11496	57.2	6510	10.1	38.2	A+	53	75	477	2.10	3	350	230/1/50	4	6.44	1.61	8.05	18.5	Ø15,9	Ø35	R 3/4"	1807	673	525	1535	518	500	495	95
	EA-435AC7-C01	13404	10622	38.2	10427	12.6	27.5	A	55	77	609	2.68	4	350	230/1/50	4	6.46	2.16	8.62	12.4	Ø22	Ø28	R 3/4"	2307	523	525	2035	518	500	345	84
	EA-435AE7-C01	17023	13372	57.2	9487	11.5	33.9	A	54	76	626	2.75	4	350	230/1/50	4	8.62	2.16	10.78	18.5	Ø15,9	Ø35	R 3/4"	2307	573	525	2035	518	500	395	100
	EA-435AG7-C01	18886	14790	76.3	8681	10.5	37.0	A+	54	76	636	2.80	4	350	230/1/50	4	8.62	2.16	10.78	24.7	Ø19	Ø42	R 3/4"	2307	673	525	2035	518	500	495	122
	EA-535AC7-C01	16766	13309	47.7	13033	13.2	27.5	A	55	78	761	3.35	5	350	230/1/50	4	7.80	2.60	10.40	15.4	Ø15,9	Ø35	R 1 1/2"	2807	523	525	2535	518	500	345	102
	EA-535AE7-C01	21523	16807	71.5	11859	12.0	34.3	A	55	77	782	3.44	5	350	230/1/50	4	10.40	2.60	13.00	23.2	Ø19	Ø42	R 1 1/2"	2807	573	525	2535	518	500	395	121
	EA-535AG7-C01	24226	19060	95.4	10851	11.0	38.0	A+	55	77	795	3.50	5	350	230/1/50	4	10.40	2.60	13.00	30.9	Ø22	Ø54	R 1 1/2"	2807	673	525	2535	518	500	495	149

EA Ø350 10mm

HATVE / FIN SPACING / LAMELLENABSTAND / ШАГ РЕБРА	KARYER MODEL	KAPASİTE / CAPACITY / LEISTUNG R404A / МОЩНОСТЬ		TOPLAM ALAN / TOTAL SURFACE / GESAMTFLÄCHE / ОБЩАЯ ПЛОЩАДЬ	HAVA TARAFI / AIR SIDE / LUFTSEITE / СТОРОНА ВОЗДУХА		ENERJİ / ENERGY / ENERGIE / ЭНЕРГИЯ		SES / SOUND / SCHALLPEGEL / ЗВУК		FAN BİLGİLERİ / FAN DATA / LÜFTERDATEN / ДАННЫЕ ВЕНТИЛЯТОРА						REZİSTANSLAR / DEFROST HEATERS / ABTAUHEIZUNGEN/ТЭНы ОТТАЙКИ			BATARYA BİLGİLERİ / COIL DATA / WÄRMETAUSCHERDATEN / ДАННЫЕ БАТАРЕИ											AĞIRLIK / WEIGHT / GEWICHT / ВЕС
		SC3: Te=-25°C ΔT=7°C	SC4: Te=-31°C ΔT=6°C		HAVA DEBİSİ / AIR FLOW / LUFTMENGE / РАСХОД ВОЗДУХА	ATIŞ MESAFESİ / AIR THROW / WURFWEITE / ВОЗДУШНАЯ СТРУЯ	ENERJİ VERİMLİLİĞİ ORANI / ENERGY EFFICIENCY RATIO / ENERGIEEFFIZIENZRATE / КЛАСС ЭНЕРГОЭФФЕКТИВНОСТИ	ENERJİ VERİMLİLİĞİ SINIFI / ENERGY EFFICIENCY CLASS / ENERGIEEFFIZIENZKLASSE / КОЭФФИЦИЕНТ ЭНЕРГОЭФФЕКТИВНОСТИ	SES BASINÇ SEVİYESİ / SOUND PRESSURE LEVEL / SCHALLDRUCKPEGEL / УРОВЕНЬ ЗВУКОВОГО ДАВЛЕНИЯ	SES SEVİYESİ / SOUND POWER LEVEL / SCHALLLEISTUNGSPEGEL / УРОВЕНЬ ЗВУКОВОЙ МОЩНОСТИ	TOPLAM GÜÇ / TOTAL POWER / GESAMTLEISTUNG / ОБЩАЯ МОЩНОСТЬ	TOPLAM AKIM / TOTAL CURRENT / GESAMTSTROMAUFNAHME / ОБЩИЙ ТОК	FAN ADEDİ / NUMBER OF FANS / LÜFTERANZAHL/ КОЛИЧЕСТВО ВЕНТИЛЯТОРОВ	FAN ÇAPI / FAN DIAMETER / LÜFTERDURCHMESSER / ДИАМЕТР ВЕНТИЛЯТОРА	MOTOR / МОТОР	KUTUP SAYISI / NUMBER OF POLES / POLANZAHL/ КОЛИЧЕСТВО ПОЛЮСОВ	BATARYA / COIL / WÄRMETAUSCHER / БАТАРЕЯ	TAVA / DRIP TRAY / TROPFWANNE / ПОДДОН	TOPLAM / TOTAL / GESAMT/ВСЕГО	İÇ HACİM / INNENVOLUMEN / ВНУТРЕННИЙ ОБЪЕМ	BAĞLANTILAR / CONNECTIONS / ANSCHLÜSSE / СОЕДИНЕНИЯ: GİRİŞ / INLET / EINTRITT/ ВХОД	BAĞLANTILAR / CONNECTIONS / ANSCHLÜSSE / СОЕДИНЕНИЯ: ÇIKIŞ / OUTLET / AUSTRITT/ ВЫХОД	DRENAJ ÇAPI / DRAIN SIZE / ABLAUFDURCHMESSER / РАЗМЕР ДРЕНАЖНОГО ОТВЕРСТИЯ	BOYUTLAR / DIMENSIONS / ABMESSUNGEN / ГАБАРИТНЫЕ РАЗМЕРЫ: A	B	C	E	E1	E2	F	
		W		m^2	m^3/h	m			dB(A)/3m	dB	W	A	PCS	mm	V/Ph/Hz		kW			dm^3	mm		"	mm							kg
10 mm	EA-135AC10-C01	2079	1641	7.0	2694	10.9	25.8	B	50	71	150	0.66	1	350	230/1/50	4	1.71	0.57	2.28	3.1	Ø9,52	Ø19	R 3/4"	807	523	525	535	-	-	345	29
	EA-135AE10-C01	2754	2194	10.5	2491	10.1	33.1	A	49	70	155	0.68	1	350	230/1/50	4	2.28	0.57	2.85	4.6	Ø9,52	Ø22	R 3/4"	807	573	525	535	-	-	395	34
	EA-135AG10-C01	3336	2665	14.0	2298	9.3	39.3	A+	49	70	158	0.70	1	350	230/1/50	4	2.28	1.14	3.42	6.2	Ø9,52	Ø22	R 3/4"	807	673	525	535	-	-	495	41
	EA-235AC10-C01	4401	3455	14.0	5387	12.0	27.3	A	52	74	300	1.32	2	350	230/1/50	4	3.21	1.07	4.28	6.2	Ø9,52	Ø22	R 3/4"	1307	523	525	1035	518	-	345	47
	EA-235AE10-C01	5646	4489	20.9	4981	11.1	33.9	A	51	73	310	1.36	2	350	230/1/50	4	4.28	1.07	5.35	9.0	Ø12,7	Ø28	R 3/4"	1307	573	525	1035	518	-	395	55
	EA-235AG10-C01	6820	5464	27.9	4596	10.2	40.3	A+	51	73	315	1.39	2	350	230/1/50	4	4.28	2.14	6.42	12.4	Ø15,9	Ø28	R 3/4"	1307	673	525	1035	518	-	495	68
	EA-335AC10-C01	6648	5206	20.9	8081	12.5	27.5	A	54	76	450	1.98	3	350	230/1/50	4	4.83	1.61	6.44	9.3	Ø19	Ø28	R 3/4"	1807	523	525	1535	518	500	345	65
	EA-335AE10-C01	8803	6956	31.4	7472	11.6	35.3	A+	53	75	465	2.04	3	350	230/1/50	4	6.44	1.61	8.05	13.9	Ø15,9	Ø28	R 3/4"	1807	573	525	1535	518	500	395	77
	EA-335AG10-C01	10286	8223	41.9	6894	10.7	40.6	A+	53	75	472	2.08	3	350	230/1/50	4	6.44	3.22	9.66	18.5	Ø15,9	Ø35	R 3/4"	1807	673	525	1535	518	500	495	94
	EA-435AC10-C01	8843	6955	27.9	10774	13.1	27.5	A	55	77	600	2.64	4	350	230/1/50	4	6.46	2.16	8.62	12.4	Ø15,9	Ø28	R 3/4"	2307	523	525	2035	518	500	345	83
	EA-435AE10-C01	11516	9154	41.9	9963	12.1	34.7	A	54	76	619	2.72	4	350	230/1/50	4	8.62	2.16	10.78	18.5	Ø15,9	Ø35	R 3/4"	2307	573	525	2035	518	500	395	99
	EA-435AG10-C01	13790	11065	55.9	9192	11.1	40.8	A+	54	76	630	2.77	4	350	230/1/50	4	8.62	4.30	12.92	24.7	Ø19	Ø42	R 3/4"	2307	673	525	2035	518	500	495	121
	EA-535AC10-C01	11043	8718	34.9	13468	13.6	27.4	A	56	78	750	3.30	5	350	230/1/50	4	7.80	2.60	10.40	15.4	Ø15,9	Ø35	R 1 1/2"	2807	523	525	2535	518	500	345	101
	EA-535AE10-C01	14617	11642	52.4	12453	12.6	35.2	A+	55	77	774	3.40	5	350	230/1/50	4	10.40	2.60	13.00	23.2	Ø19	Ø42	R 1 1/2"	2807	573	525	2535	518	500	395	120
	EA-535AG10-C01	17121	13757	69.8	11490	11.6	40.5	A+	55	77	787	3.46	5	350	230/1/50	4	10.40	5.20	15.60	30.9	Ø22	Ø54	R 1 1/2"	2807	673	525	2535	518	500	495	148

EA Ø400 4,2mm

HATVE / FIN SPACING / LAMELLENABSTAND / ШАГ РЕБРА	KARYER MODEL	KAPASİTE / CAPACITY / LEISTUNG R404A / МОЩНОСТЬ		TOPLAM ALAN / TOTAL SURFACE / GESAMTFLÄCHE / ОБЩАЯ ПЛОЩАДЬ	HAVA TARAFI / AIR SIDE / LUFTSEITE / СТОРОНА ВОЗДУХА		ENERJİ / ENERGY / ENERGIE / ЭНЕРГИЯ		SES / SOUND / SCHALLPEGEL / ЗВУК		FAN BİLGİLERİ / FAN DATA / LÜFTERDATEN / ДАННЫЕ ВЕНТИЛЯТОРА						REZİSTANSLAR / DEFROST HEATERS / ABTAUHEIZUNGEN/ТЭНы ОТТАЙКИ			BATARYA BİLGİLERİ / COIL DATA / WÄRMETAUSCHERDATEN / ДАННЫЕ БАТАРЕИ											AĞIRLIK / WEIGHT / GEWICHT / ВЕС
		SC1: Te=0°C ΔT=10°C	SC2: Te=-8°C ΔT=8°C		HAVA DEBİSİ / AIR FLOW / LUFTMENGE / РАСХОД ВОЗДУХА	ATIŞ MESAFESİ / AIR THROW / WURFWEITE / ВОЗДУШНАЯ СТРУЯ	ENERJİ VERİMLİLİĞİ ORANI / ENERGY EFFICIENCY RATIO / ENERGIEEFFIZIENZRATE / КЛАСС ЭНЕРГОЭФФЕКТИВНОСТИ	ENERJİ VERİMLİLİĞİ SINIFI / ENERGY EFFICIENCY CLASS / ENERGIEEFFIZIENZKLASSE / КОЭФФИЦИЕНТ ЭНЕРГОЭФФЕКТИВНОСТИ	SES BASINÇ SEVİYESİ / SOUND PRESSURE LEVEL / SCHALLDRUCKPEGEL / УРОВЕНЬ ЗВУКОВОГО ДАВЛЕНИЯ	SES SEVİYESİ / SOUND POWER LEVEL / SCHALLLEISTUNGSPEGEL / УРОВЕНЬ ЗВУКОВОЙ МОЩНОСТИ	TOPLAM GÜÇ / TOTAL POWER / GESAMTLEISTUNG / ОБЩАЯ МОЩНОСТЬ	TOPLAM AKIM / TOTAL CURRENT / GESAMTSTROMAUFNAHME / ОБЩИЙ ТОК	FAN ADEDİ / NUMBER OF FANS / LÜFTERANZAHL/ КОЛИЧЕСТВО ВЕНТИЛЯТОРОВ	FAN ÇAPI / FAN DIAMETER / LÜFTERDURCHMESSER / ДИАМЕТР ВЕНТИЛЯТОРА	MOTOR / МОТОР	KUTUP SAYISI / NUMBER OF POLES / POLANZAHL/ КОЛИЧЕСТВО ПОЛЮСОВ	BATARYA / COIL / WÄRMETAUSCHER / БАТАРЕЯ	TAVA / DRIP TRAY / TROPFWANNE / ПОДДОН	TOPLAM / TOTAL / GESAMT/ВСЕГО	İÇ HACİM / INNENVOLUMEN / ВНУТРЕННИЙ ОБЪЕМ	BAĞLANTILAR / CONNECTIONS / ANSCHLÜSSE / СОЕДИНЕНИЯ: GİRİŞ / INLET / EINTRITT/ ВХОД	BAĞLANTILAR / CONNECTIONS / ANSCHLÜSSE / СОЕДИНЕНИЯ: ÇIKIŞ / OUTLET / AUSTRITT/ ВЫХОД	DRENAJ ÇAPI / DRAIN SIZE / ABLAUFDURCHMESSER / РАЗМЕР ДРЕНАЖНОГО ОТВЕРСТИЯ	BOYUTLAR / DIMENSIONS / ABMESSUNGEN / ГАБАРИТНЫЕ РАЗМЕРЫ: A	B	C	E	E1	E2	F	
		W		m^2	m^3/h	m			dB(A)/3m	dB	W	A	PCS	mm	V/Ph/Hz		kW			dm^3	mm		"	mm							kg
42 mm	EA-140AC4-C01	7620	5140	19.5	3245	10.9	25.5	B	58	79	195	0.87	1	400	230/1/50	4	2.72	-	2.72	3.8	Ø9,52	Ø22	R 3/4"	857	586	605	585	-	-	395	37
	EA-140AE4-C01	9301	6252	29.2	2902	9.8	29.6	A	58	79	204	0.91	1	400	230/1/50	4	3.40	-	3.40	5.7	Ø12,7	Ø28	R 3/4"	857	636	605	585	-	-	445	44
	EA-140AG4-C01	9834	6702	39.1	2637	8.9	31.0	A	58	80	209	0.93	1	400	230/1/50	4	4.08	-	4.08	7.9	Ø12,7	Ø28	R 3/4"	857	686	605	585	-	-	495	55
	EA-240AC4-C01	16154	10727	39.1	6491	12.0	26.6	B	60	82	389	1.74	2	400	230/1/50	4	4.80	-	4.80	7.9	Ø15,9	Ø35	R 3/4"	1407	586	605	1135	568	-	395	61
	EA-240AE4-C01	18018	12197	58.6	5803	10.8	29.0	A	60	82	407	1.81	2	400	230/1/50	4	6.00	-	6.00	11.9	Ø22	Ø28	R 3/4"	1407	636	605	1135	568	-	445	73
	EA-240AG4-C01	19665	13402	78.1	5274	9.8	31.0	A	61	83	418	1.86	2	400	230/1/50	4	7.20	-	7.20	15.9	Ø22	Ø35	R 3/4"	1407	686	605	1135	568	-	495	93
	EA-340AC4-C01	22786	15332	58.6	9736	12.6	25.4	B	62	84	584	2.61	3	400	230/1/50	4	7.04	-	7.04	11.9	Ø22	Ø35	R 3/4"	1957	586	605	1685	568	550	395	85
	EA-340AE4-C01	26642	18063	87.6	8705	11.2	28.6	A	62	84	610	2.71	3	400	230/1/50	4	8.80	-	8.80	17.0	Ø28	Ø42	R 3/4"	1957	636	605	1685	568	550	445	101
	EA-340AG4-C01	29518	20141	117.0	7910	10.2	31.0	A	63	85	627	2.79	3	400	230/1/50	4	10.56	-	10.56	23.4	Ø19	Ø42	R 3/4"	1957	686	605	1685	568	550	495	131
	EA-440AC4-C01	30661	20623	77.9	12981	13.1	25.6	B	63	85	778	3.47	4	400	230/1/50	4	9.04	-	9.04	15.3	Ø28	Ø35	R 1 1/2"	2507	586	605	2235	568	550	395	108
	EA-440AE4-C01	35798	24297	117.2	11606	11.7	28.9	A	63	85	813	3.61	4	400	230/1/50	4	11.30	-	11.30	23.8	Ø35	Ø42	R 1 1/2"	2507	636	605	2235	568	550	445	132
	EA-440AG4-C01	41392	28209	155.9	10547	10.7	32.6	A	63	86	836	3.71	4	400	230/1/50	4	13.56	-	13.56	30.6	Ø22	Ø54	R 1 1/2"	2507	686	605	2235	568	550	495	169
	EA-540AC4-C01	38615	26060	97.6	16227	13.7	25.9	B	64	86	973	4.34	5	400	230/1/50	4	11.60	-	11.60	19.8	Ø22	Ø42	R 1 1/2"	3057	586	605	2785	568	550	395	133
	EA-540AE4-C01	46170	31258	146.5	14508	12.2	29.7	A	64	86	1016	4.51	5	400	230/1/50	4	14.50	-	14.50	29.7	Ø35	Ø42	R 1 1/2"	3057	636	605	2785	568	550	445	161
	EA-540AG4-C01	49107	33507	194.8	13184	11.1	31.0	A	64	87	1045	4.64	5	400	230/1/50	4	17.40	-	17.40	38.2	Ø35	Ø54	R 1 1/2"	3057	686	605	2785	568	550	495	207

EA Ø400 7mm

HATVE / FIN SPACING / LAMELLENABSTAND / ШАГ РЕБРА	KARYER MODEL	KAPASİTE / CAPACITY / LEISTUNG R404A / МОЩНОСТЬ		TOPLAM ALAN / TOTAL SURFACE / GESAMTFLÄCHE / ОБЩАЯ ПЛОЩАДЬ	HAVA TARAFI / AIR SIDE / LUFTSEITE / СТОРОНА ВОЗДУХА		ENERJİ / ENERGY / ENERGIE / ЭНЕРГИЯ		SES / SOUND / SCHALLPEGEL / ЗВУК		FAN BİLGİLERİ / FAN DATA / LÜFTERDATEN / ДАННЫЕ ВЕНТИЛЯТОРА						REZİSTANSLAR / DEFROST HEATERS / ABTAUHEIZUNGEN/ТЭНЫ ОТТАЙКИ			BATARYA BİLGİLERİ / COIL DATA / WÄRMETAUSCHERDATEN / ДАННЫЕ БАТАРЕИ											AĞIRLIK / WEIGHT / GEWICHT / ВЕС
		SC2: Te=-8°C ΔT=8°C	SC3: Te=-25°C ΔT=7°C		HAVA DEBİSİ / AIR FLOW / LUFTMENGE / РАСХОД ВОЗДУХА	ATIŞ MESAFESİ / AIR THROW / WURFWEITE / ВОЗДУШНАЯ СТРУЯ	ENERJİ VERİMLİLİĞİ ORANI / ENERGY EFFICIENCY RATIO / ENERGIEEFFIZIENZRATE / КОЛАСС ЭНЕРГОЭФФЕКТИВНОСТИ	ENERJİ VERİMLİLİĞİ SINIFI / ENERGY EFFICIENCY CLASS / ENERGIEEFFIZIENZKLASSE / КОЭФФИЦИЕНТ ЭНЕРГОЭФФЕКТИВНОСТИ	SES BASINÇ SEVİYESİ / SOUND PRESSURE LEVEL / SCHALLDRUCKPEGEL / УРОВЕНЬ ЗВУКОВОГО ДАВЛЕНИЯ	SES SEVİYESİ / SOUND POWER LEVEL / SCHALLLEISTUNGSPEGEL / УРОВЕНЬ ЗВУКОВОЙ МОЩНОСТИ	TOPLAM GÜÇ / TOTAL POWER / GESAMTLEISTUNG / ОБЩАЯ МОЩНОСТЬ	TOPLAM AKIM / TOTAL CURRENT / GESAMTSTROMAUFNAHME / ОБЩИЙ ТОК	FAN ADEDİ / NUMBER OF FANS / LÜFTERANZAHL / КОЛИЧЕСТВО ВЕНТИЛЯТОРОВ	FAN ÇAPI / FAN DIAMETER / LÜFTERDURCHMESSER / ДИАМЕТР ВЕНТИЛЯТОРА	MOTOR / MOTOR	KUTUP SAYISI / NUMBER OF POLES / POLANZAHL / КОЛИЧЕСТВО ПОЛЮСОВ	BATARYA / COIL / WÄRMETAUSCHER / БАТАРЕЯ	TAVA / DRIP TRAY / TROPFWANNE / ПОДДОН	TOPLAM / TOTAL / GESAMT/ВСЕГО	İÇ HACİM / INNER VOLUME / INNENVOLUMEN / ВНУТРЕННИЙ ОБЪЕМ	BAĞLANTILAR / CONNECTIONS / ANSCHLÜSSE / СОЕДИНЕНИЯ: GİRİŞ / INLET / EINTRITT / ВХОД	BAĞLANTILAR / CONNECTIONS / ANSCHLÜSSE / СОЕДИНЕНИЯ: ÇIKIŞ / OUTLET / AUSTRITT / ВЫХОД	DRENAJ ÇAPI / DRAIN SIZE / ABLAUFDURCHMESSER / РАЗМЕР ДРЕНАЖНОГО ОТВЕРСТИЯ	BOYUTLAR / DIMENSIONS / ABMESSUNGEN / ГАБАРИТНЫЕ РАЗМЕРЫ: A	B	C	E	E1	E2	F	
		W		m²	m³/h	m			dB(A)/3m	dB	W	A	PCS	mm	V/Ph/Hz		kW			dm³	mm		"	mm							kg
7 mm	EA-140AC7-C01	4009	3067	12.2	3435	11.6	26.5	B	58	80	189	0.85	1	400	230/1/50	4	2.72	0.68	3.40	3.8	Ø9,52	Ø22	R 3/4"	857	586	605	585	-	-	395	35
	EA-140AE7-C01	5481	4251	18.3	3144	10.6	34.5	A	57	79	198	0.88	1	400	230/1/50	4	3.40	0.68	4.08	5.7	Ø12,7	Ø28	R 3/4"	857	636	605	585	-	-	445	41
	EA-140AG7-C01	5870	4611	24.4	2885	9.7	35.9	A+	58	79	204	0.91	1	400	230/1/50	4	4.08	1.36	5.44	7.8	Ø12,7	Ø28	R 3/4"	857	686	605	585	-	-	495	50
	EA-240AC7-C01	8577	6793	24.5	6870	12.7	28.3	A	61	83	378	1.70	2	400	230/1/50	4	4.80	1.20	6.00	7.9	Ø19	Ø28	R 3/4"	1407	586	605	1135	568	-	395	58
	EA-240AE7-C01	11652	9050	36.7	6287	11.6	36.8	A+	60	82	395	1.76	2	400	230/1/50	4	6.00	1.20	7.20	11.9	Ø15,9	Ø35	R 3/4"	1407	636	605	1135	568	-	445	69
	EA-240AG7-C01	12276	9595	49.0	5770	10.7	37.6	A+	60	82	407	1.81	2	400	230/1/50	4	7.20	2.40	9.60	15.9	Ø15,9	Ø35	R 3/4"	1407	686	605	1135	568	-	495	85
	EA-340AC7-C01	13051	10177	36.7	10305	13.3	28.7	A	63	85	567	2.55	3	400	230/1/50	4	7.04	1.76	8.60	11.9	Ø15,9	Ø35	R 3/4"	1957	586	605	1685	568	550	395	81
	EA-340AE7-C01	17375	13528	54.8	9431	12.2	36.5	A+	62	84	593	2.64	3	400	230/1/50	4	8.80	1.76	10.56	17.0	Ø19	Ø42	R 3/4"	1957	636	605	1685	568	550	445	95
	EA-340AG7-C01	18271	14390	73.4	8655	11.2	37.3	A+	62	84	611	2.71	3	400	230/1/50	4	10.56	3.52	14.08	23.8	Ø22	Ø42	R 3/4"	1957	686	605	1685	568	550	495	119
	EA-440AC7-C01	17276	13543	48.8	13740	13.9	28.5	A	63	86	756	3.39	4	400	230/1/50	4	9.04	2.26	11.30	15.3	Ø19	Ø35	R 1 1/2"	2507	586	605	2235	568	550	395	103
	EA-440AE7-C01	23319	18146	73.4	12575	12.7	36.8	A+	63	85	790	3.52	4	400	230/1/50	4	11.30	2.26	13.56	23.8	Ø22	Ø42	R 1 1/2"	2507	636	605	2235	568	550	445	123
	EA-440AG7-C01	24465	19127	97.9	11540	11.7	37.5	A+	63	85	814	3.62	4	400	230/1/50	4	13.56	4.52	18.07	31.7	Ø22	Ø42	R 1 1/2"	2507	686	605	2235	568	550	495	153
	EA-540AC7-C01	21711	17144	61.0	17175	14.5	28.7	A	64	87	945	4.24	5	400	230/1/50	4	11.60	2.90	14.50	19.1	Ø28	Ø35	R 1 1/2"	3057	586	605	2785	568	550	395	125
	EA-540AE7-C01	28026	22160	91.8	15719	13.2	35.4	A+	64	86	988	4.40	5	400	230/1/50	4	14.50	2.90	17.40	29.7	Ø35	Ø42	R 1 1/2"	3057	636	605	2785	568	550	445	150
	EA-540AG7-C01	31255	24489	121.9	14425	12.1	38.3	A+	64	86	1017	4.52	5	400	230/1/50	4	17.40	5.80	23.20	38.2	Ø22	Ø54	R 1 1/2"	3057	686	605	2785	568	550	495	185

EA Ø400 10mm

HATVE / FIN SPACING / LAMELLENABSTAND / ШАГ РЕБРА	KARYER MODEL	KAPASİTE / CAPACITY / LEISTUNG R404A / МОЩНОСТЬ		TOPLAM ALAN / TOTAL SURFACE / GESAMTFLÄCHE / ОБЩАЯ ПЛОЩАДЬ	HAVA TARAFI / AIR SIDE / LUFTSEITE / СТОРОНА ВОЗДУХА		ENERJİ / ENERGY / ENERGIE / ЭНЕРГИЯ		SES / SOUND / SCHALLPEGEL / ЗВУК		FAN BİLGİLERİ / FAN DATA / LÜFTERDATEN / ДАННЫЕ ВЕНТИЛЯТОРА						REZİSTANSLAR / DEFROST HEATERS / ABTAUHEIZUNGEN/ТЭНЫ ОТТАЙКИ			BATARYA BİLGİLERİ / COIL DATA / WÄRMETAUSCHERDATEN / ДАННЫЕ БАТАРЕИ											AĞIRLIK / WEIGHT / GEWICHT / ВЕС
		SC3: Te=-25°C ΔT=7°C	SC4: Te=-31°C ΔT=6°C		HAVA DEBİSİ / AIR FLOW / LUFTMENGE / РАСХОД ВОЗДУХА	ATIŞ MESAFESİ / AIR THROW / WURFWEITE / ВОЗДУШНАЯ СТРУЯ	ENERJİ VERİMLİLİĞİ ORANI / ENERGY EFFICIENCY RATIO / ENERGIEEFFIZIENZRATE / КОЛАСС ЭНЕРГОЭФФЕКТИВНОСТИ	ENERJİ VERİMLİLİĞİ SINIFI / ENERGY EFFICIENCY CLASS / ENERGIEEFFIZIENZKLASSE / КОЭФФИЦИЕНТ ЭНЕРГОЭФФЕКТИВНОСТИ	SES BASINÇ SEVİYESİ / SOUND PRESSURE LEVEL / SCHALLDRUCKPEGEL / УРОВЕНЬ ЗВУКОВОГО ДАВЛЕНИЯ	SES SEVİYESİ / SOUND POWER LEVEL / SCHALLLEISTUNGSPEGEL / УРОВЕНЬ ЗВУКОВОЙ МОЩНОСТИ	TOPLAM GÜÇ / TOTAL POWER / GESAMTLEISTUNG / ОБЩАЯ МОЩНОСТЬ	TOPLAM AKIM / TOTAL CURRENT / GESAMTSTROMAUFNAHME / ОБЩИЙ ТОК	FAN ADEDİ / NUMBER OF FANS / LÜFTERANZAHL / КОЛИЧЕСТВО ВЕНТИЛЯТОРОВ	FAN ÇAPI / FAN DIAMETER / LÜFTERDURCHMESSER / ДИАМЕТР ВЕНТИЛЯТОРА	MOTOR / MOTOR	KUTUP SAYISI / NUMBER OF POLES / POLANZAHL / КОЛИЧЕСТВО ПОЛЮСОВ	BATARYA / COIL / WÄRMETAUSCHER / БАТАРЕЯ	TAVA / DRIP TRAY / TROPFWANNE / ПОДДОН	TOPLAM / TOTAL / GESAMT/ВСЕГО	İÇ HACİM / INNER VOLUME / INNENVOLUMEN / ВНУТРЕННИЙ ОБЪЕМ	BAĞLANTILAR / CONNECTIONS / ANSCHLÜSSE / СОЕДИНЕНИЯ: GİRİŞ / INLET / EINTRITT / ВХОД	BAĞLANTILAR / CONNECTIONS / ANSCHLÜSSE / СОЕДИНЕНИЯ: ÇIKIŞ / OUTLET / AUSTRITT / ВЫХОД	DRENAJ ÇAPI / DRAIN SIZE / ABLAUFDURCHMESSER / РАЗМЕР ДРЕНАЖНОГО ОТВЕРСТИЯ	BOYUTLAR / DIMENSIONS / ABMESSUNGEN / ГАБАРИТНЫЕ РАЗМЕРЫ: A	B	C	E	E1	E2	F	
		W		m²	m³/h	m			dB(A)/3m	dB	W	A	PCS	mm	V/Ph/Hz		kW			dm³	mm		"	mm							kg
10 mm	EA-140AC10-C01	2646	2075	9.0	3547	11.9	26.5	B	58	80	186	0.84	1	400	230/1/50	4	2.72	0.68	3.40	4.0	Ø9,52	Ø19	R 3/4"	857	586	605	585	-	-	395	35
	EA-140AE10-C01	3738	2962	13.4	3278	11.0	35.9	A+	58	79	194	0.87	1	400	230/1/50	4	3.40	1.36	4.76	5.9	Ø9,52	Ø22	R 3/4"	857	636	605	585	-	-	445	41
	EA-140AG10-C01	4294	3431	17.9	3050	10.3	40.0	A+	58	79	200	0.89	1	400	230/1/50	4	4.08	1.36	5.44	7.9	Ø12,7	Ø28	R 3/4"	857	686	605	585	-	-	495	50
	EA-240AC10-C01	5606	4412	17.9	7094	13.1	28.1	A	61	83	372	1.67	2	400	230/1/50	4	4.80	1.20	6.00	7.9	Ø12,7	Ø28	R 3/4"	1407	586	605	1135	568	-	395	58
	EA-240AE10-C01	7525	5978	26.9	6557	12.1	36.1	A+	60	82	388	1.73	2	400	230/1/50	4	6.00	2.40	8.40	11.9	Ø15,9	Ø28	R 3/4"	1407	636	605	1135	568	-	445	69
	EA-240AG10-C01	8859	7073	35.8	6099	11.3	41.3	A+	60	82	400	1.78	2	400	230/1/50	4	7.20	2.40	8.80	15.9	Ø15,9	Ø35	R 3/4"	1407	686	605	1135	568	-	495	83
	EA-340AC10-C01	8588	6786	26.9	10640	13.7	28.7	A	63	85	557	2.51	3	400	230/1/50	4	7.04	1.76	8.60	11.9	Ø15,9	Ø35	R 3/4"	1957	586	605	1685	568	550	395	80
	EA-340AE10-C01	11493	9048	40.3	9835	12.7	36.9	A+	62	84	581	2.60	3	400	230/1/50	4	8.80	3.52	12.32	17.8	Ø22	Ø35	R 3/4"	1957	636	605	1685	568	550	445	95
	EA-340AG10-C01	13574	10864	53.6	9149	11.8	42.2	A+	62	84	600	2.67	3	400	230/1/50	4	10.56	3.52	14.08	23.4	Ø19	Ø42	R 3/4"	1957	686	605	1685	568	550	495	117
	EA-440AC10-C01	11116	8712	35.8	14187	14.3	27.9	A	64	86	743	3.34	4	400	230/1/50	4	9.04	2.26	11.30	15.9	Ø22	Ø35	R 1 1/2"	2507	586	605	2235	568	550	395	102
	EA-440AE10-C01	15326	12106	53.4	13113	13.3	36.8	A+	63	85	775	3.46	4	400	230/1/50	4	11.30	4.52	15.82	22.6	Ø19	Ø42	R 1 1/2"	2507	636	605	2235	568	550	445	121
	EA-440AG10-C01	18079	14460	71.7	12199	12.3	42.2	A+	63	85	799	3.55	4	400	230/1/50	4	13.56	4.52	18.07	31.7	Ø22	Ø42	R 1 1/2"	2507	686	605	2235	568	550	495	151
	EA-540AC10-C01	14527	11398	44.6	17734	14.9	29.1	A	64	87	929	4.18	5	400	230/1/50	4	11.60	2.90	14.50	19.1	Ø19	Ø35	R 1 1/2"	3057	586	605	2785	568	550	395	124
	EA-540AE10-C01	19055	15143	67.2	16391	13.8	36.7	A+	64	86	968	4.32	5	400	230/1/50	4	14.50	5.80	20.30	29.7	Ø22	Ø42	R 1 1/2"	3057	636	605	2785	568	550	445	149
	EA-540AG10-C01	22406	17741	89.6	15248	12.8	41.8	A+	64	86	999	4.44	5	400	230/1/50	4	17.40	5.80	23.20	39.6	Ø22	Ø42	R 1 1/2"	3057	686	605	2785	568	550	495	184

EA Ø450 4,2mm

HATVE / FIN SPACING / LAMELLENABSTAND / ШАГ РЕБРА	KARYER MODEL	KAPASİTE / CAPACITY / LEISTUNG R404A / МОЩНОСТЬ		TOPLAM ALAN / TOTAL SURFACE / GESAMTFLÄCHE / ОБЩАЯ ПЛОЩАДЬ	HAVA TARAFI / AIR SIDE / LUFTSEITE / СТОРОНА ВОЗДУХА		ENERJİ / ENERGY / ENERGIE / ЭНЕРГИЯ		SES / SOUND / SCHALLPEGEL / ЗВУК		FAN BİLGİLERİ / FAN DATA / LÜFTERDATEN / ДАННЫЕ ВЕНТИЛЯТОРА						REZİSTANSLAR / DEFROST HEATERS / ABTAUHEIZUNGEN/ТЭНЫ ОТТАЙКИ			BATARYA BİLGİLERİ / COIL DATA / WÄRMETAUSCHERDATEN / ДАННЫЕ БАТАРЕИ											AĞIRLIK / WEIGHT / GEWICHT / ВЕС
		SC1: Te=0°C ΔT=10°C	SC2: Te= 8°C ΔT=8°C		HAVA DEBİSİ / AIR FLOW / LUFTMENGE / РАСХОД ВОЗДУХА	ATIŞ MESAFESİ / AIR THROW / WURFWEITE / ВОЗДУШНАЯ СТРУЯ	ENERJİ VERİMLİLİĞİ ORANI / ENERGY EFFICIENCY RATIO / ENERGIEEFFIZIENZRATE / КЛАСС ЭНЕРГОЭФФЕКТИВНОСТИ	ENERJİ VERİMLİLİĞİ SINIFI / ENERGY EFFICIENCY CLASS / ENERGIEEFFIZIENZKLASSE / КОЭФФИЦИЕНТ ЭНЕРГОЭФФЕКТИВНОСТИ	SES BASINÇ SEVİYESİ / SOUND PRESSURE LEVEL / SCHALLDRUCKPEGEL / УРОВЕНЬ ЗВУКОВОГО ДАВЛЕНИЯ	SES SEVİYESİ / SOUND POWER LEVEL / SCHALLLEISTUNGSPEGEL / УРОВЕНЬ ЗВУКОВОЙ МОЩНОСТИ	TOPLAM GÜÇ / TOTAL POWER / GESAMTLEISTUNG / ОБЩАЯ МОЩНОСТЬ	TOPLAM AKIM / TOTAL CURRENT / GESAMTSTROMAUFNAHME / ОБЩИЙ ТОК	FAN ADEDİ / NUMBER OF FANS / LÜFTERANZAHL/ КОЛИЧЕСТВО ВЕНТИЛЯТОРОВ	FAN ÇAPI / FAN DIAMETER / LÜFTERDURCHMESSER / ДИАМЕТР ВЕНТИЛЯТОРА	MOTOR / МОТОР	KUTUP SAYISI / NUMBER OF POLES / POLANZAHL/ КОЛИЧЕСТВО ПОЛЮСОВ	BATARYA / COIL / WÄRMETAUSCHER / БАТАРЕЯ	TAVA / DRIP TRAY / TROPFWANNE / ПОДДОН	TOPLAM / TOTAL / GESAMT/ВСЕГО	İÇ HACİM / INNENVOLUMEN / ВНУТРЕННИЙ ОБЪЕМ	BAĞLANTILAR / CONNECTIONS / ANSCHLÜSSE / СОЕДИНЕНИЯ: GİRİŞ / INLET / EINTRITT/ ВХОД	BAĞLANTILAR / CONNECTIONS / ANSCHLÜSSE / СОЕДИНЕНИЯ: ÇIKIŞ / OUTLET / AUSTRITT/ ВЫХОД	DRENAJ ÇAPI / DRAIN SIZE / ABLAUFDURCHMESSER / РАЗМЕР ДРЕНАЖНОГО ОТВЕРСТИЯ	BOYUTLAR / DIMENSIONS / ABMESSUNGEN / ГАБАРИТНЫЕ РАЗМЕРЫ: A	B	C	E	E1	E2	F	
		W		m²	m³/h	m			dB(A)/3m	dB	W	A	PCS	mm	V/Ph/Hz		kW			dm³	mm		"	mm							kg
4,2 mm	EA-145AC4-C01	11831	7912	26.6	5344	15.3	16.2	C	53	75	472	2.28	1	450	230/1/50	4	3.30	-	3.30	5.4	Ø15,9	Ø22	R 3/4"	1007	590	645	735	-	-	395	47
	EA-145AE4-C01	14247	9594	39.9	4790	13.7	19.3	C	53	75	480	2.32	1	450	230/1/50	4	4.90	-	4.90	7.9	Ø15,9	Ø28	R 3/4"	1007	640	645	735	-	-	445	56
	EA-245AC4-C01	23710	15876	53.3	10688	16.8	16.2	C	56	78	944	4.55	2	450	230/1/50	4	6.04	-	6.04	10.8	Ø22	Ø28	R 3/4"	1707	590	645	1435	718	-	395	81
	EA-245AE4-C01	27815	18786	79.9	9581	15.1	18.9	C	56	78	960	4.63	2	450	230/1/50	4	9.06	-	9.06	16.2	Ø28	Ø35	R 3/4"	1707	640	645	1435	718	-	445	97
	EA-345AC4-C01	34786	23339	79.9	16032	17.6	15.9	D	58	80	1416	6.82	3	450	230/1/50	4	9.04	-	9.04	16.2	Ø28	Ø42	R 1 1/2"	2407	590	645	2135	718	700	395	115
	EA-345AE4-C01	41512	28085	119.8	14371	15.7	18.9	C	58	80	1439	6.94	3	450	230/1/50	4	13.56	-	13.56	24.3	Ø35	Ø54	R 1 1/2"	2407	640	645	2135	718	700	445	138
	EA-445AC4-C01	44316	29771	106.5	21375	18.3	15.2	D	59	81	1887	9.09	4	450	230/1/50	4	11.60	-	11.60	21.6	Ø35	Ø54	R 1 1/2"	3107	590	645	2835	718	700	395	149
	EA-445AE4-C01	56916	38575	159.5	19161	16.4	19.4	C	59	81	1919	9.25	4	450	230/1/50	4	17.40	-	17.40	31.7	Ø42	Ø54	R 1 1/2"	3107	640	645	2835	718	700	445	179

EA Ø450 7mm

HATVE / FIN SPACING / LAMELLENABSTAND / ШАГ РЕБРА	KARYER MODEL	KAPASİTE / CAPACITY / LEISTUNG R404A / МОЩНОСТЬ		TOPLAM ALAN / TOTAL SURFACE / GESAMTFLÄCHE / ОБЩАЯ ПЛОЩАДЬ	HAVA TARAFI / AIR SIDE / LUFTSEITE / СТОРОНА ВОЗДУХА		ENERJİ / ENERGY / ENERGIE / ЭНЕРГИЯ		SES / SOUND / SCHALLPEGEL / ЗВУК		FAN BİLGİLERİ / FAN DATA / LÜFTERDATEN / ДАННЫЕ ВЕНТИЛЯТОРА						REZİSTANSLAR / DEFROST HEATERS / ABTAUHEIZUNGEN/ТЭНЫ ОТТАЙКИ			BATARYA BİLGİLERİ / COIL DATA / WÄRMETAUSCHERDATEN / ДАННЫЕ БАТАРЕИ											AĞIRLIK / WEIGHT / GEWICHT / ВЕС
		SC2: Te=-8°C ΔT=8°C	SC3: Te=-25°C ΔT=7°C		HAVA DEBİSİ / AIR FLOW / LUFTMENGE / РАСХОД ВОЗДУХА	ATIŞ MESAFESİ / AIR THROW / WURFWEITE / ВОЗДУШНАЯ СТРУЯ	ENERJİ VERİMLİLİĞİ ORANI / ENERGY EFFICIENCY RATIO / ENERGIEEFFIZIENZRATE / КЛАСС ЭНЕРГОЭФФЕКТИВНОСТИ	ENERJİ VERİMLİLİĞİ SINIFI / ENERGY EFFICIENCY CLASS / ENERGIEEFFIZIENZKLASSE / КОЭФФИЦИЕНТ ЭНЕРГОЭФФЕКТИВНОСТИ	SES BASINÇ SEVİYESİ / SOUND PRESSURE LEVEL / SCHALLDRUCKPEGEL / УРОВЕНЬ ЗВУКОВОГО ДАВЛЕНИЯ	SES SEVİYESİ / SOUND POWER LEVEL / SCHALLLEISTUNGSPEGEL / УРОВЕНЬ ЗВУКОВОЙ МОЩНОСТИ	TOPLAM GÜÇ / TOTAL POWER / GESAMTLEISTUNG / ОБЩАЯ МОЩНОСТЬ	TOPLAM AKIM / TOTAL CURRENT / GESAMTSTROMAUFNAHME / ОБЩИЙ ТОК	FAN ADEDİ / NUMBER OF FANS / LÜFTERANZAHL/ КОЛИЧЕСТВО ВЕНТИЛЯТОРОВ	FAN ÇAPI / FAN DIAMETER / LÜFTERDURCHMESSER / ДИАМЕТР ВЕНТИЛЯТОРА	MOTOR / МОТОР	KUTUP SAYISI / NUMBER OF POLES / POLANZAHL/ КОЛИЧЕСТВО ПОЛЮСОВ	BATARYA / COIL / WÄRMETAUSCHER / БАТАРЕЯ	TAVA / DRIP TRAY / TROPFWANNE / ПОДДОН	TOPLAM / TOTAL / GESAMT/ВСЕГО	İÇ HACİM / INNENVOLUMEN / ВНУТРЕННИЙ ОБЪЕМ	BAĞLANTILAR / CONNECTIONS / ANSCHLÜSSE / СОЕДИНЕНИЯ: GİRİŞ / INLET / EINTRITT/ ВХОД	BAĞLANTILAR / CONNECTIONS / ANSCHLÜSSE / СОЕДИНЕНИЯ: ÇIKIŞ / OUTLET / AUSTRITT/ ВЫХОД	DRENAJ ÇAPI / DRAIN SIZE / ABLAUFDURCHMESSER / РАЗМЕР ДРЕНАЖНОГО ОТВЕРСТИЯ	BOYUTLAR / DIMENSIONS / ABMESSUNGEN / ГАБАРИТНЫЕ РАЗМЕРЫ: A	B	C	E	E1	E2	F	
		W		m²	m³/h	m			dB(A)/3m	dB	W	A	PCS	mm	V/Ph/Hz		kW			dm³	mm		"	mm							kg
7 mm	EA-145AC7-C01	6201	4877	16.7	5648	16.1	16.6	C	53	75	466	2.25	1	450	230/1/50	4	3.30	0.80	4.10	5.4	Ø12,7	Ø22	R 3/4"	1007	590	645	735	-	-	395	45
	EA-145AE7-C01	8170	6426	25.0	5171	14.8	21.5	B	53	75	474	2.29	1	450	230/1/50	4	4.90	0.80	5.70	7.9	Ø15,9	Ø28	R 3/4"	1007	640	645	735	-	-	445	53
	EA-145AG7-C01	9596	7523	33.4	4763	13.6	24.9	B	53	75	481	2.32	1	450	230/1/50	4	4.90	1.60	6.50	10.8	Ø19	Ø28	R 3/4"	1007	690	645	735	-	-	495	65
	EA-245AC7-C01	12708	10084	33.4	11297	17.8	17.0	C	56	78	931	4.49	2	450	230/1/50	4	6.04	1.51	7.55	10.8	Ø22	Ø28	R 3/4"	1707	590	645	1435	718	-	395	77
	EA-245AE7-C01	16835	13181	50.1	10342	16.3	22.2	B	56	78	947	4.57	2	450	230/1/50	4	9.06	1.51	10.57	16.2	Ø15,9	Ø35	R 3/4"	1707	640	645	1435	718	-	445	92
	EA-245AG7-C01	19890	15527	66.8	9526	15.0	25.8	B	56	78	961	4.63	2	450	230/1/50	4	9.06	3.02	12.08	21.6	Ø19	Ø42	R 3/4"	1707	690	645	1435	718	-	495	112
	EA-345AC7-C01	18718	14558	50.1	16945	18.6	16.7	C	58	80	1397	6.74	3	450	230/1/50	4	9.04	2.26	11.30	16.2	Ø19	Ø42	R 1 1/2"	2407	590	645	2135	718	700	395	109
	EA-345AE7-C01	26150	20304	75.1	15513	17.0	23.0	B	58	80	1421	6.85	3	450	230/1/50	4	13.56	2.26	15.82	24.3	Ø22	Ø54	R 1 1/2"	2407	640	645	2135	718	700	445	130
	EA-345AG7-C01	29544	23382	100.1	14289	15.7	25.6	B	58	80	1441	6.95	3	450	230/1/50	4	13.56	4.52	18.08	32.4	Ø22	Ø54	R 1 1/2"	2407	690	645	2135	718	700	495	159
	EA-445AC7-C01	24896	18954	66.8	22594	19.4	16.7	C	59	81	1862	8.98	4	450	230/1/50	4	11.60	2.90	14.50	21.6	Ø22	Ø54	R 1 1/2"	3107	590	645	2835	718	700	395	141
	EA-445AE7-C01	33816	26822	100.1	20685	17.7	22.3	B	59	81	1894	9.13	4	450	230/1/50	4	17.40	2.90	19.60	32.4	Ø35	Ø54	R 1 1/2"	3107	640	645	2835	718	700	445	168
	EA-445AG7-C01	39411	31217	133.5	19052	16.3	25.6	B	59	81	1921	9.26	4	450	230/1/50	4	17.40	5.80	23.20	43.2	Ø35	Ø54	R 1 1/2"	3107	690	645	2835	718	700	495	207

EA Ø450 10mm

HATVE / FIN SPACING / LAMELLENABSTAND / ШАГ РЕБРА	KARYER MODEL	KAPASİTE / CAPACITY / LEISTUNG R404A / МОЩНОСТЬ		TOPLAM ALAN / TOTAL SURFACE / GESAMTFLÄCHE / ОБЩАЯ ПЛОЩАДЬ	HAVA TARAFI / AIR SIDE / LUFTSEITE / СТОРОНА ВОЗДУХА		ENERJİ / ENERGY / ENERGIE / ЭНЕРГИЯ		SES / SOUND / SCHALLPEGEL / ЗВУК		FAN BİLGİLERİ / FAN DATA / LÜFTERDATEN / ДАННЫЕ ВЕНТИЛЯТОРА						REZİSTANSLAR / DEFROST HEATERS / ABTAUHEIZUNGEN/ТЭНЫ ОТТАЙКИ			BATARYA BİLGİLERİ / COIL DATA / WÄRMETAUSCHERDATEN / ДАННЫЕ БАТАРЕИ											AĞIRLIK / GEWICHT / ВЕС
		SC3: Te=-25°C ΔT=7°C	SC4: Te=-31°C ΔT=6°C		HAVA DEBİSİ / AIR FLOW / LUFTMENGE / РАСХОД ВОЗДУХА	ATIŞ MESAFESİ / AIR THROW / WURFWEITE / ВОЗДУШНАЯ СТРУЯ	ENERJİ VERİMLİLİĞİ ORANI / ENERGY EFFICIENCY RATIO / ENERGIEEFFIZIENZRATE / КОЭФФИЦИЕНТ ЭНЕРГОЭФФЕКТИВНОСТИ	ENERJİ VERİMLİLİĞİ SINIFI / ENERGY EFFICIENCY CLASS / ENERGIEEFFIZIENZKLASSE / КОЭФФИЦИЕНТ ЭНЕРГОЭФФЕКТИВНОСТИ	SES BASINÇ SEVİYESİ / SOUND PRESSURE LEVEL / SCHALLDRUCKPEGEL / УРОВЕНЬ ЗВУКОВОГО ДАВЛЕНИЯ	SES SEVİYESİ / SOUND POWER LEVEL / SCHALLEISTUNGSPEGEL / УРОВЕНЬ ЗВУКОВОЙ МОЩНОСТИ	TOPLAM GÜÇ / TOTAL POWER / GESAMTLEISTUNG / ОБЩАЯ МОЩНОСТЬ	TOPLAM AKIM / TOTAL CURRENT / GESAMTSTROMAUFNAHME / ОБЩИЙ ТОК	FAN ADEDİ / NUMBER OF FANS / LÜFTERANZAHL / КОЛИЧЕСТВО ВЕНТИЛЯТОРОВ	FAN ÇAPI / FAN DIAMETER / LÜFTERDURCHMESSER / ДИАМЕТР ВЕНТИЛЯТОРА	MOTOR / МОТОР	KUTUP SAYISI / NUMBER OF POLES / POLANZAHL / КОЛИЧЕСТВО ПОЛЮСОВ	BATARYA / COIL / WÄRMETAUSCHER / БАТАРЕЯ	TAVA / DRIP TRAY / TROPFWANNE / ПОДДОН	TOPLAM / TOTAL / GESAMT/ВСЕГО	İÇ HACİM / INNER VOLUME / INNENVOLUMEN / ВНУТРЕННИЙ ОБЪЕМ	BAĞLANTILAR / CONNECTIONS / ANSCHLÜSSE / СОЕДИНЕНИЯ: GİRİŞ / INLET / EINTRITT / ВХОД	BAĞLANTILAR / CONNECTIONS / ANSCHLÜSSE / СОЕДИНЕНИЯ: ÇIKIŞ / OUTLET / AUSTRITT / ВЫХОД	DRENAJ ÇAPI / DRAIN SIZE / ABLAUFDURCHMESSER / РАЗМЕР ДРЕНАЖНОГО ОТВЕРСТИЯ	BOYUTLAR / DIMENSIONS / ABMESSUNGEN / ГАБАРИТНЫЕ РАЗМЕРЫ: A	B	C	E	E1	E2	F	
		W		m²	m³/h	m			dB(A)/3m	dB	W	A	PCS	mm	V/Ph/Hz		kW			dm³	mm		"	mm							kg
10 mm	EA-145AC10-C01	3998	3130	12.2	5820	16.6	16.2	C	53	75	460	2.23	1	450	230/1/50	4	3.30	0.80	4.10	5.4	Ø9,52	Ø22	R 3/4"	1007	590	645	735	-	-	395	45
	EA-145AE10-C01	5279	4177	18.3	5400	15.4	20.8	C	53	75	472	2.27	1	450	230/1/50	4	4.90	1.60	6.50	8.1	Ø12,7	Ø28	R 3/4"	1007	640	645	735	-	-	445	53
	EA-145AG10-C01	6325	5011	24.4	5031	14.4	24.8	B	53	75	475	2.29	1	450	230/1/50	4	4.90	1.60	6.50	10.8	Ø12,7	Ø28	R 3/4"	1007	690	645	735	-	-	495	64
	EA-245AC10-C01	8312	6523	24.4	11640	18.3	16.9	C	56	78	919	4.45	2	450	230/1/50	4	6.04	1.51	7.55	10.8	Ø12,7	Ø28	R 3/4"	1707	590	645	1435	718	-	395	77
	EA-245AE10-C01	11326	8967	36.7	10800	17.0	22.4	B	56	78	943	4.54	2	450	230/1/50	4	9.06	3.02	12.08	16.2	Ø15,9	Ø35	R 3/4"	1707	640	645	1435	718	-	445	91
	EA-245AG10-C01	13513	10742	48.9	10063	15.8	26.5	B	56	78	950	4.58	2	450	230/1/50	4	9.06	3.02	12.08	21.6	Ø19	Ø42	R 3/4"	1707	690	645	1435	718	-	495	110
	EA-345AC10-C01	12715	10053	36.3	17460	19.1	17.2	C	58	80	1379	6.67	3	450	230/1/50	4	9.04	2.26	11.30	15.1	Ø22	Ø35	R 1 1/2"	2407	590	645	2135	718	700	395	106
	EA-345AE10-C01	17100	13453	54.8	16200	17.7	22.5	B	58	80	1414	6.81	3	450	230/1/50	4	13.56	4.52	18.08	23.8	Ø19	Ø42	R 1 1/2"	2407	640	645	2135	718	700	445	127
	EA-345AG10-C01	20312	16160	73.3	15094	16.5	26.6	B	58	80	1425	6.87	3	450	230/1/50	4	13.56	4.52	18.08	32.4	Ø22	Ø54	R 1 1/2"	2407	690	645	2135	718	700	495	157
	EA-445AC10-C01	16986	13318	48.9	23280	20.0	17.2	C	59	81	1838	8.90	4	450	230/1/50	4	11.60	2.90	14.50	21.6	Ø19	Ø42	R 1 1/2"	3107	590	645	2835	718	700	395	139
	EA-445AE10-C01	22887	18032	73.3	21600	18.5	22.6	B	59	81	1885	9.07	4	450	230/1/50	4	17.40	5.80	23.20	32.4	Ø22	Ø54	R 1 1/2"	3107	640	645	2835	718	700	445	166
	EA-445AG10-C01	27337	21760	97.7	20126	17.3	26.8	B	59	81	1899	9.16	4	450	230/1/50	4	17.40	5.80	23.20	43.2	Ø28	Ø54	R 1 1/2"	3107	690	645	2835	718	700	495	204

EA Ø500 4,2mm

HATVE / FIN SPACING / LAMELLENABSTAND / ШАГ РЕБРА	KARYER MODEL	KAPASİTE / CAPACITY / LEISTUNG R404A / МОЩНОСТЬ				TOPLAM ALAN / TOTAL SURFACE / GESAMTFLÄCHE / ОБЩАЯ ПЛОЩАДЬ	HAVA TARAFI / AIR SIDE / LUFTSEITE / СТОРОНА ВОЗДУХА				ENERJİ / ENERGY / ENERGIE / ЭНЕРГИЯ				SES / SOUND / SCHALLPEGEL / ЗВУК				FAN BİLGİLERİ / FAN DATA / LÜFTERDATEN / ДАННЫЕ ВЕНТИЛЯТОРА								REZİSTANSLAR / DEFROST HEATERS / ABTAUHEIZUNGEN / ТЭНЫ ОТТАЙКИ			BATARYA BİLGİLERİ / COIL DATA / WÄRMETAUSCHERDATEN / ДАННЫЕ БАТАРЕИ													
		SC1: Te=0°C ΔT=10°C		SC2: Te=-8°C ΔT=8°C			HAVA DEBİSİ / AIR FLOW / LUFTMENGE / РАСХОД ВОЗДУХА		ATIŞ MESAFESİ / AIR THROW / WURFWEITE / ВОЗДУШНАЯ СТРУЯ		ENERJİ VERİMLİLİĞİ ORANI / ENERGY EFFICIENCY RATIO / ENERGIEEFFIZIENZRATE / КПД ЭНЕРГОЭФФЕКТИВНОСТИ		ENERJİ VERİMLİLİĞİ SINIFI / ENERGY EFFICIENCY CLASS / ENERGIEEFFIZIENZKLASSE / КЛАСС ЭНЕРГОЭФФЕКТИВНОСТИ		SES BASINÇ SEVİYESİ / SOUND PRESSURE LEVEL / SCHALLDRUCKPEGEL / УРОВЕНЬ ЗВУКОВОГО ДАВЛЕНИЯ		SES SEVİYESİ / SOUND POWER LEVEL / SCHALLLEISTUNGSPEGEL / УРОВЕНЬ ЗВУКОВОЙ МОЩНОСТИ		TOPLAM GÜÇ / TOTAL POWER / GESAMTLEISTUNG / ОБЩАЯ МОЩНОСТЬ		TOPLAM AKIM / TOTAL CURRENT / GESAMTSTROMAUFNAHME / ОБЩИЙ ТОК		FAN ADEDİ / NUMBER OF FANS / LÜFTERANZAHL / КОЛИЧЕСТВО ВЕНТИЛЯТОРОВ	FAN ÇAPI / FAN DIAMETER / LÜFTERDURCHMESSER / ДИАМЕТР ВЕНТИЛЯТОРА	MOTOR / МОТОР	KUTUP SAYISI / NUMBER OF POLES / POLANZAHL / КОЛИЧЕСТВО ПОЛЮСОВ	BATARYA / COIL / WÄRMETAUSCHER / БАТАРЕЯ	TAVA / DRIP TRAY / TROPFWANNE / ПОДДОН	TOPLAM / TOTAL / GESAMT/ВСЕГО	İÇ HACİM / INTERNAL VOLUME / INNENVOLUMEN/ВНУТРЕННИЙ ОБЪЕМ	BAĞLANTILAR / CONNECTIONS / ANSCHLÜSSE / СОЕДИНЕНИЯ		DRENAJ ÇAPI / DRAIN SIZE / ABLAUFDURCHMESSER / РАЗМЕР ДРЕНАЖНОГО ОТВЕРСТИЯ	BOYUTLAR / DIMENSIONS / ABMESSUNGEN / ГАБАРИТНЫЕ РАЗМЕРЫ							AĞIRLIK / WEIGHT / GEWICHT / ВЕС
		kW					m³/h		m						dB(A)/3m		dB		kW		A																						
		Δ	Y	Δ	Y	m²	Δ	Y	Δ	Y	Δ	Y	Δ	Y	Δ	Y	Δ	Y	Δ	Y	Δ	Y	PCS	mm	V/Ph/Hz		kW			dm³	mm		"	mm								kg
4,2 mm	EA-150AC4-C02	15.80	12.95	10.56	8.71	34.5	7512	5283	19.3	13.6	14.6	16.5	D	C	58	51	80	73	0.70	0.51	1.25	0.89	1	500	400/3/50	4	3.88	-	3.88	7.0	Ø19	Ø28	R 3/4"	1157	590	685	885	-	-	395	57
	EA-150AC4-C03	15.23	-	10.19	-	34.5	7013	-	18.0	-	14.6	-	D	-	56	-	78	-	0.67	-	2.99	-	1	500	230/1/50	4	3.88	-	3.88	7.0	Ø19	Ø28	R 3/4"	1157	590	685	885	-	-	395	57
	EA-150AE4-C02	18.87	14.59	12.73	9.84	51.7	6828	4629	17.6	11.9	16.9	18.3	C	C	58	51	80	73	0.73	0.52	1.30	0.91	1	500	400/3/50	4	5.82	-	5.82	10.5	Ø22	Ø28	R 3/4"	1157	640	685	885	-	-	445	68
	EA-150AE4-C03	17.97	-	12.13	-	51.7	6335	-	16.3	-	16.9	-	C	-	56	-	78	-	0.69	-	3.06	-	1	500	230/1/50	4	5.82	-	5.82	10.5	Ø22	Ø28	R 3/4"	1157	640	685	885	-	-	445	68
	EA-150AG4-C02	21.24	15.71	14.39	10.64	68.9	6263	4178	16.1	10.7	18.5	19.6	C	C	59	51	81	73	0.75	0.52	1.33	0.93	1	500	400/3/50	4	5.82	-	5.82	13.8	Ø22	Ø35	R 3/4"	1157	740	685	885	-	-	545	88
	EA-150AG4-C03	20.06	-	13.62	-	68.9	5776	-	14.9	-	18.6	-	C	-	57	-	78	-	0.71	-	3.13	-	1	500	230/1/50	4	5.82	-	5.82	13.8	Ø22	Ø35	R 3/4"	1157	740	685	885	-	-	545	88
	EA-250AC4-C02	31.95	26.14	21.38	17.60	69.0	15024	10567	21.3	14.9	14.8	16.7	D	C	61	54	83	76	1.40	1.02	2.50	1.78	2	500	400/3/50	4	7.40	-	7.40	14.0	Ø22	Ø35	R 3/4"	2007	590	685	1735	868	-	395	101
	EA-250AC4-C03	30.78	-	20.63	-	69.0	14026	-	19.8	-	14.8	-	D	-	59	-	81	-	1.35	-	5.98	-	2	500	230/1/50	4	7.40	-	7.40	14.0	Ø22	Ø35	R 3/4"	2007	590	685	1735	868	-	395	101
	EA-250AE4-C02	38.18	29.44	25.78	19.91	103.5	13657	9259	19.3	13.1	17.1	18.6	C	C	61	54	83	76	1.45	1.04	2.59	1.82	2	500	400/3/50	4	11.10	-	11.10	21.0	Ø28	Ø42	R 3/4"	2007	640	685	1735	868	-	445	120
	EA-250AE4-C03	36.34	-	24.55	-	103.5	12670	-	17.9	-	17.1	-	C	-	59	-	81	-	1.39	-	6.12	-	2	500	230/1/50	4	11.10	-	11.10	21.0	Ø28	Ø42	R 3/4"	2007	640	685	1735	868	-	445	120
	EA-250AG4-C02	42.22	31.12	28.68	20.85	138.0	12525	8356	17.7	11.8	18.5	19.2	C	C	61	54	84	76	1.50	1.05	2.65	1.85	2	500	400/3/50	4	11.10	-	11.10	28.0	Ø22	Ø54	R 3/4"	2007	740	685	1735	868	-	545	158
	EA-250AG4-C03	39.95	-	27.20	-	138.0	11552	-	16.3	-	18.5	-	C	-	59	-	81	-	1.42	-	6.25	-	2	500	230/1/50	4	11.10	-	11.10	28.0	Ø22	Ø54	R 3/4"	2007	740	685	1735	868	-	545	158
	EA-350AC4-C02	44.80	36.92	30.10	24.43	103.5	22536	15850	22.2	15.6	13.9	15.4	D	D	63	56	85	78	2.09	1.53	3.75	2.67	3	500	400/3/50	4	10.80	-	10.80	21.0	Ø35	Ø54	R 1 1/2"	2857	590	715	2285	868	850	510	144
	EA-350AC4-C03	43.33	-	29.15	-	103.5	21038	-	20.7	-	13.9	-	D	-	61	-	83	-	2.02	-	8.97	-	3	500	230/1/50	4	10.80	-	10.80	21.0	Ø35	Ø54	R 1 1/2"	2857	590	715	2285	868	850	510	144
	EA-350AE4-C02	60.59	46.33	40.89	31.43	155.2	20485	13888	20.2	13.7	18.1	19.5	C	C	63	56	85	78	2.18	1.56	3.88	2.73	3	500	400/3/50	4	16.20	-	16.20	31.5	Ø35	Ø54	R 1 1/2"	2857	640	715	2285	868	850	560	172
	EA-350AE4-C03	57.75	-	39.00	-	155.2	19005	-	18.7	-	18.1	-	C	-	61	-	83	-	2.08	-	9.18	-	3	500	230/1/50	4	16.20	-	16.20	31.5	Ø35	Ø54	R 1 1/2"	2857	640	715	2285	868	850	560	172
	EA-350AG4-C02	63.88	47.19	43.33	31.97	206.7	18788	12534	18.5	12.4	18.6	19.6	C	C	63	56	86	78	2.25	1.57	3.98	2.77	3	500	400/3/50	4	16.20	-	16.20	41.3	Ø42	Ø54	R 1 1/2"	2857	740	715	2285	868	850	660	226
	EA-350AG4-C03	60.32	-	41.01	-	206.7	17328	-	17.1	-	18.6	-	C	-	61	-	83	-	2.13	-	9.37	-	3	500	230/1/50	4	16.20	-	16.20	41.3	Ø42	Ø54	R 1 1/2"	2857	740	715	2285	868	850	660	226
	EA-450AC4-C02	63.94	52.31	42.81	35.23	138.0	30048	21133	23.2	16.3	14.8	16.7	D	C	63	56	86	79	2.79	2.04	5.00	3.56	4	500	400/3/50	4	14.00	-	14.00	28.0	Ø35	Ø54	R 1 1/2"	3707	590	715	3435	868	850	510	186
	EA-450AC4-C03	61.61	-	41.31	-	138.0	28051	-	21.6	-	14.8	-	D	-	61	-	84	-	2.70	-	11.96	-	4	500	230/1/50	4	14.00	-	14.00	28.0	Ø35	Ø54	R 1 1/2"	3707	590	715	3435	868	850	510	186
	EA-450AE4-C02	75.80	58.49	51.20	39.53	207.0	27314	18518	21.1	14.3	17.0	18.4	C	C	63	56	86	79	2.91	2.07	5.17	3.63	4	500	400/3/50	4	21.00	-	21.00	42.0	Ø42	Ø54	R 1 1/2"	3707	640	715	3435	868	850	560	225
	EA-450AE4-C03	72.19	-	48.79	-	207.0	25340	-	19.6	-	17.0	-	C	-	61	-	84	-	2.77	-	12.24	-	4	500	230/1/50	4	21.00	-	21.00	42.0	Ø42	Ø54	R 1 1/2"	3707	640	715	3435	868	850	560	225
	EA-450AG4-C02	89.81	65.78	60.64	44.89	275.7	25050	16712	19.3	12.9	19.5	20.7	C	C	64	56	87	79	3.00	2.10	5.30	3.70	4	500	400/3/50	4	21.00	-	21.00	55.1	Ø42	Ø54	R 1 1/2"	3707	740	715	3435	868	850	660	295
	EA-450AG4-C03	85.39	-	57.83	-	275.7	23104	-	17.8	-	19.7	-	C	-	62	-	84	-	2.84	-	12.49	-	4	500	230/1/50	4	21.00	-	21.00	55.1	Ø42	Ø54	R 1 1/2"	3707	740	715	3435	868	850	660	295
	EA-550AC4-C02	79.33	64.71	52.89	43.43	162.3	36732	25777	23.2	16.2	14.5	16.4	D	C	64	57	87	80	3.52	2.56	6.30	4.47	5	500	400/3/50	4	16.40	-	16.40	32.9	Ø35	Ø54	R 1 1/2"	4307	590	715	4035	818	800	510	220
	EA-550AC4-C03	76.44	-	51.03	-	162.3	34269	-	21.7	-	14.5	-	D	-	62	-	85	-	3.39	-	15.03	-	5	500	230/1/50	4	16.40	-	16.40	32.9	Ø35	Ø54	R 1 1/2"	4307	590	715	4035	818	800	510	220
	EA-550AE4-C02	98.67	74.93	66.49	50.88	243.5	33242	22264	21.0	14.0	17.5	18.9	C	C	64	57	87	80	3.67	2.60	6.51	4.56	5	500	400/3/50	4	24.60	-	24.60	49.4	Ø42	Ø54	R 1 1/2"	4307	640	715	4035	818	800	560	267
	EA-550AE4-C03	93.80	-	63.26	-	243.5	30709	-	19.3	-	17.5	-	C	-	62	-	85	-	3.49	-	15.42	-	5	500	230/1/50	4	24.60	-	24.60	49.4	Ø42	Ø54	R 1 1/2"	4307	640	715	4035	818	800	560	267

EA Ø500 7mm

HATVE / FIN SPACING / LAMELLENABSTAND / ШАГ РЕБРА	KARYER MODEL	KAPASİTE / CAPACITY / LEISTUNG R404A / МОЩНОСТЬ				TOPLAM ALAN / TOTAL SURFACE / GESAMTFLÄCHE / ОБЩАЯ ПЛОЩАДЬ	HAVA TARAFI / AIR SIDE / LUFTSEITE / СТОРОНА ВОЗДУХА				ENERJİ / ENERGY / ENERGIE / ЭНЕРГИЯ				SES / SOUND / SCHALLPEGEL / ЗВУК				FAN BİLGİLERİ / FAN DATA / LÜFTERDATEN / ДАННЫЕ ВЕНТИЛЯТОРА								REZİSTANSLAR / DEFROST HEATERS / ABTAUHEIZUNGEN / ТЭНЫ ОТТАЙКИ			BATARYA BİLGİLERİ / COIL DATA / WÄRMETAUSCHERDATEN / ДАННЫЕ БАТАРЕИ													
		SC2: Te=-8°C ΔT=8°C		SC3:Te=-25°C ΔT=7°C			HAVA DEBİSİ / AIR FLOW / LUFTMENGE / РАСХОД ВОЗДУХА		ATIŞ MESAFESİ / AIR THROW / WURFWEITE / ВОЗДУШНАЯ СТРУЯ		ENERJİ VERİMLİLİĞİ ORANI / ENERGY EFFICIENCY RATIO / ENERGIEEFFIZIENZRATE / КЛАСС ЭНЕРГОЭФФЕКТИВНОСТИ		ENERJİ VERİMLİLİĞİ SINIFI / ENERGY EFFICIENCY CLASS / ENERGIEEFFIZIENZKLASSE / КОЭФФИЦИЕНТ ЭНЕРГОЭФФЕКТИВНОСТИ		SES BASINÇ SEVİYESİ / SOUND PRESSURE LEVEL / SCHALLDRUCKPEGEL / УРОВЕНЬ ЗВУКОВОГО ДАВЛЕНИЯ		SES SEVİYESİ / SOUND POWER LEVEL / SCHALLLEISTUNGSPEGEL / УРОВЕНЬ ЗВУКОВОЙ МОЩНОСТИ		TOPLAM GÜÇ / TOTAL POWER / GESAMTLEISTUNG / ОБЩАЯ МОЩНОСТЬ		TOPLAM AKIM / TOTAL CURRENT / GESAMTSTROMAUFNAHME / ОБЩИЙ ТОК		FAN ADEDİ / NUMBER OF FANS / LÜFTERANZAHL / КОЛИЧЕСТВО ВЕНТИЛЯТОРОВ	FAN ÇAPI / FAN DIAMETER / LÜFTERDURCHMESSER / ДИАМЕТР ВЕНТИЛЯТОРА	MOTOR / МОТОР	KUTUP SAYISI / NUMBER OF POLES / POLANZAHL / КОЛИЧЕСТВО ПОЛЮСОВ	BATARYA / COIL / WÄRMETAUSCHER / БАТАРЕЯ	TAVA / DRIP TRAY / TROPFWANNE / ПОДДОН	TOPLAM / TOTAL / GESAMT/ВСЕГО	İÇ HACİM / INTERNAL VOLUME / INNENVOLUMEN/ВНУТРЕННИЙ ОБЪЕМ	BAĞLANTILAR / CONNECTIONS / ANSCHLÜSSE / СОЕДИНЕНИЯ		DRENAJ ÇAPI / DRAIN SIZE / ABLAUFDURCHMESSER / РАЗМЕР ДРЕНАЖНОГО ОТВЕРСТИЯ	BOYUTLAR / DIMENSIONS / ABMESSUNGEN / ГАБАРИТНЫЕ РАЗМЕРЫ							AĞIRLIK / WEIGHT / GEWICHT / ВЕС
																																GİRİŞ / INLET / EINTRITT/ ВХОД	ÇIKIŞ / OUTLET / AUSTRITT / ВЫХОД								
		kW					m³/h		m						dB(A)/3m		dB		kW		A																					
		Δ	Y	Δ	Y	m²	Δ	Y	Δ	Y	Δ	Y	Δ	Y	Δ	Y	Δ	Y	Δ	Y	Δ	Y	PCS	mm	V/Ph/Hz		kW			dm³	mm		"	mm							kg
7 mm	EA-150AC7-C02	8.47	7.02	6.71	5.41	21.6	7874	5495	20.3	14.1	15.4	17.2	D	C	59	51	81	73	0.68	0.51	1.24	0.89	1	500	400/3/50	4	3.88	0.97	4.85	7.0	Ø12,7	Ø28	R 3/4"	1157	590	685	885	-	-	395	55
	EA-150AC7-C03	8.18	-	6.45	-	21.6	7350	-	18.9	-	15.3	-	D	-	57	-	79	-	0.67	-	2.96	-	1	500	230/1/50	4	3.88	0.97	4.85	7.0	Ø12,7	Ø28	R 3/4"	1157	590	685	885	-	-	395	55
	EA-150AE7-C02	11.13	8.78	8.66	6.78	32.4	7291	5105	18.8	13.1	19.6	21.4	C	B	58	51	80	73	0.71	0.51	1.27	0.90	1	500	400/3/50	4	5.82	1.94	7.76	10.5	Ø15,9	Ø28	R 3/4"	1157	640	685	885	-	-	445	66
	EA-150AE7-C03	10.71	-	8.29	-	32.4	6800	-	17.5	-	19.6	-	C	-	56	-	78	-	0.68	-	3.01	-	1	500	230/1/50	4	5.82	1.94	7.76	10.5	Ø15,9	Ø28	R 3/4"	1157	640	685	885	-	-	445	65
	EA-150AG7-C02	12.64	9.36	9.80	7.37	43.2	6797	4597	17.5	11.8	21.7	22.5	B	B	58	51	80	73	0.73	0.52	1.30	0.91	1	500	400/3/50	4	5.82	1.94	7.76	14.0	Ø15,9	Ø35	R 3/4"	1157	740	685	885	-	-	545	80
	EA-150AG7-C03	11.96	-	9.29	-	43.2	6301	-	16.2	-	21.5	-	B	-	56	-	78	-	0.69	-	3.07	-	1	500	230/1/50	4	5.82	1.94	7.76	14.0	Ø15,9	Ø35	R 3/4"	1157	740	685	885	-	-	545	80
	EA-250AC7-C02	16.98	14.07	13.51	10.87	43.2	15749	10991	22.3	15.5	15.5	17.3	D	C	62	54	84	76	1.37	1.02	2.48	1.77	2	500	400/3/50	4	7.40	1.85	9.25	14.0	Ø22	Ø35	R 3/4"	2007	590	685	1735	868	-	395	96
	EA-250AC7-C03	16.40	-	12.97	-	43.2	14700	-	20.8	-	15.4	-	D	-	60	-	82	-	1.33	-	5.92	-	2	500	230/1/50	4	7.40	1.85	9.25	14.0	Ø22	Ø35	R 3/4"	2007	590	685	1735	868	-	395	96
	EA-250AE7-C02	22.73	17.94	17.84	13.89	64.9	14582	10211	20.6	14.4	20.1	21.9	C	B	61	54	83	76	1.41	1.02	2.53	1.80	2	500	400/3/50	4	11.10	3.70	14.80	21.0	Ø19	Ø42	R 3/4"	2007	640	685	1735	868	-	445	114
	EA-250AE7-C03	21.89	-	17.07	-	64.9	13601	-	19.2	-	20.1	-	C	-	59	-	81	-	1.36	-	6.02	-	2	500	230/1/50	4	11.10	3.70	14.80	21.0	Ø19	Ø42	R 3/4"	2007	640	685	1735	868	-	445	114
	EA-250AG7-C02	27.51	20.22	21.51	15.99	86.5	13594	9194	19.2	13.0	23.6	24.3	B	B	61	54	83	76	1.46	1.04	2.59	1.82	2	500	400/3/50	4	11.10	3.70	14.80	28.0	Ø22	Ø54	R 3/4"	2007	740	685	1735	868	-	545	142
	EA-250AG7-C03	26.05	-	20.38	-	86.5	12603	-	17.8	-	23.4	-	B	-	59	-	81	-	1.39	-	6.13	-	2	500	230/1/50	4	11.10	3.70	14.80	28.0	Ø22	Ø54	R 3/4"	2007	740	685	1735	868	-	545	142
	EA-350AC7-C02	24.76	19.70	18.83	15.23	64.9	23623	16486	23.3	16.3	15.1	16.1	D	C	63	56	86	78	2.05	1.52	3.71	2.65	3	500	400/3/50	4	10.80	2.70	13.50	21.0	Ø22	Ø54	R 1 1/2"	2857	590	715	2285	868	850	510	136
	EA-350AC7-C03	23.79	-	18.16	-	64.9	22050	-	21.7	-	14.9	-	D	-	61	-	84	-	1.99	-	8.87	-	3	500	230/1/50	4	10.80	2.70	13.50	21.0	Ø22	Ø54	R 1 1/2"	2857	590	715	2285	868	850	510	137
	EA-350AE7-C02	33.08	26.56	26.24	20.49	97.3	21873	15316	21.6	15.1	19.4	21.6	C	B	63	56	85	78	2.12	1.54	3.79	2.69	3	500	400/3/50	4	16.20	5.40	21.60	31.5	Ø35	Ø54	R 1 1/2"	2857	640	715	2285	868	850	560	163
	EA-350AE7-C03	31.80	-	25.10	-	97.3	20401	-	20.1	-	19.5	-	C	-	61	-	83	-	2.04	-	9.03	-	3	500	230/1/50	4	16.20	5.40	21.60	31.5	Ø35	Ø54	R 1 1/2"	2857	640	715	2285	868	850	560	163
	EA-350AG7-C02	39.96	29.91	31.60	23.53	129.5	20391	13791	20.1	13.6	22.8	24.0	B	B	63	56	85	78	2.18	1.56	3.88	2.73	3	500	400/3/50	4	16.20	5.40	21.60	41.3	Ø42	Ø54	R 1 1/2"	2857	740	715	2285	868	850	660	203
	EA-350AG7-C03	38.11	-	29.91	-	129.5	18904	-	18.6	-	22.8	-	B	-	61	-	83	-	2.08	-	9.20	-	3	500	230/1/50	4	16.20	5.40	21.60	41.3	Ø42	Ø54	R 1 1/2"	2857	740	715	2285	868	850	660	203
	EA-450AC7-C02	33.98	28.13	27.09	21.77	86.5	31497	21982	24.3	17.0	15.5	17.3	D	C	64	56	87	79	2.73	2.03	4.95	3.53	4	500	400/3/50	4	14.00	3.50	17.50	28.0	Ø35	Ø54	R 1 1/2"	3707	590	715	3435	868	850	510	177
	EA-450AC7-C03	32.83	-	26.03	-	86.5	29400	-	22.7	-	15.4	-	D	-	62	-	85	-	2.66	-	11.83	-	4	500	230/1/50	4	14.00	3.50	17.50	28.0	Ø35	Ø54	R 1 1/2"	3707	590	715	3435	868	850	510	177
	EA-450AE7-C02	45.51	35.90	35.78	27.83	129.7	29163	20422	22.5	15.8	20.1	21.9	C	B	63	56	86	79	2.83	2.05	5.06	3.59	4	500	400/3/50	4	21.00	7.00	28.00	42.0	Ø42	Ø54	R 1 1/2"	3707	640	715	3435	868	850	560	214
	EA-450AE7-C03	43.82	-	34.22	-	129.7	27201	-	21.0	-	20.1	-	C	-	61	-	84	-	2.72	-	12.04	-	4	500	230/1/50	4	21.00	7.00	28.00	42.0	Ø42	Ø54	R 1 1/2"	3707	640	715	3435	868	850	560	214
	EA-450AG7-C02	51.59	39.65	40.42	31.23	172.7	27188	18388	21.0	14.2	22.1	23.8	B	B	63	56	86	79	2.91	2.08	5.17	3.64	4	500	400/3/50	4	21.00	7.00	28.00	55.1	Ø42	Ø54	R 1 1/2"	3707	740	715	3435	868	850	660	263
	EA-450AG7-C03	48.85	-	38.56	-	172.7	25205	-	19.4	-	22.0	-	B	-	61	-	84	-	2.78	-	12.26	-	4	500	230/1/50	4	21.00	7.00	28.00	55.1	Ø42	Ø54	R 1 1/2"	3707	740	715	3435	868	850	660	263
	EA-550AC7-C02	39.68	33.03	31.17	26.17	101.7	38709	27092	24.6	17.2	14.4	16.2	D	C	65	57	88	80	3.44	2.54	6.21	4.42	5	500	400/3/50	4	16.40	4.10	20.50	32.9	Ø35	Ø54	R 1 1/2"	4307	590	715	4035	818	800	510	213
	EA-550AC7-C03	38.18	-	30.18	-	101.7	36134	-	22.9	-	14.3	-	D	-	63	-	86	-	3.34	-	14.84	-	5	500	230/1/50	4	16.40	4.10	20.50	32.9	Ø35	Ø54	R 1 1/2"	4307	590	715	4035	818	800	510	213
	EA-550AE7-C02	52.51	42.06	41.76	32.51	152.6	35585	24686	22.5	15.4	18.3	20.4	C	C	64	57	87	80	3.57	2.57	6.37	4.51	5	500	400/3/50	4	24.60	8.20	32.80	49.4	Ø42	Ø54	R 1 1/2"	4307	640	715	4035	818	800	560	256
	EA-550AE7-C03	50.25	-	39.85	-	152.6	33163	-	20.9	-	18.3	-	C	-	62	-	85	-	3.42	-	15.14	-	5	500	230/1/50	4	24.60	8.20	32.80	49.4	Ø42	Ø54	R 1 1/2"	4307	640	715	4035	818	800	560	256

EA Ø500 10mm

HATVE / FIN SPACING / LAMELLENABSTAND / ШАГ РЕБРА	KARYER MODEL	KAPASİTE / CAPACITY / LEISTUNG R404A / МОЩНОСТЬ				TOPLAM ALAN / TOTAL SURFACE / GESAMTFLÄCHE / ОБЩАЯ ПЛОЩАДЬ	HAVA TARAFI / AIR SIDE / LUFTSEITE / СТОРОНА ВОЗДУХА				ENERJİ / ENERGY / ENERGIE / ЭНЕРГИЯ				SES / SOUND / SCHALLPEGEL / ЗВУК				FAN BİLGİLERİ / FAN DATA / LÜFTERDATEN / ДАННЫЕ ВЕНТИЛЯТОРА								REZİSTANSLAR / DEFROST HEATERS / ABTAUHEIZUNGEN /ТЭНы ОТТАЙКИ			BATARYA BİLGİLERİ / COIL DATA / WÄRMETAUSCHERDATEN / ДАННЫЕ БАТАРЕИ											
		SC3: Te=-25°C ΔT=7°C		SC4: Te=-31°C ΔT=6°C			HAVA DEBİSİ / AIR FLOW / LUFTMENGE / РАСХОД ВОЗДУХА		ATIŞ MESAFESİ / AIR THROW / WURFWEITE / ВОЗДУШНАЯ СТРУЯ		ENERJİ VERİMLİLİĞİ ORANI / ENERGY EFFICIENCY RATIO / ENERGIEEFFIZIENZRATE / КПДСС ЭНЕРГОЭФФЕКТИВНОСТИ		ENERJİ VERİMLİLİĞİ SINIFI / ENERGY EFFICIENCY CLASS / ENERGIEEFFIZIENZKLASSE / КОЭФФИЦИЕНТ ЭНЕРГОЭФФЕКТИВНОСТИ		SES BASINÇ SEVİYESİ / SOUND PRESSURE LEVEL / SCHALLDRUCKPEGEL / УРОВЕНЬ ЗВУКОВОГО ДАВЛЕНИЯ		SES SEVİYESİ / SOUND POWER LEVEL / SCHALLLEISTUNGSPEGEL / УРОВЕНЬ ЗВУКОВОЙ МОЩНОСТИ		TOPLAM GÜÇ / TOTAL POWER / GESAMTLEISTUNG / ОБЩАЯ МОЩНОСТЬ		TOPLAM AKIM / TOTAL CURRENT / GESAMTSTROMAUFNAHME / ОБЩИЙ ТОК		FAN ADEDİ / NUMBER OF FANS / LÜFTERANZAHL/ КОЛИЧЕСТВО ВЕНТИЛЯТОРОВ	FAN ÇAPI / FAN DIAMETER / LÜFTERDURCHMESSER / ДИАМЕТР ВЕНТИЛЯТОРА	MOTOR / MOTOR	KUTUP SAYISI / NUMBER OF POLES / POLANZAHL/ КОЛИЧЕСТВО ПОЛЮСОВ	BATARYA / COIL / WÄRMETAUSCHER / БАТАРЕЯ	TAVA / DRIP TRAY / TROPFWANNE / ПОДДОН	TOPLAM / TOTAL GESAMT/ВСЕГО	İÇ HACİM / INTERNAL VOLUME / INNENVOLUMEN/ВНУТРЕННИЙ ОБЪЕМ	BAĞLANTILAR / CONNECTIONS / ANSCHLÜSSE / СОЕДИНЕНИЯ		DRENAJ ÇAPI / DRAIN SIZE / ABLAUFDURCHMESSER / РАЗМЕР ДРЕНАЖНОГО ОТВЕРСТИЯ	BOYUTLAR / DIMENSIONS / ABMESSUNGEN / ГАБАРИТНЫЕ РАЗМЕРЫ							AĞIRLIK / WEIGHT / GEWICHT / ВЕС
																															GİRİŞ / INLET / EINTRITT/ ВХОД	ÇIKIŞ / OUTLET / AUSTRITT/ ВЫХОД		A	B	C	E	E1	E2	F	
		kW				m²	m³/h		m						dB(A)/3m		dB		kW		A		PCS	mm	V/Ph/Hz		kW			dm³	mm		"	mm							kg
		Δ	Y	Δ	Y		Δ	Y	Δ	Y	Δ	Y	Δ	Y	Δ	Y	Δ	Y	Δ	Y	Δ	Y																			
10 mm	EA-150AC10-C02	5.46	4.43	4.28	3.50	15.8	8097	5681	20.8	14.6	15.1	16.3	D	C	59	52	81	73	0.67	0.51	1.23	0.88	1	500	400/3/50	4	3.88	0.97	4.85	7.0	Ø12,7	Ø28	R 3/4"	1157	590	685	885	-	-	395	54
	EA-150AC10-C03	5.26	-	4.12	-	15.8	7557	-	19.4	-	14.9	-	D	-	57	-	79	-	0.66	-	2.94	-	1	500	230/1/50	4	3.88	0.97	4.85	7.0	Ø12,7	Ø28	R 3/4"	1157	590	685	885	-	-	395	54
	EA-150AE10-C02	7.53	6.01	5.94	4.79	23.7	7576	5321	19.5	13.7	20.2	22.0	C	B	58	51	80	73	0.70	0.51	1.25	0.89	1	500	400/3/50	4	5.82	1.94	7.76	10.5	Ø15,9	Ø28	R 3/4"	1157	640	685	885	-	-	445	64
	EA-150AE10-C03	7.22	-	5.71	-	23.7	7072	-	18.2	-	20.0	-	C	-	56	-	78	-	0.67	-	2.99	-	1	500	230/1/50	4	5.82	1.94	7.76	10.5	Ø15,9	Ø28	R 3/4"	1157	640	685	885	-	-	445	64
	EA-150AG10-C02	9.10	6.99	7.22	5.60	31.6	7109	4929	18.3	12.7	23.7	25.4	B	B	58	51	80	73	0.72	0.51	1.28	0.91	1	500	400/3/50	4	5.82	1.94	7.76	13.8	Ø15,9	Ø35	R 3/4"	1157	740	685	885	-	-	545	79
	EA-150AG10-C03	8.68	-	6.90	-	31.6	6625	-	17.0	-	23.6	-	B	-	56	-	78	-	0.69	-	3.03	-	1	500	230/1/50	4	5.82	1.94	7.76	13.8	Ø15,9	Ø35	R 3/4"	1157	740	685	885	-	-	545	79
	EA-250AC10-C02	11.34	9.17	8.89	7.26	31.7	16194	11363	22.9	16.1	15.7	16.9	C	C	62	54	84	76	1.35	1.01	2.45	1.76	2	500	400/3/50	4	7.40	1.85	9.25	14.0	Ø15,9	Ø35	R 3/4"	2007	590	685	1735	868	-	395	95
	EA-250AC10-C03	10.91	-	8.57	-	31.7	15114	-	21.4	-	15.4	-	C	-	60	-	82	-	1.32	-	5.87	-	2	500	230/1/50	4	7.40	1.85	9.25	14.0	Ø15,9	Ø35	R 3/4"	2007	590	685	1735	868	-	395	95
	EA-250AE10-C02	15.11	12.04	11.94	9.61	47.5	15151	10642	21.4	15.1	20.3	22.0	C	B	61	54	83	76	1.39	1.02	2.50	1.78	2	500	400/3/50	4	11.10	3.70	14.80	21.0	Ø19	Ø42	R 3/4"	2007	640	685	1735	868	-	445	112
	EA-250AE10-C03	14.51	-	11.49	-	47.5	14144	-	20.0	-	20.1	-	C	-	59	-	81	-	1.34	-	5.97	-	2	500	230/1/50	4	11.10	3.70	14.80	21.0	Ø19	Ø42	R 3/4"	2007	640	685	1735	868	-	445	112
	EA-250AG10-C02	18.68	14.29	14.90	11.50	63.3	14218	9859	20.1	13.9	24.4	25.9	B	B	61	54	83	76	1.43	1.03	2.55	1.81	2	500	400/3/50	4	11.10	3.70	14.80	28.0	Ø22	Ø54	R 3/4"	2007	740	685	1735	868	-	545	140
	EA-250AG10-C03	17.85	-	14.26	-	63.3	13251	-	18.7	-	24.3	-	B	-	59	-	81	-	1.37	-	6.06	-	2	500	230/1/50	4	11.10	3.70	14.80	28.0	Ø22	Ø54	R 3/4"	2007	740	685	1735	868	-	545	140
	EA-350AC10-C02	17.04	13.78	13.33	10.86	47.0	24291	17044	24.0	16.8	15.7	17.0	D	C	64	56	86	78	2.02	1.51	3.67	2.63	3	500	400/3/50	4	10.80	2.70	13.50	19.7	Ø19	Ø42	R 1 1/2"	2857	590	715	2285	868	850	510	133
	EA-350AC10-C03	16.37	-	12.78	-	47.0	22671	-	22.4	-	15.4	-	D	-	62	-	84	-	1.98	-	8.81	-	3	500	230/1/50	4	10.80	2.70	13.50	19.7	Ø19	Ø42	R 1 1/2"	2857	590	715	2285	868	850	510	133
	EA-350AE10-C02	22.77	18.17	17.97	14.47	71.2	22727	15963	22.4	15.7	20.4	22.2	C	B	63	56	85	78	2.09	1.53	3.75	2.67	3	500	400/3/50	4	16.20	5.40	21.60	31.5	Ø22	Ø54	R 1 1/2"	2857	640	715	2285	868	850	560	160
	EA-350AE10-C03	21.87	-	17.29	-	71.2	21216	-	20.9	-	20.2	-	C	-	61	-	83	-	2.02	-	8.95	-	3	500	230/1/50	4	16.20	5.40	21.60	31.5	Ø22	Ø54	R 1 1/2"	2857	640	715	2285	868	850	560	160
	EA-350AG10-C02	27.90	21.37	22.20	17.15	94.7	21327	14788	21.0	14.6	24.3	25.8	B	B	63	56	85	78	2.14	1.54	3.83	2.71	3	500	400/3/50	4	16.20	5.40	21.60	41.3	Ø28	Ø54	R 1 1/2"	2857	740	715	2285	868	850	660	200
	EA-350AG10-C03	26.61	-	21.21	-	94.7	19876	-	19.6	-	24.1	-	B	-	61	-	83	-	2.05	-	9.09	-	3	500	230/1/50	4	16.20	5.40	21.60	41.3	Ø28	Ø54	R 1 1/2"	2857	740	715	2285	868	850	660	200
	EA-450AC10-C02	22.74	18.37	17.85	14.55	63.3	32389	22726	25.0	17.5	15.7	17.0	C	C	64	57	87	79	2.70	2.02	4.90	3.51	4	500	400/3/50	4	14.00	3.50	17.50	28.0	Ø22	Ø54	R 1 1/2"	3707	590	715	3435	868	850	510	175
	EA-450AC10-C03	21.88	-	17.20	-	63.3	30228	-	23.3	-	15.5	-	C	-	62	-	85	-	2.63	-	11.74	-	4	500	230/1/50	4	14.00	3.50	17.50	28.0	Ø22	Ø54	R 1 1/2"	3707	590	715	3435	868	850	510	175
	EA-450AE10-C02	30.52	24.29	24.14	19.39	95.0	30302	21284	23.4	16.4	20.5	22.2	C	B	63	56	86	79	2.78	2.04	4.99	3.55	4	500	400/3/50	4	21.00	7.00	28.00	42.0	Ø42	Ø54	R 1 1/2"	3707	640	715	3435	868	850	560	209
	EA-450AE10-C03	29.31	-	23.23	-	95.0	28288	-	21.8	-	20.3	-	C	-	61	-	84	-	2.69	-	11.94	-	4	500	230/1/50	4	21.00	7.00	28.00	42.0	Ø42	Ø54	R 1 1/2"	3707	640	715	3435	868	850	560	209
	EA-450AG10-C02	36.97	28.66	29.34	22.85	126.3	28436	19718	21.9	15.2	24.1	26.0	B	B	63	56	86	79	2.86	2.06	5.10	3.61	4	500	400/3/50	4	21.00	7.00	28.00	55.1	Ø28	Ø54	R 1 1/2"	3707	740	715	3435	868	850	660	259
	EA-450AG10-C03	35.27	-	27.81	-	126.3	26502	-	20.5	-	24.0	-	B	-	61	-	84	-	2.74	-	12.11	-	4	500	230/1/50	4	21.00	7.00	28.00	55.1	Ø28	Ø54	R 1 1/2"	3707	740	715	3435	868	850	660	259
	EA-550AC10-C02	25.30	20.53	19.72	16.20	74.5	39856	27883	25.3	17.7	13.9	15.1	D	D	65	57	88	80	3.40	2.53	6.16	4.40	5	500	400/3/50	4	16.40	4.10	20.50	32.9	Ø35	Ø54	R 1 1/2"	4307	590	715	4035	818	800	510	207
	EA-550AC10-C03	24.29	-	18.97	-	74.5	37200	-	23.7	-	13.7	-	D	-	63	-	86	-	3.31	-	14.73	-	5	500	230/1/50	4	16.40	4.10	20.50	32.9	Ø35	Ø54	R 1 1/2"	4307	590	715	4035	818	800	510	207
	EA-550AE10-C02	33.50	26.74	26.36	21.22	111.7	37104	26114	23.5	16.4	17.8	19.5	C	C	64	57	87	80	3.51	2.55	6.28	4.46	5	500	400/3/50	4	24.60	8.20	32.80	49.4	Ø42	Ø54	R 1 1/2"	4307	640	715	4035	818	800	560	248
	EA-550AE10-C03	32.15	-	25.34	-	111.7	34629	-	21.9	-	17.7	-	C	-	62	-	85	-	3.38	-	14.99	-	5	500	230/1/50	4	24.60	8.20	32.80	49.4	Ø42	Ø54	R 1 1/2"	4307	640	715	4035	818	800	560	248

EA-HL Ø500 4,2mm

HATVE / FIN SPACING / LAMELLENABSTAND / ШАГ РЕБРА	KARYER MODEL	KAPASİTE / CAPACITY / LEISTUNG R404A / МОЩНОСТЬ: SC1: Te=0°C ΔT=10°C		KAPASİTE: SC2: Te=-8°C ΔT=8°C		TOPLAM ALAN / TOTAL SURFACE / GESAMTFLÄCHE / ОБЩАЯ ПЛОЩАДЬ	HAVA TARAFI / AIR SIDE / LUFTSEITE / СТОРОНА ВОЗДУХА: HAVA DEBİSİ / AIR FLOW / LUFTMENGE / РАСХОД ВОЗДУХА		ATIŞ MESAFESİ / AIR THROW / WURFWEITE / ВОЗДУШНАЯ СТРУЯ		ENERJİ / ENERGY / ENERGIE / ЭНЕРГИЯ: ENERJİ VERİMLİLİĞİ ORANI / ENERGY EFFICIENCY RATIO / ENERGIEEFFIZIENZRATE / КЛАСС ЭНЕРГОЭФФЕКТИВНОСТИ		ENERJİ VERİMLİLİĞİ SINIFI / ENERGY EFFICIENCY CLASS / ENERGIEEFFIZIENZKLASSE / КОЭФФИЦИЕНТ ЭНЕРГОЭФФЕКТИВНОСТИ		SES / SOUND / SCHALLPEGEL / ЗВУК: SES BASINÇ SEVİYESİ / SOUND PRESSURE LEVEL / SCHALLDRUCKPEGEL / УРОВЕНЬ ЗВУКОВОГО ДАВЛЕНИЯ		SES SEVİYESİ / SOUND POWER LEVEL / SCHALLLEISTUNGSPEGEL / УРОВЕНЬ ЗВУКОВОЙ МОЩНОСТИ		FAN BİLGİLERİ / FAN DATA / LÜFTERDATEN / ДАННЫЕ ВЕНТИЛЯТОРА: TOPLAM GÜÇ / TOTAL POWER / GESAMTLEISTUNG / ОБЩАЯ МОЩНОСТЬ		TOPLAM AKIM / TOTAL CURRENT / GESAMTSTROMAUFNAHME / ОБЩИЙ ТОК		FAN ADEDİ / NUMBER OF FANS / LÜFTERANZAHL / КОЛИЧЕСТВО ВЕНТИЛЯТОРОВ	FAN ÇAPI / FAN DIAMETER / LÜFTERDURCHMESSER / ДИАМЕТР ВЕНТИЛЯТОРА	MOTOR / МОТОР	KUTUP SAYISI / NUMBER OF POLES / POLANZAHL / КОЛИЧЕСТВО ПОЛЮСОВ	REZİSTANSLAR / DEFROST HEATERS / ABTAUHEIZUNGEN / ТЭНы ОТТАЙКИ: BATARYA / COIL / WÄRMETAUSCHER / БАТАРЕЯ	TAVA / DRIP TRAY / TROPFWANNE / ПОДДОН	TOPLAM / TOTAL / GESAMT / ВСЕГО	BATARYA BİLGİLERİ / COIL DATA / WÄRMETAUSCHERDATEN / ДАННЫЕ БАТАРЕИ: İÇ HACİM / INTERNAL VOLUME / INNENVOLUMEN / ВНУТРЕННИЙ ОБЪЕМ	BAĞLANTILAR / CONNECTIONS / ANSCHLÜSSE / СОЕДИНЕНИЯ: GİRİŞ / INLET / EINTRITT / ВХОД	ÇIKIŞ / OUTLET / AUSTRITT / ВЫХОД	DRENAJ ÇAPI / DRAIN SIZE / ABLAUFDURCHMESSER / РАЗМЕР ДРЕНАЖНОГО ОТВЕРСТИЯ	BOYUTLAR / DIMENSIONS / ABMESSUNGEN / ГАБАРИТНЫЕ РАЗМЕРЫ: A	B	C	E	E1	E2	F	AĞIRLIK / WEIGHT / GEWICHT / ВЕС
		kW					m³/h		m						dB(A)/3m		dB		kW		A																				
		Δ	Y	Δ	Y	m²	Δ	Y	Δ	Y	Δ	Y	Δ	Y	Δ	Y	Δ	Y	Δ	Y	Δ	Y	PCS	mm	V/Ph/Hz		kW			dm³	mm		"	mm							kg
4,2 mm	EA-HL 150AC4-A02	20.46	16.50	13.74	11.17	50.7	8326	5874	21.4	15.1	20.0	21.5	C	B	59	52	81	74	0.67	0.50	1.21	0.88	1	500	400/3/50	4	5.00	-	5.00	10.3	Ø19	Ø28	R 1 1/2"	1307	590	875	1035	1018	-	510	87
	EA-HL 150AE4-A02	25.66	19.74	17.51	13.26	76.1	7845	5478	20.2	14.1	24.7	25.2	B	B	59	51	81	73	0.69	0.51	1.24	0.89	1	500	400/3/50	4	8.00	-	8.00	15.4	Ø19	Ø35	R 1 1/2"	1307	640	875	1035	1018	-	560	104
	EA-HL 150AG4-A02	27.57	20.87	18.85	14.16	101.4	7447	5247	19.2	13.5	26.0	26.8	B	B	58	51	80	73	0.70	0.51	1.26	0.90	1	500	400/3/50	4	8.00	-	8.00	20.6	Ø28	Ø35	R 1 1/2"	1307	740	875	1035	1018	-	660	132
	EA-HL 250AC4-A02	38.62	31.29	26.07	21.08	101.3	16653	11748	23.6	16.6	18.9	20.3	C	C	62	54	84	77	1.33	1.00	2.42	1.75	2	500	400/3/50	4	10.00	-	10.00	20.1	Ø28	Ø42	R 1 1/2"	2307	590	875	2035	1018	1000	510	149
	EA-HL 250AE4-A02	50.10	38.80	34.04	26.59	152.2	15689	10957	22.2	15.5	24.0	25.3	B	B	61	54	84	76	1.37	1.02	2.48	1.77	2	500	400/3/50	4	16.00	-	16.00	30.9	Ø35	Ø42	R 1 1/2"	2307	640	875	2035	1018	1000	560	180
	EA-HL 250AG4-A02	55.21	41.77	37.78	28.36	202.9	14894	10493	21.1	14.8	26.1	26.8	B	B	61	54	83	76	1.40	1.02	2.51	1.79	2	500	400/3/50	4	16.00	-	16.00	41.2	Ø35	Ø54	R 1 1/2"	2307	740	875	2035	1018	1000	660	232
	EA-HL 350AC4-A02	58.23	47.15	39.32	31.71	152.2	24979	17622	24.6	17.4	19.1	20.3	C	C	63	56	86	79	1.99	1.51	3.62	2.62	3	500	400/3/50	4	15.00	-	15.00	30.9	Ø35	Ø54	R 1 1/2"	3307	590	875	3035	1018	1000	510	212
	EA-HL 350AE4-A02	76.45	59.10	51.85	40.45	228.3	23534	16435	23.2	16.2	24.4	25.7	B	B	63	55	86	78	2.05	1.52	3.71	2.65	3	500	400/3/50	4	24.00	-	24.00	46.3	Ø35	Ø54	R 1 1/2"	3307	640	875	3035	1018	1000	560	256
	EA-HL 350AG4-A02	83.66	63.18	57.15	43.35	303.8	22340	15740	22.0	15.5	26.3	27.4	B	A	62	55	85	78	2.10	1.53	3.76	2.68	3	500	400/3/50	4	24.00	-	24.00	60.2	Ø42	Ø66	R 1 1/2"	3307	740	875	3035	1018	1000	660	330
	EA-HL 450AC4-A02	82.42	66.35	55.46	44.96	202.9	33305	23495	25.7	18.1	20.2	21.6	C	B	64	57	87	80	2.66	2.01	4.83	3.50	4	500	400/3/50	4	20.00	-	20.00	41.2	Ø35	Ø54	R 1 1/2"	4307	590	875	4035	1018	1000	510	273
	EA-HL 450AE4-A02	100.34	77.67	68.19	53.23	304.3	31379	21913	24.2	16.9	24.1	25.3	B	B	64	56	87	79	2.74	2.03	4.95	3.53	4	500	400/3/50	4	32.00	-	32.00	61.8	Ø42	Ø66	R 1 1/2"	4307	640	875	4035	1018	1000	560	333
	EA-HL 450AG4-A02	112.49	85.11	76.31	58.21	405.1	29787	20986	23.0	16.2	26.3	27.6	B	A	63	56	86	79	2.80	2.04	5.02	3.57	4	500	400/3/50	4	32.00	-	32.00	80.3	Ø42	Ø66	R 1 1/2"	4307	740	875	4035	1018	1000	660	428

EA-HL Ø500 7mm

HATVE / FIN SPACING / LAMELLENABSTAND / ШАГ РЕБРА	KARYER MODEL	KAPASİTE / CAPACITY / LEISTUNG R404A / МОЩНОСТЬ: SC2: Te=-8°C ΔT=8°C		KAPASİTE: SC3: Te=-25°C ΔT=7°C		TOPLAM ALAN / TOTAL SURFACE / GESAMTFLÄCHE / ОБЩАЯ ПЛОЩАДЬ	HAVA TARAFI / AIR SIDE / LUFTSEITE / СТОРОНА ВОЗДУХА: HAVA DEBİSİ / AIR FLOW / LUFTMENGE / РАСХОД ВОЗДУХА		ATIŞ MESAFESİ / AIR THROW / WURFWEITE / ВОЗДУШНАЯ СТРУЯ		ENERJİ / ENERGY / ENERGIE / ЭНЕРГИЯ: ENERJİ VERİMLİLİĞİ ORANI / ENERGY EFFICIENCY RATIO / ENERGIEEFFIZIENZRATE / КЛАСС ЭНЕРГОЭФФЕКТИВНОСТИ		ENERJİ VERİMLİLİĞİ SINIFI / ENERGY EFFICIENCY CLASS / ENERGIEEFFIZIENZKLASSE / КОЭФФИЦИЕНТ ЭНЕРГОЭФФЕКТИВНОСТИ		SES / SOUND / SCHALLPEGEL / ЗВУК: SES BASINÇ SEVİYESİ / SOUND PRESSURE LEVEL / SCHALLDRUCKPEGEL / УРОВЕНЬ ЗВУКОВОГО ДАВЛЕНИЯ		SES SEVİYESİ / SOUND POWER LEVEL / SCHALLLEISTUNGSPEGEL / УРОВЕНЬ ЗВУКОВОЙ МОЩНОСТИ		FAN BİLGİLERİ / FAN DATA / LÜFTERDATEN / ДАННЫЕ ВЕНТИЛЯТОРА: TOPLAM GÜÇ / TOTAL POWER / GESAMTLEISTUNG / ОБЩАЯ МОЩНОСТЬ		TOPLAM AKIM / TOTAL CURRENT / GESAMTSTROMAUFNAHME / ОБЩИЙ ТОК		FAN ADEDİ / NUMBER OF FANS / LÜFTERANZAHL / КОЛИЧЕСТВО ВЕНТИЛЯТОРОВ	FAN ÇAPI / FAN DIAMETER / LÜFTERDURCHMESSER / ДИАМЕТР ВЕНТИЛЯТОРА	MOTOR / МОТОР	KUTUP SAYISI / NUMBER OF POLES / POLANZAHL / КОЛИЧЕСТВО ПОЛЮСОВ	REZİSTANSLAR / DEFROST HEATERS / ABTAUHEIZUNGEN / ТЭНы ОТТАЙКИ: BATARYA / COIL / WÄRMETAUSCHER / БАТАРЕЯ	TAVA / DRIP TRAY / TROPFWANNE / ПОДДОН	TOPLAM / TOTAL / GESAMT / ВСЕГО	BATARYA BİLGİLERİ / COIL DATA / WÄRMETAUSCHERDATEN / ДАННЫЕ БАТАРЕИ: İÇ HACİM / INTERNAL VOLUME / INNENVOLUMEN / ВНУТРЕННИЙ ОБЪЕМ	BAĞLANTILAR / CONNECTIONS / ANSCHLÜSSE / СОЕДИНЕНИЯ: GİRİŞ / INLET / EINTRITT / ВХОД	ÇIKIŞ / OUTLET / AUSTRITT / ВЫХОД	DRENAJ ÇAPI / DRAIN SIZE / ABLAUFDURCHMESSER / РАЗМЕР ДРЕНАЖНОГО ОТВЕРСТИЯ	BOYUTLAR / DIMENSIONS / ABMESSUNGEN / ГАБАРИТНЫЕ РАЗМЕРЫ: A	B	C	E	E1	E2	F	AĞIRLIK / WEIGHT / GEWICHT / ВЕС
		kW					m³/h		m						dB(A)/3m		dB		kW		A																				
		Δ	Y	Δ	Y	m²	Δ	Y	Δ	Y	Δ	Y	Δ	Y	Δ	Y	Δ	Y	Δ	Y	Δ	Y	PCS	mm	V/Ph/Hz		kW			dm³	mm		"	mm							kg
7 mm	EA-HL 150AC7-A02	10.99	9.07	8.72	7.07	31.8	8554	6097	22.0	15.7	20.9	22.7	C	B	59	52	81	74	0.66	0.50	1.20	0.87	1	500	400/3/50	4	5.00	1.00	6.00	10.3	Ø19	Ø28	R 1 1/2"	1307	590	875	1035	1018	-	510	85
	EA-HL 150AE7-A02	14.60	11.25	11.42	8.92	47.7	8174	5746	21.0	14.8	27.1	27.8	A	A	59	52	81	74	0.67	0.50	1.22	0.88	1	500	400/3/50	4	8.00	2.00	10.00	15.4	Ø19	Ø35	R 1 1/2"	1307	640	875	1035	1018	-	560	101
	EA-HL 150AG7-A02	16.90	12.78	13.27	10.21	63.6	7822	5465	20.1	14.1	30.7	31.4	A	A	59	51	81	73	0.69	0.51	1.24	0.89	1	500	400/3/50	4	8.00	2.00	10.00	20.6	Ø19	Ø35	R 1 1/2"	1307	740	875	1035	1018	-	660	123
	EA-HL 250AC7-A02	22.06	18.18	17.56	14.21	63.6	17107	12194	24.2	17.3	21.0	22.7	C	B	62	55	84	77	1.31	1.00	2.39	1.74	2	500	400/3/50	4	10.00	2.00	12.00	20.6	Ø28	Ø35	R 1 1/2"	2307	590	875	2035	1018	1000	510	144
	EA-HL 250AE7-A02	29.75	23.42	23.66	18.42	95.4	16349	11492	23.1	16.3	27.7	29.0	A	A	62	54	84	77	1.34	1.01	2.44	1.76	2	500	400/3/50	4	16.00	4.00	20.00	30.9	Ø22	Ø42	R 1 1/2"	2307	640	875	2035	1018	1000	560	172
	EA-HL 250AG7-A02	33.84	25.57	26.65	20.47	127.2	15643	10930	22.1	15.5	30.8	31.4	A	A	61	54	84	76	1.37	1.02	2.48	1.77	2	500	400/3/50	4	16.00	4.00	20.00	41.2	Ø28	Ø54	R 1 1/2"	2307	740	875	2035	1018	1000	660	215
	EA-HL 350AC7-A02	34.04	27.02	26.30	21.10	95.4	25661	18291	25.3	18.0	21.6	22.5	B	B	63	56	86	79	1.97	1.50	3.59	2.60	3	500	400/3/50	4	15.00	3.00	18.00	30.9	Ø28	Ø54	R 1 1/2"	3307	590	875	3035	1018	1000	510	204
	EA-HL 350AE7-A02	45.77	36.28	36.47	28.69	143.1	24523	17238	24.2	17.0	28.4	29.9	A	A	63	56	86	79	2.01	1.51	3.66	2.63	3	500	400/3/50	4	24.00	6.00	30.00	46.3	Ø35	Ø54	R 1 1/2"	3307	640	875	3035	1018	1000	560	245
	EA-HL 350AG7-A02	51.55	39.58	41.19	31.56	190.2	23465	16395	23.1	16.2	31.3	32.4	A	A	63	55	86	78	2.06	1.52	3.72	2.65	3	500	400/3/50	4	24.00	6.00	30.00	60.2	Ø28	Ø66	R 1 1/2"	3307	740	875	3035	1018	1000	660	305
	EA-HL 450AC7-A02	45.72	37.58	36.42	29.63	127.2	34215	24389	26.4	18.8	21.8	23.5	B	B	64	57	87	80	2.62	2.00	4.78	3.47	4	500	400/3/50	4	20.00	4.00	24.00	41.2	Ø35	Ø54	R 1 1/2"	4307	590	875	4035	1018	1000	510	263
	EA-HL 450AE7-A02	59.56	46.85	47.45	36.91	190.8	32698	22984	25.2	17.7	27.7	29.0	A	A	64	56	87	80	2.68	2.02	4.87	3.51	4	500	400/3/50	4	32.00	8.00	40.00	61.8	Ø42	Ø66	R 1 1/2"	4307	640	875	4035	1018	1000	560	318
	EA-HL 450AG7-A02	66.51	52.00	51.91	41.46	253.7	31286	21860	24.1	16.9	30.3	31.9	A	A	64	56	87	79	2.74	2.03	4.95	3.53	4	500	400/3/50	4	32.00	8.00	40.00	80.3	Ø42	Ø66	R 1 1/2"	4307	740	875	4035	1018	1000	660	396

EA-HL Ø500 10mm

HATVE / FIN SPACING / LAMELLENABSTAND / ШАГ РЕБРА	KARYER MODEL	KAPASİTE / CAPACITY / LEISTUNG R404A / МОЩНОСТЬ				TOPLAM ALAN / TOTAL SURFACE / GESAMTFLÄCHE / ОБЩАЯ ПЛОЩАДЬ	HAVA TARAFI / AIR SIDE / LUFTSEITE / СТОРОНА ВОЗДУХА				ENERJİ / ENERGY / ENERGIE / ЭНЕРГИЯ				SES / SOUND / SCHALLPEGEL / ЗВУК				FAN BİLGİLERİ / FAN DATA / LÜFTERDATEN / ДАННЫЕ ВЕНТИЛЯТОРА								REZİSTANSLAR / DEFROST HEATERS / ABTAUHEIZUNGEN /ТЭНы ОТТАЙКИ			BATARYA BİLGİLERİ / COIL DATA / WÄRMETAUSCHERDATEN / ДАННЫЕ БАТАРЕИ												
		SC3: Te=-25°C ΔT=7°C		SC4: Te=-31°C ΔT=6°C			HAVA DEBİSİ / AIR FLOW / LUFTMENGE / РАСХОД ВОЗДУХА		ATIŞ MESAFESİ / AIR THROW / WURFWEITE / ВОЗДУШНАЯ СТРУЯ		ENERJİ VERİMLİLİĞİ ORANI / ENERGY EFFICIENCY RATIO / ENERGIEEFFIZIENZRATE / КЛАСС ЭНЕРГОЭФФЕКТИВНОСТИ		ENERJİ VERİMLİLİĞİ SINIFI / ENERGY EFFICIENCY CLASS / ENERGIEEFFIZIENZKLASSE / КОЭФФИЦИЕНТ ЭНЕРГОЭФФЕКТИВНОСТИ		SES BASINÇ SEVİYESİ / SOUND PRESSURE LEVEL / SCHALLDRUCKPEGEL / УРОВЕНЬ ЗВУКОВОГО ДАВЛЕНИЯ		SES SEVİYESİ / SOUND POWER LEVEL / SCHALLLEISTUNGSPEGEL / УРОВЕНЬ ЗВУКОВОЙ МОЩНОСТИ		TOPLAM GÜÇ / TOTAL POWER / GESAMTLEISTUNG / ОБЩАЯ МОЩНОСТЬ		TOPLAM AKIM / TOTAL CURRENT / GESAMTSTROMAUFNAHME / ОБЩИЙ ТОК		FAN ADEDİ / NUMBER OF FANS / LÜFTERANZAHL/ КОЛИЧЕСТВО ВЕНТИЛЯТОРОВ	FAN ÇAPI / FAN DIAMETER / LÜFTERDURCHMESSER / ДИАМЕТР ВЕНТИЛЯТОРА	MOTOR / МОТОР	KUTUP SAYISI / NUMBER OF POLES / POLANZAHL / КОЛИЧЕСТВО ПОЛЮСОВ	BATARYA / COIL / WÄRMETAUSCHER / БАТАРЕЯ	TAVA / DRIP TRAY / TROPFWANNE / ПОДДОН	TOPLAM / TOTAL / GESAMT/ВСЕГО	İÇ HACİM / INTERNAL VOLUME / INNENVOLUMEN/ВНУТРЕННИЙ ОБЪЕМ	BAĞLANTILAR / CONNECTIONS / ANSCHLÜSSE / СОЕДИНЕНИЯ		DREN AJ ÇAPI / DRAIN SIZE / ABLAUFDURCHMESSER / РАЗМЕР ДРЕНАЖНОГО ОТВЕРСТИЯ	BOYUTLAR / DIMENSIONS / ABMESSUNGEN / ГАБАРИТНЫЕ РАЗМЕРЫ							AĞIRLIK / WEIGHT / GEWICHT / ВЕС
		kW					m³/h		m						dB(A)/3m		dB		kW		A																						
		Δ	Y	Δ	Y	m²	Δ	Y	Δ	Y	Δ	Y	Δ	Y	Δ	Y	Δ	Y	Δ	Y	Δ	Y	PCS	mm	V/Ph/Hz		kW			dm³	mm		"	mm							kg
10 mm	EA-HL 150AC10-A02	7.13	5.81	5.62	4.62	23.3	8675	6225	22.3	16.0	20.4	21.8	C	B	59	52	81	74	0.65	0.50	1.20	0.87	1	500	400/3/50	4	5.00	1.00	6.00	10.3	Ø12	Ø28	R 1 1/2"	1307	590	875	1035	1018	-	510	83
	EA-HL 150AE10-A02	10.77	8.46	8.63	6.84	34.9	8372	5914	21.5	15.2	30.3	31.4	A	A	59	52	81	74	0.66	0.50	1.21	0.88	1	500	400/3/50	4	8.00	2.00	10.00	15.4	Ø19	Ø35	R 1 1/2"	1307	640	875	1035	1018	-	560	98
	EA-HL 150AG10-A02	11.82	9.16	9.47	7.42	46.5	8047	5640	20.7	14.5	32.5	33.7	A	A	59	51	81	73	0.68	0.51	1.23	0.88	1	500	400/3/50	4	8.00	2.00	10.00	20.6	Ø19	Ø35	R 1 1/2"	1307	740	875	1035	1018	-	660	118
	EA-HL 250AC10-A02	14.93	12.12	11.77	9.66	46.5	17349	12449	24.5	17.6	21.4	22.7	B	B	62	55	84	77	1.30	0.99	2.39	1.73	2	500	400/3/50	4	10.00	2.00	12.00	20.6	Ø28	Ø35	R 1 1/2"	2307	590	875	2035	1018	1000	510	141
	EA-HL 250AE10-A02	20.33	16.06	16.19	12.92	69.8	16745	11828	23.7	16.7	28.6	29.8	A	A	62	54	84	77	1.33	1.00	2.41	1.75	2	500	400/3/50	4	16.00	4.00	20.00	30.9	Ø22	Ø42	R 1 1/2"	2307	640	875	2035	1018	1000	560	167
	EA-HL 250AG10-A02	25.60	19.69	20.59	16.00	93.1	16094	11279	22.8	16.0	35.3	36.3	A+	A+	62	54	84	76	1.35	1.01	2.46	1.76	2	500	400/3/50	4	16.00	4.00	20.00	41.2	Ø28	Ø54	R 1 1/2"	2307	740	875	2035	1018	1000	660	205
	EA-HL 350AC10-A02	21.75	17.72	17.08	14.08	69.6	26024	18674	25.7	18.4	20.8	22.1	C	B	63	56	86	79	1.95	1.49	3.58	2.59	3	500	400/3/50	4	15.00	3.00	18.00	30.1	Ø28	Ø42	R 1 1/2"	3307	590	875	3035	1018	1000	510	197
	EA-HL 350AE10-A02	30.45	24.08	24.15	19.33	104.7	25117	17743	24.8	17.5	28.6	29.8	A	A	63	56	86	79	1.99	1.50	3.61	2.62	3	500	400/3/50	4	24.00	6.00	30.00	46.3	Ø28	Ø54	R 1 1/2"	3307	640	875	3035	1018	1000	560	237
	EA-HL 350AG10-A02	37.07	28.65	29.68	23.20	139.1	24141	16919	23.8	16.7	34.0	35.2	A	A+	63	56	86	78	2.03	1.52	3.68	2.64	3	500	400/3/50	4	24.00	6.00	30.00	60.2	Ø28	Ø66	R 1 1/2"	3307	740	875	3035	1018	1000	660	290
	EA-HL 450AC10-A02	29.93	24.28	23.63	19.37	93.1	34698	24898	26.8	19.2	21.4	22.8	B	B	64	57	87	80	2.60	1.99	4.77	3.45	4	500	400/3/50	4	20.00	4.00	24.00	41.2	Ø28	Ø54	R 1 1/2"	4307	590	875	4035	1018	1000	510	255
	EA-HL 450AE10-A02	40.73	32.17	32.48	25.89	139.6	33489	23657	25.8	18.3	28.7	29.9	A	A	64	57	87	80	2.65	2.01	4.81	3.49	4	500	400/3/50	4	32.00	8.00	40.00	61.8	Ø35	Ø66	R 1 1/2"	4307	640	875	4035	1018	1000	560	307
	EA-HL 450AG10-A02	47.41	37.32	37.81	29.94	185.5	32187	22559	24.8	17.4	32.7	34.4	A	A	64	56	87	79	2.71	2.02	4.91	3.51	4	500	400/3/50	4	32.00	8.00	40.00	80.3	Ø42	Ø66	R 1 1/2"	4307	740	875	4035	1018	1000	660	375

EA Ø630 4,6mm

HATVE / FIN SPACING / LAMELLENABSTAND / ШАГ РЕБРА	KARYER MODEL	KAPASİTE / CAPACITY / LEISTUNG R404A / МОЩНОСТЬ				TOPLAM ALAN / TOTAL SURFACE / GESAMTFLÄCHE / ОБЩАЯ ПЛОЩАДЬ	HAVA TARAFI / AIR SIDE / LUFTSEITE / СТОРОНА ВОЗДУХА				ENERJİ / ENERGY / ENERGIE / ЭНЕРГИЯ				SES / SOUND / SCHALLPEGEL / ЗВУК				FAN BİLGİLERİ / FAN DATA / LÜFTERDATEN / ДАННЫЕ ВЕНТИЛЯТОРА								REZİSTANSLAR / DEFROST HEATERS / ABTAUHEIZUNGEN / ТЭНЫ ОТТАЙКИ			BATARYA BİLGİLERİ / COIL DATA / WÄRMETAUSCHERDATEN / ДАННЫЕ БАТАРЕИ																AĞIRLIK / WEIGHT / GEWICHT / ВЕС
		SC1: Te=0°C ΔT=10°C		SC2: Te=-8°C ΔT=8°C			HAVA DEBİSİ / AIR FLOW / LUFTMENGE / РАСХОД ВОЗДУХА		ATIŞ MESAFESİ / AIR THROW / WURFWEITE / ВОЗДУШНАЯ СТРУЯ		ENERJİ VERİMLİLİĞİ ORANI / ENERGY EFFICIENCY RATIO / ENERGIEEFFIZIENZRATE / КЛАСС ЭНЕРГОЭФФЕКТИВНОСТИ		ENERJİ VERİMLİLİĞİ SINIFI / ENERGY EFFICIENCY CLASS / ENERGIEEFFIZIENZKLASSE / КОЭФФИЦИЕНТ ЭНЕРГОЭФФЕКТИВНОСТИ		SES BASINÇ SEVİYESİ / SOUND PRESSURE LEVEL / SCHALLDRUCKPEGEL / УРОВЕНЬ ЗВУКОВОГО ДАВЛЕНИЯ		SES SEVİYESİ / SOUND POWER LEVEL / SCHALLLEISTUNGSPEGEL / УРОВЕНЬ ЗВУКОВОЙ МОЩНОСТИ		TOPLAM GÜÇ / TOTAL POWER / GESAMTLEISTUNG / ОБЩАЯ МОЩНОСТЬ		TOPLAM AKIM / TOTAL CURRENT / GESAMTSTROMAUFNAHME / ОБЩИЙ ТОК		FAN ADEDİ / NUMBER OF FANS / LÜFTERANZAHL / КОЛИЧЕСТВО ВЕНТИЛЯТОРОВ	FAN ÇAPI / FAN DIAMETER / LÜFTERDURCHMESSER / ДИАМЕТР ВЕНТИЛЯТОРА	MOTOR / МОТОР	KÜTÜP SAYISI / NUMBER OF POLES / POLANZAHL / КОЛИЧЕСТВО ПОЛЮСОВ	BATARYA / COIL / WÄRMETAUSCHER / БАТАРЕЯ	TAVA / DRIP TRAY / TROPFWANNE / ПОДДОН	TOPLAM / TOTAL / GESAMT/ВСЕГО	İÇ HACİM / INTERNAL VOLUME / INNENVOLUMEN/ВНУТРЕННИЙ ОБЪЕМ	BAĞLANTILAR / CONNECTIONS/ ANSCHLÜSSE / СОЕДИНЕНИЯ		DRENAJ ÇAPI / DRAIN SIZE / ABLAUFDURCHMESSER / РАЗМЕР ДРЕНАЖНОГО ОТВЕРСТИЯ	BOYUTLAR / DIMENSIONS / ABMESSUNGEN / ГАБАРИТНЫЕ РАЗМЕРЫ							
																																GİRİŞ / INLET / EINTRITT/ ВХОД	ÇIKIŞ / OUTLET / AUSTRITT/ ВЫХОД		A	B	C	E	E1	E2	F	
		kW				m²	m³/h		m		dB(A) 3m		dB		kW		A		PCS	mm	V/Ph/Hz		kW			dm³	mm		"	mm							kg
	EA-163EC4-C01	16.75	-	11.36	-	66.8	8824	-	20	-	21.2	-	B	-	52	-	74	-	0.54	-	2.37	-	1	630	230/1/50	6	5.4	-	5.4	12.7	Ø15,9	Ø28	R 1 1/2"	1215	900	1190	835	-	-	860	105
	EA-163EC4-C06	16.98	14.76	11.54	9.84	66.8	9068	6941	20	16	21.3	26.2	B	B	51	46	74	68	0.55	0.38	1.17	0.66	1	630	400/3/50	6	5.4	-	5.4	12.7	Ø15,9	Ø28	R 1 1/2"	1215	900	1190	835	-	-	860	105
	EA-163ED4-C01	19.34	-	13.16	-	83.4	8429	-	19	-	24.0	-	B	-	52	-	74	-	0.55	-	2.42	-	1	630	230/1/50	6	5.4	-	5.4	15.2	Ø15,9	Ø28	R 1 1/2"	1215	950	1190	835	-	-	910	120
	EA-163ED4-C06	19.65	16.90	13.36	11.53	83.4	8678	6654	19	15	24.0	30.3	B	A	51	46	73	68	0.56	0.39	1.19	0.66	1	630	400/3/50	6	5.4	-	5.4	15.2	Ø15,9	Ø28	R 1 1/2"	1215	950	1190	835	-	-	910	120
	EA-163EE4-C01	22.03	-	15.04	-	100.2	8071	-	18	-	27.0	-	B	-	52	-	74	-	0.56	-	2.46	-	1	630	230/1/50	6	8.1	-	8.1	19.1	Ø19	Ø35	R 1 1/2"	1215	1000	1190	835	-	-	960	127
	EA-163EE4-C06	22.53	18.95	15.38	12.75	100.2	8335	6350	19	14	27.1	33.2	A	A	51	46	73	68	0.57	0.39	1.19	0.67	1	630	400/3/50	6	8.1	-	8.1	19.1	Ø19	Ø35	R 1 1/2"	1215	1000	1190	835	-	-	960	127
	EA-163EG4-C01	24.93	-	17.03	-	133.5	7452	-	17	-	29.6	-	A	-	53	-	75	-	0.58	-	2.54	-	1	630	230/1/50	6	10.8	-	10.8	24.8	Ø22	Ø35	R 1 1/2"	1215	1100	1190	835	-	-	1060	148
	EA-163EG4-C06	25.60	20.47	17.53	13.82	133.5	7750	5694	17	13	30.3	35.2	A	A+	52	46	74	69	0.59	0.40	1.20	0.68	1	630	400/3/50	6	10.8	-	10.8	24.8	Ø22	Ø35	R 1 1/2"	1215	1100	1190	835	-	-	1060	148
	EA-163FC4-C02	21.13	17.78	14.36	12.15	83.5	11243	8140	25	18	16.6	20.4	C	C	64	57	86	79	0.88	0.60	1.91	1.17	1	630	400/3/50	4	7.2	-	7.2	15.9	Ø15,9	Ø28	R 1 1/2"	1415	900	1190	1035	-	-	860	117
	EA-163FC4-C08	24.43	21.69	16.56	14.76	83.5	16050	12491	36	28	9.6	11.5	E	E	70	65	92	87	1.75	1.30	3.01	2.12	1	630	400/3/50	4	7.2	-	7.2	15.9	Ø19	Ø35	R 1 1/2"	1415	900	1190	1035	-	-	860	135
	EA-163FD4-C02	25.10	20.68	17.10	14.10	104.4	10970	7857	25	18	19.4	23.5	C	B	64	57	86	79	0.89	0.61	1.94	1.17	1	630	400/3/50	4	7.2	-	7.2	19.9	Ø19	Ø35	R 1 1/2"	1415	950	1190	1035	-	-	910	136
	EA-163FD4-C08	29.50	25.82	20.00	17.12	104.3	15456	11940	35	27	11.4	13.2	E	D	70	65	92	87	1.77	1.31	3.04	2.13	1	630	400/3/50	4	7.2	-	7.2	19.5	Ø22	Ø35	R 1 1/2"	1415	950	1190	1035	-	-	910	153
	EA-163FE4-C02	27.92	22.49	19.06	15.19	125.3	10713	7573	24	17	21.2	25.0	B	B	64	57	86	79	0.91	0.61	1.96	1.18	1	630	400/3/50	4	10.8	-	10.8	23.8	Ø22	Ø35	R 1 1/2"	1415	1000	1190	1035	-	-	960	143
	EA-163FE4-C08	32.58	28.13	22.08	19.16	125.3	14966	11457	34	26	12.5	14.7	D	D	70	64	92	86	1.79	1.32	3.07	2.15	1	630	400/3/50	4	10.8	-	10.8	23.8	Ø22	Ø35	R 1 1/2"	1415	1000	1190	1035	-	-	960	160
	EA-163FG4-C02	33.01	25.24	22.58	17.09	167.1	10142	7035	23	16	24.1	27.8	B	A	64	57	86	79	0.95	0.62	2.00	1.20	1	630	400/3/50	4	14.4	-	14.4	31.8	Ø22	Ø42	R 1 1/2"	1415	1100	1190	1035	-	-	1060	169
	EA-163FG4-C08	39.10	32.73	26.35	21.86	167.1	13958	10647	31	24	14.6	16.5	D	C	70	64	92	86	1.83	1.34	3.11	2.18	1	630	400/3/50	4	14.4	-	14.4	31.8	Ø28	Ø42	R 1 1/2"	1415	1100	1190	1035	-	-	1060	186
	EA-163GC4-C02	25.01	20.96	17.07	14.35	108.6	11668	8561	26	19	20.4	24.3	C	B	64	57	86	79	0.85	0.60	1.88	1.15	1	630	400/3/50	4	8.4	-	8.4	20.6	Ø19	Ø35	R 1 1/2"	1715	900	1190	1335	-	-	860	135
	EA-163GC4-C08	29.87	26.18	19.78	17.23	108.6	16957	13306	38	30	11.7	13.6	E	D	70	65	92	87	1.71	1.29	2.97	2.08	1	630	400/3/50	4	8.4	-	8.4	20.6	Ø22	Ø42	R 1 1/2"	1715	900	1190	1335	-	-	860	153
	EA-163GD4-C02	28.76	23.64	19.61	15.87	135.6	11469	8366	26	19	23.1	26.8	B	B	64	57	86	79	0.86	0.60	1.89	1.16	1	630	400/3/50	4	8.4	-	8.4	25.3	Ø22	Ø35	R 1 1/2"	1715	950	1190	1335	-	-	910	158
	EA-163GD4-C08	34.44	30.14	23.45	20.60	135.6	16524	12932	37	29	13.7	16.1	D	C	70	65	92	87	1.73	1.29	2.99	2.10	1	630	400/3/50	4	8.4	-	8.4	25.3	Ø22	Ø35	R 1 1/2"	1715	950	1190	1335	-	-	910	175
	EA-163GE4-C02	33.89	26.70	22.76	18.11	162.9	11285	8185	25	18	26.4	30.4	B	A	64	57	86	79	0.87	0.60	1.91	1.17	1	630	400/3/50	4	12.6	-	12.6	31.0	Ø28	Ø42	R 1 1/2"	1715	1000	1190	1335	-	-	960	168
	EA-163GE4-C08	39.33	33.86	26.51	22.53	162.9	16135	12573	36	28	15.4	17.5	D	C	70	65	92	87	1.74	1.30	3.01	2.11	1	630	400/3/50	4	12.6	-	12.6	31.0	Ø28	Ø42	R 1 1/2"	1715	1000	1190	1335	-	-	960	185
	EA-163GG4-C02	39.00	29.95	26.71	20.47	217.2	10933	7821	25	18	30.2	34.0	A	A	63	56	86	79	0.90	0.61	1.94	1.17	1	630	400/3/50	4	16.8	-	16.8	41.3	Ø28	Ø42	R 1 1/2"	1715	1100	1190	1335	-	-	1060	200
	EA-163GG4-C08	47.47	39.25	31.91	26.43	216.9	15388	11871	35	27	18.2	20.3	C	C	69	64	92	87	1.77	1.31	3.04	2.13	1	630	400/3/50	4	16.8	-	16.8	40.3	Ø28	Ø54	R 1 1/2"	1715	1100	1190	1335	-	-	1060	216
4,6 mm	EA-263EC4-C01	33.80	-	22.98	-	133.7	17649	-	22	-	21.4	-	B	-	55	-	77	-	1.09	-	4.74	-	2	630	230/1/50	6	10.2	-	10.2	25.4	Ø22	Ø42	R 1 1/2"	2015	900	1190	1635	818	-	860	178
	EA-263EC4-C06	34.26	29.76	23.35	19.88	133.7	18136	13883	22	17	21.6	26.5	B	B	54	49	77	71	1.09	0.76	2.34	1.32	2	630	400/3/50	6	10.2	-	10.2	25.4	Ø22	Ø42	R 1 1/2"	2015	900	1190	1635	818	-	860	178
	EA-263ED4-C01	38.69	-	26.27	-	166.9	16858	-	21	-	24.0	-	B	-	55	-	77	-	1.11	-	4.84	-	2	630	230/1/50	6	10.2	-	10.2	31.1	Ø22	Ø35	R 1 1/2"	2015	950	1190	1635	818	-	910	204
	EA-263ED4-C06	39.41	33.88	26.75	23.12	166.9	17356	13307	21	16	24.1	30.4	B	A	54	48	76	71	1.12	0.77	2.37	1.32	2	630	400/3/50	6	10.2	-	10.2	31.1	Ø22	Ø35	R 1 1/2"	2015	950	1190	1635	818	-	910	204
	EA-263EE4-C01	43.10	-	29.44	-	200.5	16142	-	20	-	26.4	-	B	-	55	-	77	-	1.13	-	4.92	-	2	630	230/1/50	6	15.3	-	15.3	38.1	Ø28	Ø42	R 1 1/2"	2015	1000	1190	1635	818	-	960	216
	EA-263EE4-C06	43.93	37.02	30.00	24.83	200.5	16670	12700	21	16	26.5	32.4	B	A	54	49	76	71	1.15	0.78	2.38	1.33	2	630	400/3/50	6	15.3	-	15.3	38.1	Ø28	Ø42	R 1 1/2"	2015	1000	1190	1635	818	-	960	216
	EA-263EG4-C01	50.67	-	34.46	-	267.0	14904	-	18	-	30.0	-	A	-	55	-	78	-	1.16	-	5.07	-	2	630	230/1/50	6	20.4	-	20.4	49.6	Ø28	Ø54	R 1 1/2"	2015	1100	1190	1635	818	-	1060	253
	EA-263EG4-C06	52.04	41.25	35.47	27.90	267.0	15500	11388	19	14	30.7	35.6	A	A+	54	49	77	72	1.17	0.79	2.40	1.36	2	630	400/3/50	6	20.4	-	20.4	49.6	Ø28	Ø54	R 1 1/2"	2015	1100	1190	1635	818	-	1060	253
	EA-263FC4-C02	41.99	35.34	28.56	24.15	167.1	22487	16280	28	20	16.5	20.2	C	C	66	59	89	82	1.75	1.21	3.82	2.33	2	630	400/3/50	4	12.9	-	12.9	31.8	Ø22	Ø42	R 1 1/2"	2415	900	1190	2035	1018	-	860	201
	EA-263FC4-C08	49.32	43.76	33.45	29.78	167.1	32100	24982	40	31	9.7	11.6	E	E	72	67	95	90	3.49	2.60	6.02	4.23	2	630	400/3/50	4	12.9	-	12.9	31.8	Ø28	Ø42	R 1 1/2"	2415	900	1190	2035	1018	-	860	235
	EA-263FD4-C02	49.46	40.78	33.73	27.77	208.8	21939	15713	27	19	19.1	23.1	C	B	66	59	89	82	1.78	1.22	3.87	2.34	2	630	400/3/50	4	12.9	-	12.9	39.7	Ø28	Ø42	R 1 1/2"	2415	950	1190	2035	1018	-	910	235
	EA-263FD4-C08	57.56	50.40	39.11	34.23	208.4	30911	23881	38	29	11.2	13.2	E	D	72	67	95	90	3.53	2.62	6.07	4.25	2	630	400/3/50	4	12.9	-	12.9	38.1	Ø28	Ø54	R 1 1/2"	2415	950	1190	2035	1018	-	910	267
	EA-263FE4-C02	55.92	45.02	38.21	30.42	250.6	21426	15146	26	19	21.2	25.1	B	B	66	59	89	82	1.82	1.23	3.91	2.36	2	630	400/3/50	4	19.4	-	19.4	47.7	Ø28	Ø54	R 1 1/2"	2415	1000	1190	2035	1018	-	960	248
	EA-263FE4-C08	65.42	56.47	44.55	37.76	250.6	29932	22913	37	28	12.6	14.4	D	D	72	66	95	89	3.57	2.64	6.13	4.29	2	630	400/3/50	4	19.4	-	19.4	47.7	Ø35	Ø54	R 1 1/2"	2415	1000	1190	2035	1018	-	960	282
	EA-263FG4-C02	65.46	50.52	44.79	34.47	333.7	20284	14070	25	17	23.9	28.0	B	A	66	59	89	82	1.89	1.24	4.00	2.39	2	630	400/3/50	4	25.8	-	25.8	61.9	Ø28	Ø54	R 1 1/2"	2415	1100	1190	2035	1018	-	1060	292
	EA-263FG4-C08	78.28	65.50	52.77	43.75	334.1	27916	21295	34	26	14.6	16.5	D	C	72	66	95	89	3.65	2.68	6.21	4.35	2	630	400/3/50	4	25.8	-	25.8	63.5	Ø35	Ø66	R 1 1/2"	2415	1100	1190	2035	1018	-	1060	330
	EA-263GC4-C02	49.26	41.32	33.64	28.23	217.2	23336	17121	29	21	20.1	24.0	C	B	66	59	89	82	1.69	1.19	3.75	2.29	2	630	400/3/50	4	16.2	-	16.2	41.3	Ø28	Ø42	R 1 1/2"	3015	900	1190	2635	1318	-	860	237
	EA-263GC4-C08	58.37	51.69	39.75	34.83	216.9	33914	26613	42	33	11.8	13.7	E	D	72	67	95	90	3.42	2.57	5.93	4.16	2	630	400/3/50	4	16.2	-	16.2	40.3	Ø28	Ø54	R 1 1/2"	3015	900	1190	2635	1318	-	860	270
	EA-263GD4-C02	57.32	47.27	39.22	32.19	270.9	22937	16732	28	21	23.1	27.2	B	A	66	59	89	82	1.72	1.20	3.78	2.31	2	630	400/3/50	4	16.2	-	16.2	49.6	Ø28	Ø54	R 1 1/2"	3015	950	1190	2635	1318	-	910	277
	EA-263GD4-C08	68.75	60.20	46.93	40.30	270.9	33047	25863	41	32	13.7	15.8	D	D	72	67	95	90	3.45	2.58	5.98	4.19	2	630	400/3/50	4	16.2	-	16.2	49.6	Ø35	Ø54	R 1 1/2"	3015	950	1190	2635	1318	-	910	311
	EA-263GE4-C02	65.02	52.63	44.45	36.18	325.8	22570	16369	28	20	25.8	30.4	B	A	66	59	89	82	1.74	1.21	3.81	2.33	2	630	400/3/50	4	24.3	-	24.3	61.9	Ø28	Ø54	R 1 1/2"	3015	1000	1190	2635	1318	-	960	295
	EA-263GE4-C08	77.17	66.74	52.59	45.65	325.8	32271	25146	40	31	15.3	17.8	D	C	72	67	95	90	3.48	2.60	6.01	4.22	2	630	400/3/50	4	24.3	-	24.3	61.9	Ø35	Ø54	R 1 1/2"	3015	1000	1190	2635	1318	-	960	329
	EA-263GG4-C02	75.88	59.17	52.17	40.50	434.4	21866	15642	27	19	29.5	33.6	A	A	66	59	89	82	1.79	1.22	3.87	2.34	2	630	400/3/50	4	32.4	-	32.4	82.6	Ø35	Ø54	R 1 1/2"	3015	1100	1190	2635	1318	-	1060	354
	EA-263GG4-C08	92.63	77.94	63.45	53.04	434.4	30776	23743	38	29	18.1	20.4	C	C	72	67	95	90	3.54	2.63	6.08	4.26	2	630	400/3/50	4	32.4	-	32.4	82.6	Ø35	Ø66	R 1 1/2"	3015	1100	1190	2635	1318	-	1060	390

EA Ø630 4,6mm

HATVE / FIN SPACING / LAMELLENABSTAND / ШАГ РЕБРА	KARYER MODEL	KAPASİTE / CAPACITY / LEISTUNG R404A / МОЩНОСТЬ				TOPLAM ALAN / TOTAL SURFACE / GESAMTFLÄCHE / ОБЩАЯ ПЛОЩАДЬ	HAVA TARAFI / AIR SIDE / LUFTSEITE / СТОРОНА ВОЗДУХА				ENERJİ / ENERGY / ENERGIE / ЭНЕРГИЯ				SES / SOUND / SCHALLPEGEL / ЗВУК				FAN BİLGİLERİ / FAN DATA / LÜFTERDATEN / ДАННЫЕ ВЕНТИЛЯТОРА								REZİSTANSLAR / DEFROST HEATERS / ABTAUHEIZUNGEN / ТЭНЫ ОТТАЙКИ			BATARYA BİLGİLERİ / COIL DATA / WÄRMETAUSCHERDATEN / ДАННЫЕ БАТАРЕИ													AĞIRLIK / WEIGHT / ВЕС
		SC1: Te=0°C ΔT=10°C		SC2: Te=-8°C ΔT=8°C			HAVA DEBİSİ / AIR FLOW / LUFTMENGE / РАСХОД ВОЗДУХА		ATIŞ MESAFESİ / AIR THROW / WURFWEITE / ВОЗДУШНАЯ СТРУЯ		ENERJİ VERİMLİLİĞİ ORANI / ENERGY EFFICIENCY RATIO / ENERGIEEFFIZIENZRATE / КЛАСС ЭНЕРГОЭФФЕКТИВНОСТИ		ENERJİ VERİMLİLİĞİ SINIFI / ENERGY EFFICIENCY CLASS / ENERGIEEFFIZIENZKLASSE / КОЭФФИЦИЕНТ ЭНЕРГОЭФФЕКТИВНОСТИ		SES BASINÇ SEVİYESİ / SOUND PRESSURE LEVEL / SCHALLDRUCKPEGEL / УРОВЕНЬ ЗВУКОВОГО ДАВЛЕНИЯ		SES SEVİYESİ / SOUND POWER LEVEL / SCHALLLEISTUNGSPEGEL / УРОВЕНЬ ЗВУКОВОЙ МОЩНОСТИ		TOPLAM GÜÇ / TOTAL POWER / GESAMTLEISTUNG / ОБЩАЯ МОЩНОСТЬ		TOPLAM AKIM / TOTAL CURRENT / GESAMTSTROMAUFNAHME / ОБЩИЙ ТОК		FAN ADEDİ / NUMBER OF FANS / LÜFTERANZAHL / КОЛИЧЕСТВО ВЕНТИЛЯТОРОВ	FAN ÇAPI / FAN DIAMETER / LÜFTERDURCHMESSER / ДИАМЕТР ВЕНТИЛЯТОРА	MOTOR / МОТОР	KÜTÜP SAYISI / NUMBER OF POLES / POLANZAHL / КОЛИЧЕСТВО ПОЛЮСОВ	BATARYA / COIL / WÄRMETAUSCHER / БАТАРЕЯ	TAVA / DRIP TRAY / TROPFWANNE / ПОДДОН	TOPLAM / TOTAL / GESAMT/ВСЕГО	İÇ HACİM / INTERNAL VOLUME / INNENVOLUMEN/ВНУТРЕННИЙ ОБЪЕМ	BAĞLANTILAR / CONNECTIONS/ ANSCHLÜSSE / СОЕДИНЕНИЯ		DRENAJ ÇAPI / DRAIN SIZE / ABLAUFDURCHMESSER / РАЗМЕР ДРЕНАЖНОГО ОТВЕРСТИЯ	BOYUTLAR / DIMENSIONS / ABMESSUNGEN / ГАБАРИТНЫЕ РАЗМЕРЫ							
																																GİRİŞ / INLET / EINTRITT/ ВХОД	ÇIKIŞ / OUTLET / AUSTRITT/ ВЫХОД		A	B	C	E	E1	E2	F	
		kW				m²	m³/h		m						dB(A)/3m		dB		kW		A		PCS	mm	V/Ph/Hz		kW			dm³	mm		"	mm							kg
		Δ	Y	Δ	Y		Δ	Y	Δ	Y	Δ	Y	Δ	Y	Δ	Y	Δ	Y	Δ	Y	Δ	Y																			
4,6 mm	EA-363EC4-C01	50.04	-	34.02	-	200.5	26473	-	23	-	21.1	-	B	-	57	-	79	-	1.63	-	7.10	-	3	630	230/1/50	6	15.6	-	15.6	38.1	Ø28	Ø42	R 1 1/2"	2815	900	1190	2435	818	800	860	257
	EA-363EC4-C06	50.73	44.07	34.48	30.08	200.5	27204	20824	23	18	21.3	26.7	B	B	56	50	79	73	1.64	1.14	3.51	1.97	3	630	400/3/50	6	15.6	-	15.6	38.1	Ø28	Ø42	R 1 1/2"	2815	900	1190	2435	818	800	860	257
	EA-363ED4-C01	57.75	-	39.34	-	250.1	25287	-	22	-	23.9	-	B	-	56	-	79	-	1.66	-	7.25	-	3	630	230/1/50	6	15.6	-	15.6	45.7	Ø28	Ø54	R 1 1/2"	2815	950	1190	2435	818	800	910	297
	EA-363ED4-C06	58.68	50.45	39.96	34.45	250.1	26034	19961	22	17	24.0	30.2	B	A	55	50	78	73	1.69	1.15	3.55	1.98	3	630	400/3/50	6	15.6	-	15.6	45.7	Ø28	Ø54	R 1 1/2"	2815	950	1190	2435	818	800	910	297
	EA-363EE4-C01	64.45	-	43.85	-	300.7	24213	-	21	-	26.2	-	B	-	56	-	79	-	1.69	-	7.38	-	3	630	230/1/50	6	23.4	-	23.4	57.2	Ø28	Ø54	R 1 1/2"	2815	1000	1190	2435	818	800	960	314
	EA-363EE4-C06	65.85	55.50	44.79	37.81	300.7	25005	19050	22	16	26.3	32.8	B	A	55	50	78	73	1.72	1.16	3.57	1.99	3	630	400/3/50	6	23.4	-	23.4	57.2	Ø28	Ø54	R 1 1/2"	2815	1000	1190	2435	818	800	960	314
	EA-363EG4-C01	74.63	-	51.07	-	401.0	22356	-	19	-	29.7	-	A	-	57	-	80	-	1.74	-	7.60	-	3	630	230/1/50	6	31.2	-	31.2	76.2	Ø35	Ø54	R 1 1/2"	2815	1100	1190	2435	818	800	1060	371
	EA-363EG4-C06	76.39	61.23	52.26	41.66	401.0	23250	17081	20	15	30.1	35.4	A	A+	56	51	79	74	1.75	1.19	3.59	2.03	3	630	400/3/50	6	31.2	-	31.2	76.2	Ø35	Ø54	R 1 1/2"	2815	1100	1190	2435	818	800	1060	371
	EA-363FC4-C02	62.93	52.97	42.87	35.96	250.3	33730	24420	29	21	16.5	20.1	C	C	68	61	91	84	2.62	1.81	5.73	3.49	3	630	400/3/50	4	18.6	-	18.6	46.5	Ø28	Ø54	R 1 1/2"	3415	900	1190	3035	1018	1000	860	293
	EA-363FC4-C08	73.22	64.97	49.53	44.11	250.3	48150	37473	41	32	9.6	11.4	E	E	74	69	97	92	5.23	3.90	9.03	6.34	3	630	400/3/50	4	18.6	-	18.6	46.5	Ø28	Ø54	R 1 1/2"	3415	900	1190	3035	1018	1000	860	343
	EA-363FD4-C02	74.10	61.12	50.59	41.23	312.6	32909	23570	28	20	19.1	22.9	C	B	68	61	91	84	2.68	1.82	5.80	3.51	3	630	400/3/50	4	18.6	-	18.6	57.2	Ø35	Ø54	R 1 1/2"	3415	950	1190	3035	1018	1000	910	342
	EA-363FD4-C08	85.22	74.64	57.79	50.80	312.6	46367	35821	40	31	11.0	13.1	E	D	74	69	97	92	5.30	3.93	9.10	6.37	3	630	400/3/50	4	18.6	-	18.6	57.2	Ø35	Ø54	R 1 1/2"	3415	950	1190	3035	1018	1000	910	393
	EA-363FE4-C02	84.64	67.87	57.87	45.49	375.9	32139	22719	28	20	21.5	25.0	B	B	68	61	91	84	2.73	1.84	5.87	3.53	3	630	400/3/50	4	27.9	-	27.9	71.5	Ø35	Ø66	R 1 1/2"	3415	1000	1190	3035	1018	1000	960	366
	EA-363FE4-C08	98.29	84.79	66.83	57.80	375.9	44898	34370	39	30	12.6	14.7	D	D	74	68	97	91	5.36	3.96	9.19	6.43	3	630	400/3/50	4	27.9	-	27.9	71.5	Ø35	Ø66	R 1 1/2"	3415	1000	1190	3035	1018	1000	960	416
	EA-363FG4-C02	98.57	76.00	67.51	51.80	501.2	30426	21105	26	18	24.0	28.1	B	A	68	61	91	84	2.84	1.87	6.00	3.59	3	630	400/3/50	4	37.2	-	37.2	95.3	Ø35	Ø66	R 1 1/2"	3415	1100	1190	3035	1018	1000	1060	435
	EA-363FG4-C08	117.28	98.84	80.08	66.72	500.6	41874	31942	36	27	14.8	16.8	D	C	74	68	97	91	5.47	4.01	9.31	6.53	3	630	400/3/50	4	37.2	-	37.2	92.9	Ø42	Ø66	R 1 1/2"	3415	1100	1190	3035	1018	1000	1060	483
	EA-363GC4-C02	76.85	63.60	51.78	42.57	325.8	35004	25682	30	22	20.6	24.1	C	B	68	61	91	84	2.54	1.79	5.62	3.43	3	630	400/3/50	4	24.0	-	24.0	61.9	Ø35	Ø66	R 1 1/2"	4315	900	1190	3935	1318	1300	860	353
	EA-363GC4-C08	87.17	77.20	59.40	51.76	325.8	50872	39919	44	34	11.7	13.6	E	D	74	69	97	92	5.13	3.85	8.89	6.24	3	630	400/3/50	4	24.0	-	24.0	61.9	Ø35	Ø66	R 1 1/2"	4315	900	1190	3935	1318	1300	860	403
	EA-363GD4-C02	90.14	72.55	60.44	48.92	407.2	34406	25099	30	22	23.7	27.5	B	A	68	61	91	84	2.58	1.80	5.67	3.46	3	630	400/3/50	4	24.0	-	24.0	77.4	Ø28	Ø66	R 1 1/2"	4315	950	1190	3935	1318	1300	910	419
	EA-363GD4-C08	106.31	92.90	72.56	62.18	407.2	49571	38795	43	33	14.2	16.2	D	C	74	69	97	92	5.18	3.88	8.97	6.28	3	630	400/3/50	4	24.0	-	24.0	77.4	Ø42	Ø66	R 1 1/2"	4315	950	1190	3935	1318	1300	910	467
	EA-363GE4-C02	98.36	79.49	67.43	54.39	488.7	33854	24554	29	21	26.1	30.4	B	A	68	61	91	84	2.62	1.81	5.72	3.49	3	630	400/3/50	4	36.0	-	36.0	92.9	Ø35	Ø66	R 1 1/2"	4315	1000	1190	3935	1318	1300	960	440
	EA-363GE4-C08	118.09	101.64	79.66	67.64	488.7	48406	37719	42	32	15.4	17.6	D	C	74	69	97	92	5.22	3.90	9.02	6.33	3	630	400/3/50	4	36.0	-	36.0	92.9	Ø42	Ø80	R 1 1/2"	4315	1000	1190	3935	1318	1300	960	496
	EA-363GG4-C02	115.86	89.96	79.83	61.41	650.8	32799	23462	28	20	30.1	34.0	A	A	68	61	91	84	2.68	1.83	5.81	3.51	3	630	400/3/50	4	48.0	-	48.0	120.8	Ø42	Ø66	R 1 1/2"	4315	1100	1190	3935	1318	1300	1060	528
	EA-363GG4-C08	142.53	119.60	97.37	82.05	650.8	46164	35614	40	31	18.5	21.1	C	B	74	68	97	92	5.31	3.94	9.12	6.38	3	630	400/3/50	4	49.2	-	57.4	120.8	Ø42	Ø66	R 1 1/2"	4315	1100	1190	3935	1318	1300	1060	577
	EA-463EC4-C01	66.47	-	45.17	-	267.0	35297	-	24	-	21.0	-	B	-	57	-	80	-	2.17	-	9.47	-	4	630	230/1/50	6	19.8	-	19.8	49.6	Ø28	Ø54	R 1 1/2"	3615	900	1190	3235	818	800	860	329
	EA-463EC4-C06	67.34	58.50	45.75	39.92	267.0	36271	27766	24	19	21.2	26.6	B	B	56	51	80	74	2.19	1.52	4.67	2.63	4	630	400/3/50	6	19.8	-	19.8	49.6	Ø28	Ø54	R 1 1/2"	3615	900	1190	3235	818	800	860	329
	EA-463ED4-C01	77.03	-	52.48	-	333.5	33717	-	23	-	24.0	-	B	-	57	-	80	-	2.22	-	9.67	-	4	630	230/1/50	6	19.8	-	19.8	61.0	Ø35	Ø54	R 1 1/2"	3615	950	1190	3235	818	800	910	382
	EA-463ED4-C06	78.26	67.28	53.31	45.95	333.5	34712	26615	23	18	24.0	30.2	B	A	56	51	79	74	2.25	1.54	4.73	2.64	4	630	400/3/50	6	19.8	-	19.8	61.0	Ø35	Ø54	R 1 1/2"	3615	950	1190	3235	818	800	910	382
	EA-463EE4-C01	86.95	-	59.42	-	401.0	32284	-	22	-	26.6	-	B	-	57	-	80	-	2.26	-	9.84	-	4	630	230/1/50	6	29.7	-	29.7	76.2	Ø35	Ø66	R 1 1/2"	3615	1000	1190	3235	818	800	960	407
	EA-463EE4-C06	88.88	74.80	60.74	50.28	401.0	33340	25400	22	17	26.8	32.8	B	A	56	51	79	74	2.29	1.55	4.76	2.66	4	630	400/3/50	6	29.7	-	29.7	76.2	Ø35	Ø66	R 1 1/2"	3615	1000	1190	3235	818	800	960	407
	EA-463EG4-C01	99.66	-	68.12	-	534.6	29808	-	20	-	29.7	-	A	-	58	-	81	-	2.32	-	10.13	-	4	630	230/1/50	6	39.6	-	39.6	101.7	Ø35	Ø66	R 1 1/2"	3615	1100	1190	3235	818	800	1060	481
	EA-463EG4-C06	102.39	82.02	69.96	56.09	534.6	31000	22775	21	15	30.3	35.8	A	A+	57	52	80	75	2.34	1.59	4.79	2.71	4	630	400/3/50	6	39.6	-	39.6	101.7	Ø35	Ø66	R 1 1/2"	3615	1100	1190	3235	818	800	1060	481
	EA-463FC4-C02	87.35	73.35	59.66	49.06	334.1	44974	32560	30	22	17.2	20.6	C	C	69	62	92	85	3.50	2.41	7.63	4.65	4	630	400/3/50	4	24.6	-	24.6	63.5	Ø35	Ø66	R 1 1/2"	4415	900	1190	4035	1018	1000	860	382
	EA-463FC4-C08	98.72	87.57	66.96	59.61	334.1	64201	49964	43	34	9.7	11.6	E	E	75	70	98	93	6.98	5.20	12.04	8.45	4	630	400/3/50	4	24.6	-	24.6	63.5	Ø35	Ø66	R 1 1/2"	4415	900	1190	4035	1018	1000	860	449
	EA-463FD4-C02	100.71	82.36	68.22	54.96	417.7	43879	31426	30	21	19.3	22.9	C	B	69	62	92	85	3.57	2.43	7.73	4.67	4	630	400/3/50	4	24.6	-	24.6	79.4	Ø42	Ø66	R 1 1/2"	4415	950	1190	4035	1018	1000	910	451
	EA-463FD4-C08	116.35	101.81	79.14	68.80	417.7	61822	47761	42	32	11.3	13.3	E	D	75	69	98	93	7.07	5.25	12.14	8.49	4	630	400/3/50	4	24.6	-	24.6	79.4	Ø42	Ø66	R 1 1/2"	4415	950	1190	4035	1018	1000	910	515
	EA-463FE4-C02	112.21	90.32	76.41	61.83	501.2	42852	30292	29	20	21.3	25.5	B	B	69	62	92	85	3.64	2.45	7.82	4.71	4	630	400/3/50	4	36.9	-	36.9	95.3	Ø35	Ø66	R 1 1/2"	4415	1000	1190	4035	1018	1000	960	472
	EA-463FE4-C08	130.92	113.00	89.18	75.57	501.2	59864	45827	40	31	12.6	14.5	D	D	75	69	98	92	7.14	5.28	12.25	8.57	4	630	400/3/50	4	36.9	-	36.9	95.3	Ø42	Ø80	R 1 1/2"	4415	1000	1190	4035	1018	1000	960	544
	EA-463FG4-C02	131.07	101.10	89.73	69.02	667.4	40567	28140	27	19	24.0	28.1	B	A	69	62	92	85	3.79	2.49	8.00	4.78	4	630	400/3/50	4	49.2	-	49.2	123.9	Ø42	Ø66	R 1 1/2"	4415	1100	1190	4035	1018	1000	1060	563
	EA-463FG4-C08	178.80	148.32	122.55	100.54	668.3	55832	42590	38	29	17.0	19.0	C	C	75	69	98	92	7.30	5.35	12.41	8.70	4	630	400/3/50	4	49.2	-	57.4	127.1	Ø54	Ø80	R 1 1/2"	4415	1100	1190	4035	1018	1000	1060	628
	EA-463GC4-C02	98.59	82.69	67.35	56.52	434.4	46672	34243	31	23	20.1	24.0	C	B	68	61	92	85	3.39	2.38	7.49	4.58	4	630	400/3/50	4	25.2	-	25.2	82.6	Ø42	Ø66	R 1 1/2"	5615	900	1190	5235	1318	1300	860	477
	EA-463GC4-C08	118.95	105.15	80.66	71.60	434.4	67829	53225	46	36	11.9	14.1	E	D	74	69	98	93	6.84	5.14	11.86	8.32	4	630	400/3/50	4	25.2	-	25.2	82.6	Ø42	Ø66	R 1 1/2"	5615	900	1190	5235	1318	1300	860	563
	EA-463GD4-C02	116.72	96.06	79.96	65.32	543.0	45875	33465	31	23	23.5	27.6	B	A	68	61	92	85	3.44	2.40	7.56	4.61	4	630	400/3/50	4	25.2	-	25.2	103.2	Ø42	Ø66	R 1 1/2"	5615	950	1190	5235	1318	1300	910	568
	EA-463GD4-C08	143.62	125.30	97.65	85.55	543.0	66095	51726	45	35	14.3	16.7	D	C	74	69	98	93	6.91	5.17	11.96	8.38	4	630	400/3/50	4	25.2	-	25.2	103.2	Ø42	Ø66	R 1 1/2"	5615	950	1190	5235	1318	1300	910	635
	EA-463GE4-C02	132.15	106.68	90.80	72.27	651.6	45139	32738	30	22	26.3	30.3	B	A	68	61	92	85	3.49	2.41	7.62	4.65	4	630	400/3/50	4	37.8	-	37.8	123.9	Ø54	Ø66	R 1 1/2"	5615	1000	1190	5235	1318	1300	960	600
	EA-463GE4-C08	162.94	140.29	111.08	96.01	651.6	64541	50292	43	34	16.1	18.7	C	C	74	69	98	93	6.96	5.20	12.02	8.43	4	630	400/3/50	4	37.8	-	37.8	123.9	Ø54	Ø80	R 1 1/2"	5615	1000	1190	5235	1318	1300	960	658
	EA-463GG4-C02	153.86	118.28	105.24	80.77	868.8	43732	31283	29	21	29.7	33.6	A	A	68	61	92	85	3.58	2.43	7.74	4.68	4	630	400/3/50	4	50.4	-	50.4	165.2	Ø54	Ø80	R 1 1/2"	5615	1100	1190	5235	1318	1300	1060	720
	EA-463GG4-C08	194.62	162.80	133.41	111.49	868.8	61552	47485	41	32	19.1	21.5	C	B	74	69	98	93	7.08	5.25	12.15	8.51	4	630	400/3/50	4	50.4	-	50.4	165.2	Ø54	Ø80	R 1 1/2"	5615	1100	1190	5235	1318	1300	1060	778
	EA-563EC4-C01	86.41	-	58.93	-	334.1	44122	-	25	-	22.0	-	B	-	58	-	81	-	2.71	-	11.83	-	5	630	230/1/50	6	24.6	-	24.6	63.5	Ø35	Ø66	R 1 1/2"	4415	900	1190	4035	818	800	860	407

EA Ø630 4,6mm

HATVE / FIN SPACING / LAMELLENABSTAND / ШАГ РЕБРА	KARYER MODEL	KAPASİTE / CAPACITY / LEISTUNG R404A / МОЩНОСТЬ				TOPLAM ALAN / TOTAL SURFACE / GESAMTFLÄCHE / ОБЩАЯ ПЛОЩАДЬ	HAVA TARAFI / AIR SIDE / LUFTSEITE / СТОРОНА ВОЗДУХА				ENERJİ / ENERGY / ENERGIE / ЭНЕРГИЯ				SES / SOUND / SCHALLPEGEL / ЗВУК				FAN BİLGİLERİ / FAN DATA / LÜFTERDATEN / ДАННЫЕ ВЕНТИЛЯТОРА								REZİSTANSLAR / DEFROST HEATERS / ABTAUHEIZUNGEN / ТЭНЫ ОТТАЙКИ			BATARYA BİLGİLERİ / COIL DATA / WÄRMETAUSCHERDATEN / ДАННЫЕ БАТАРЕИ												
		SC1: Te=0°C ΔT=10°C		SC2: Te=-8°C ΔT=8°C			HAVA DEBİSİ / AIR FLOW / LUFTMENGE / РАСХОД ВОЗДУХА		ATIŞ MESAFESİ / AIR THROW / WURFWEITE / ВОЗДУШНАЯ СТРУЯ		ENERJİ VERİMLİLİĞİ ORANI / ENERGY EFFICIENCY RATIO / ENERGIEEFFIZIENZRATE / КЛАСС ЭНЕРГОЭФФЕКТИВНОСТИ		ENERJİ VERİMLİLİĞİ SINIFI / ENERGY EFFICIENCY CLASS / ENERGIEEFFIZIENZKLASSE / КОЭФФИЦИЕНТ ЭНЕРГОЭФФЕКТИВНОСТИ		SES BASINÇ SEVİYESİ / SOUND PRESSURE LEVEL / SCHALLDRUCKPEGEL / УРОВЕНЬ ЗВУКОВОГО ДАВЛЕНИЯ		SES SEVİYESİ / SOUND POWER LEVEL / SCHALLLEISTUNGSPEGEL / УРОВЕНЬ ЗВУКОВОЙ МОЩНОСТИ		TOPLAM GÜÇ / TOTAL POWER / GESAMTLEISTUNG / ОБЩАЯ МОЩНОСТЬ		TOPLAM AKIM / TOTAL CURRENT / GESAMTSTROMAUFNAHME / ОБЩИЙ ТОК		FAN ADEDİ / NUMBER OF FANS / LÜFTERANZAHL / КОЛИЧЕСТВО ВЕНТИЛЯТОРОВ	FAN ÇAPI / FAN DIAMETER / LÜFTERDURCHMESSER / ДИАМЕТР ВЕНТИЛЯТОРА	MOTOR / МОТОР	KÜTÜP SAYISI / NUMBER OF POLES / POLANZAHL / КОЛИЧЕСТВО ПОЛЮСОВ	BATARYA / COIL / WÄRMETAUSCHER / БАТАРЕЯ	TAVA / DRIP TRAY / TROPFWANNE / ПОДДОН	TOPLAM / TOTAL / GESAMT/ВСЕГО	İÇ HACİM / INTERNAL VOLUME / INNENVOLUMEN/ВНУТРЕННИЙ ОБЪЕМ	BAĞLANTILAR / CONNECTIONS/ ANSCHLÜSSE / СОЕДИНЕНИЯ		DREMAJ ÇAPI / DRAIN SIZE / ABLAUFDURCHMESSER / РАЗМЕР ДРЕНАЖНОГО ОТВЕРСТИЯ	BOYUTLAR / DIMENSIONS / ABMESSUNGEN / ГАБАРИТНЫЕ РАЗМЕРЫ							AĞIRLIK / WEIGHT / ВЕС
		kW				m²	m³/h		m						dB(A)/3m		dB		kW		A						kW			dm³	mm		"	A	B	C	E	E1	E2	F	kg
		Δ	Y	Δ	Y	m²	Δ	Y	Δ	Y	Δ	Y	Δ	Y	Δ	Y	Δ	Y	Δ	Y	Δ	Y	PCS	mm	V/Ph/Hz						Ø35	Ø66	R 1 1/2"	4415	900	1190	4035	818	800	860	407
4,6 mm	EA-563EC4-C06	87.57	75.94	59.70	50.95	334.1	45339	34707	25	19	22.1	27.2	B	A	57	52	81	75	2.73	1.90	5.84	3.28	5	630	400/3/50	6	24.6	-	24.6	63.5	Ø35	Ø66	R 1 1/2"	4415	900	1190	4035	818	800	860	407
	EA-563ED4-C01	99.14	-	66.90	-	417.7	42146	-	24	-	24.4	-	B	-	58	-	81	-	2.77	-	12.08	-	5	630	230/1/50	6	24.6	-	24.6	79.4	Ø42	Ø66	R 1 1/2"	4415	950	1190	4035	818	800	910	477
	EA-563ED4-C06	100.70	86.32	68.11	57.49	417.7	43390	33269	24	19	24.5	30.3	B	A	57	52	80	75	2.81	1.92	5.91	3.30	5	630	400/3/50	6	24.6	-	24.6	79.4	Ø42	Ø66	R 1 1/2"	4415	950	1190	4035	818	800	910	477
	EA-563EE4-C01	111.97	-	75.19	-	501.2	40355	-	23	-	27.0	-	B	-	58	-	81	-	2.82	-	12.30	-	5	630	230/1/50	6	36.9	-	36.9	95.3	Ø42	Ø80	R 1 1/2"	4415	1000	1190	4035	818	800	960	502
	EA-563EE4-C06	114.09	94.74	76.79	63.26	501.2	41675	31750	23	18	27.1	33.0	A	A	57	52	80	75	2.87	1.94	5.95	3.32	5	630	400/3/50	6	36.9	-	36.9	95.3	Ø42	Ø80	R 1 1/2"	4415	1000	1190	4035	818	800	960	502
	EA-563EG4-C01	123.65	-	84.60	-	667.4	37260	-	21	-	29.5	-	A	-	59	-	82	-	2.90	-	12.67	-	5	630	230/1/50	6	49.2	-	49.2	123.9	Ø42	Ø66	R 1 1/2"	4415	1100	1190	4035	818	800	1060	589
	EA-563EG4-C06	127.01	101.83	86.86	69.39	667.4	38750	28469	22	16	30.1	35.4	A	A+	57	52	81	76	2.92	1.98	5.99	3.38	5	630	400/3/50	6	49.2	-	49.2	123.9	Ø42	Ø66	R 1 1/2"	4415	1100	1190	4035	818	800	1060	589
	EA-563FC4-C02	106.00	89.12	72.13	60.92	417.7	56217	40701	32	23	16.7	20.4	C	C	69	62	93	86	4.37	3.01	9.54	5.81	5	630	400/3/50	4	25.2	-	25.2	79.4	Ø42	Ø66	R 1 1/2"	5415	900	1190	5035	1018	1000	860	466
	EA-563FC4-C08	125.61	111.29	84.85	75.48	417.7	80251	62455	45	35	9.8	11.7	E	E	75	70	99	94	8.72	6.50	15.04	10.56	5	630	400/3/50	4	25.2	-	25.2	79.4	Ø42	Ø66	R 1 1/2"	5415	900	1190	5035	1018	1000	860	571
	EA-563FD4-C02	125.86	103.58	85.87	70.73	522.1	54848	39283	31	22	19.5	23.5	C	B	69	62	93	86	4.46	3.04	9.66	5.84	5	630	400/3/50	4	25.2	-	25.2	99.3	Ø42	Ø66	R 1 1/2"	5415	950	1190	5035	1018	1000	910	551
	EA-563FD4-C08	151.94	132.55	102.94	90.14	522.1	77278	59701	43	34	11.8	13.9	E	D	75	70	99	94	8.83	6.56	15.17	10.62	5	630	400/3/50	4	25.2	-	25.2	99.3	Ø42	Ø66	R 1 1/2"	5415	950	1190	5035	1018	1000	910	635
	EA-563FE4-C02	142.22	114.23	97.22	77.37	626.5	53565	37865	30	21	21.6	25.5	B	B	69	62	93	86	4.54	3.06	9.77	5.89	5	630	400/3/50	4	37.8	-	37.8	119.1	Ø54	Ø66	R 1 1/2"	5415	1000	1190	5035	1018	1000	960	582
	EA-563FE4-C08	173.75	149.19	117.92	101.74	626.5	74830	57283	42	32	13.4	15.6	D	D	75	69	99	93	8.93	6.61	15.31	10.71	5	630	400/3/50	4	37.8	-	37.8	119.1	Ø54	Ø80	R 1 1/2"	5415	1000	1190	5035	1018	1000	960	657
	EA-563FG4-C02	166.65	127.18	114.27	86.23	835.3	50709	35175	28	20	24.4	28.1	B	A	69	62	93	86	4.73	3.11	10.00	5.98	5	630	400/3/50	4	50.4	-	50.4	158.8	Ø54	Ø80	R 1 1/2"	5415	1100	1190	5035	1018	1000	1060	695
	EA-563FG4-C08	206.58	173.01	140.95	118.60	835.3	69789	53237	39	30	15.6	17.9	D	C	75	69	99	93	9.12	6.69	15.52	10.88	5	630	400/3/50	4	50.4	-	50.4	158.8	Ø54	Ø66	R 1 1/2"	5415	1100	1190	5035	1018	1000	1060	769
	EA-663EC4-C01	101.82	-	69.25	-	401.0	52946	-	26	-	21.5	-	B	-	59	-	82	-	3.25	-	14.20	-	6	630	230/1/50	6	25.2	-	25.2	76.2	Ø42	Ø66	R 1 1/2"	5215	900	1190	4835	818	800	860	479
	EA-663EC4-C06	103.17	89.51	70.14	61.11	401.0	54407	41649	26	20	21.6	27.2	B	A	58	53	82	76	3.28	2.28	7.01	3.94	6	630	400/3/50	6	25.2	-	25.2	76.2	Ø35	Ø66	R 1 1/2"	5215	900	1190	4835	818	800	860	479
	EA-663ED4-C01	119.51	-	81.51	-	501.2	50575	-	25	-	24.8	-	B	-	59	-	82	-	3.32	-	14.50	-	6	630	230/1/50	6	25.2	-	25.2	95.3	Ø42	Ø66	R 1 1/2"	5215	950	1190	4835	818	800	910	561
	EA-663ED4-C06	121.13	103.88	82.59	70.90	501.2	52069	39922	25	19	24.8	31.1	B	A	58	52	81	76	3.37	2.31	7.09	3.96	6	630	400/3/50	6	25.2	-	25.2	95.3	Ø42	Ø66	R 1 1/2"	5215	950	1190	4835	818	800	910	561
	EA-663EE4-C01	133.93	-	91.56	-	601.5	48427	-	24	-	27.4	-	A	-	59	-	82	-	3.38	-	14.76	-	6	630	230/1/50	6	37.8	-	37.8	114.4	Ø54	Ø80	R 1 1/2"	5215	1000	1190	4835	818	800	960	592
	EA-663EE4-C06	136.54	114.62	93.33	77.32	601.5	50010	38100	24	19	27.4	33.6	A	A	58	53	81	76	3.44	2.33	7.14	3.98	6	630	400/3/50	6	37.8	-	37.8	114.4	Ø42	Ø80	R 1 1/2"	5215	1000	1190	4835	818	800	960	592
	EA-663EG4-C01	153.76	-	104.53	-	801.9	44712	-	22	-	30.4	-	A	-	59	-	83	-	3.48	-	15.20	-	6	630	230/1/50	6	50.4	-	50.4	152.5	Ø54	Ø80	R 1 1/2"	5215	1100	1190	4835	818	800	1060	701
	EA-663EG4-C06	157.91	124.80	107.61	84.51	801.9	46499	34163	23	17	31.0	35.9	A	A+	58	53	82	77	3.51	2.38	7.18	4.06	6	630	400/3/50	6	50.4	-	50.4	152.5	Ø42	Ø80	R 1 1/2"	5215	1100	1190	4835	818	800	1060	701

EA Ø630 7mm

HATVE / FIN SPACING / LAMELLENABSTAND / ШАГ РЕБРА	KARYER MODEL	KAPASİTE / CAPACITY / LEISTUNG R404A / МОЩНОСТЬ				TOPLAM ALAN / TOTAL SURFACE / GESAMTFLÄCHE / ОБЩАЯ ПЛОЩАДЬ	HAVA TARAFI / AIR SIDE / LUFTSEITE / СТОРОНА ВОЗДУХА				ENERJİ / ENERGY / ENERGIE / ЭНЕРГИЯ				SES / SOUND / SCHALLPEGEL / ЗВУК				FAN BİLGİLERİ / FAN DATA / LÜFTERDATEN / ДАННЫЕ ВЕНТИЛЯТОРА								REZİSTANSLAR / DEFROST HEATERS / ABTAUHEIZUNGEN /ТЭНЫ ОТТАЙКИ			BATARYA BİLGİLERİ / COIL DATA / WÄRMETAUSCHERDATEN / ДАННЫЕ БАТАРЕИ													AĞIRLIK / WEIGHT / GEWICHT / ВЕС
		SC2: Te=-8°C ΔT=8°C		SC3: Te=-25°C ΔT=7°C			HAVA DEBİSİ / AIR FLOW / LUFTMENGE / РАСХОД ВОЗДУХА		ATIŞ MESAFESİ / AIR THROW / WURFWEITE / ВОЗДУШНАЯ СТРУЯ		ENERJİ VERİMLİLİĞİ ORANI / ENERGY EFFICIENCY RATIO / ENERGIEEFFIZIENZRATE / КПДСС ЭНЕРГОЭФФЕКТИВНОСТИ		ENERJİ VERİMLİLİĞİ SINIFI / ENERGY EFFICIENCY CLASS / ENERGIEEFFIZIENZKLASSE / КОЭФФИЦИЕНТ ЭНЕРГОЭФФЕКТИВНОСТИ		SES BASINÇ SEVİYESİ / SOUND PRESSURE LEVEL / SCHALLDRUCKPEGEL / УРОВЕНЬ ЗВУКОВОГО ДАВЛЕНИЯ		SES SEVİYESİ / SOUND POWER LEVEL / SCHALLLEISTUNGSPEGEL / УРОВЕНЬ ЗВУКОВОЙ МОЩНОСТИ		TOPLAM GÜÇ / TOTAL POWER / GESAMTLEISTUNG / ОБЩАЯ МОЩНОСТЬ		TOPLAM AKIM / TOTAL CURRENT / GESAMTSTROMAUFNAHME / ОБЩИЙ ТОК		FAN ADEDİ / NUMBER OF FANS / LÜFTERANZAHL/ КОЛИЧЕСТВО ВЕНТИЛЯТОРОВ	FAN ÇAPI / FAN DIAMETER / LÜFTERDURCHMESSER / ДИАМЕТР ВЕНТИЛЯТОРА	MOTOR / МОТОР	KUTUP SAYISI / NUMBER OF POLES / POLANZAHL / КОЛИЧЕСТВО ПОЛЮСОВ	BATARYA / COIL / WÄRMETAUSCHER / БАТАРЕЯ	TAVA / DRIP TRAY / TROPFWANNE / ПОДДОН	TOPLAM / TOTAL / GESAMT/ВСЕГО	İÇ HACİM / INTERNAL VOLUME / INNENVOLUMEN/ВНУТРЕННИЙ ОБЪЕМ	BAĞLANTILAR / CONNECTIONS / ANSCHLÜSSE / СОЕДИНЕНИЯ		DRENAJ ÇAPI / DRAIN SIZE / ABLAUFDURCHMESSER / РАЗМЕР ДРЕНАЖНОГО ОТВЕРСТИЯ	BOYUTLAR / DIMENSIONS / ABMESSUNGEN / ГАБАРИТНЫЕ РАЗМЕРЫ							
																															GİRİŞ / INLET / EINTRITT/ ВХОД	ÇIKIŞ / OUTLET / AUSTRITT/ ВЫХОД		A	B	C	E	E1	E2	F	
		kW				m²	m³/h		m						dB(A)/3m		dB		kW		A		PCS	mm	V/Ph/Hz		kW			dm³	mm		"	mm							kg
		Δ	Y	Δ	Y		Δ	Y	Δ	Y	Δ	Y	Δ	Y	Δ	Y	Δ	Y	Δ	Y	Δ	Y																			
7 mm	EA-163EC7-C01	9.43	-	7.43	-	45.1	9199	-	21	-	22.1	-	B	-	52	-	75	-	0.53	-	2.32	-	1	630	230/1/50	6	5.4	0.9	6.3	12.7	Ø12,7	Ø28	R 1 1/2"	1215	900	1190	835	-	-	860	101
	EA-163EC7-C06	9.57	8.24	7.52	6.53	45.1	9453	7274	21	16	22.4	27.5	B	A	52	46	74	69	0.53	0.37	1.16	0.65	1	630	400/3/50	6	5.4	0.9	6.3	12.7	Ø12,7	Ø28	R 1 1/2"	1215	900	1190	835	-	-	860	101
	EA-163ED7-C01	10.31	-	8.13	-	56.3	8838	-	20	-	23.7	-	B	-	52	-	74	-	0.54	-	2.37	-	1	630	230/1/50	6	5.4	1.8	7.2	15.9	Ø12,7	Ø28	R 1 1/2"	1215	950	1190	835	-	-	910	115
	EA-163ED7-C06	10.46	8.98	8.25	7.14	56.3	9082	6952	20	16	23.9	29.5	B	A	51	46	74	68	0.55	0.38	1.17	0.66	1	630	400/3/50	6	5.4	1.8	7.2	15.9	Ø12,7	Ø28	R 1 1/2"	1215	950	1190	835	-	-	910	115
	EA-163EE7-C01	12.02	-	9.54	-	67.6	8519	-	19	-	27.2	-	A	-	52	-	74	-	0.55	-	2.41	-	1	630	230/1/50	6	8.1	1.8	9.9	19.1	Ø22	Ø35	R 1 1/2"	1215	1000	1190	835	-	-	960	121
	EA-163EE7-C06	12.23	10.41	9.69	8.32	67.6	8765	6712	20	15	27.3	33.8	A	A	51	46	73	68	0.56	0.38	1.18	0.66	1	630	400/3/50	6	8.1	1.8	9.9	19.1	Ø22	Ø35	R 1 1/2"	1215	1000	1190	835	-	-	960	121
	EA-163EG7-C01	14.51	-	11.59	-	90.1	7952	-	18	-	31.9	-	A	-	52	-	74	-	0.57	-	2.48	-	1	630	230/1/50	6	10.8	1.8	12.6	25.4	Ø22	Ø35	R 1 1/2"	1215	1100	1190	835	-	-	1060	140
	EA-163EG7-C06	14.81	12.17	11.83	9.76	90.1	8221	6210	18	14	32.1	38.9	A	A+	51	46	73	68	0.58	0.39	1.19	0.67	1	630	400/3/50	6	10.8	1.8	12.6	25.4	Ø22	Ø35	R 1 1/2"	1215	1100	1190	835	-	-	1060	140
	EA-163FC7-C02	10.88	9.15	8.59	7.28	56.3	11479	8377	26	19	15.8	19.1	D	C	64	57	86	79	0.86	0.60	1.89	1.16	1	630	400/3/50	4	7.2	1.2	8.4	15.9	Ø12,7	Ø28	R 1 1/2"	1415	900	1190	1035	-	-	860	112
	EA-163FC7-C08	13.38	11.75	10.43	9.23	56.3	16547	12952	37	29	9.7	11.4	E	E	70	65	92	87	1.73	1.29	2.99	2.10	1	630	400/3/50	4	7.2	1.2	8.4	15.9	Ø19	Ø35	R 1 1/2"	1415	900	1190	1035	-	-	860	129
	EA-163FD7-C02	14.13	11.62	11.13	9.24	70.4	11253	8150	25	18	20.2	24.0	C	B	64	57	86	79	0.87	0.60	1.91	1.17	1	630	400/3/50	4	7.2	2.4	9.6	19.9	Ø19	Ø35	R 1 1/2"	1415	950	1190	1035	-	-	910	128
	EA-163FD7-C08	16.14	14.04	12.65	11.08	70.3	16069	12510	36	28	11.5	13.5	E	D	70	65	92	87	1.74	1.30	3.01	2.11	1	630	400/3/50	4	7.2	2.4	9.6	19.5	Ø15,9	Ø35	R 1 1/2"	1415	950	1190	1035	-	-	910	144
	EA-163FE7-C02	16.19	13.10	12.81	10.46	84.5	11036	7922	25	18	22.7	26.9	B	B	64	57	86	79	0.89	0.61	1.93	1.17	1	630	400/3/50	4	10.8	2.4	13.2	23.8	Ø22	Ø35	R 1 1/2"	1415	1000	1190	1035	-	-	960	135
	EA-163FE7-C08	18.55	16.10	14.53	12.65	84.5	15589	12066	35	27	13.1	15.3	D	D	70	65	92	87	1.76	1.31	3.03	2.12	1	630	400/3/50	4	10.8	2.4	13.2	23.8	Ø22	Ø35	R 1 1/2"	1415	1000	1190	1035	-	-	960	152
	EA-163FG7-C02	19.39	15.22	15.52	12.28	112.7	10618	7470	24	17	26.4	30.9	B	A	64	57	86	79	0.92	0.62	1.97	1.19	1	630	400/3/50	4	14.4	2.4	16.8	31.8	Ø19	Ø42	R 1 1/2"	1415	1100	1190	1035	-	-	1060	158
	EA-163FG7-C08	23.61	19.86	18.68	15.82	112.7	14779	11302	33	25	16.4	18.7	C	C	70	64	92	86	1.79	1.32	3.07	2.15	1	630	400/3/50	4	14.4	2.4	16.8	31.8	Ø28	Ø42	R 1 1/2"	1415	1100	1190	1035	-	-	1060	175
	EA-163GC7-C02	13.95	11.64	11.04	9.29	73.2	11841	8752	27	20	20.8	24.5	C	B	64	57	86	79	0.84	0.59	1.86	1.14	1	630	400/3/50	4	8.4	1.4	9.8	20.6	Ø19	Ø35	R 1 1/2"	1715	900	1190	1335	-	-	860	128
	EA-163GC7-C08	16.25	14.30	12.84	11.36	73.2	17302	13578	39	30	12.0	13.9	E	D	70	65	92	87	1.70	1.28	2.95	2.07	1	630	400/3/50	4	8.4	1.4	9.8	20.6	Ø22	Ø42	R 1 1/2"	1715	900	1190	1335	-	-	860	146
	EA-163GD7-C02	17.14	14.06	13.68	11.32	91.4	11675	8567	26	19	25.2	29.4	B	A	64	57	86	79	0.85	0.60	1.88	1.15	1	630	400/3/50	4	8.4	2.8	11.2	25.3	Ø15,9	Ø35	R 1 1/2"	1715	950	1190	1335	-	-	910	147
	EA-163GD7-C08	19.46	16.89	15.29	13.39	91.4	16972	13319	38	30	14.2	16.4	D	C	70	65	92	87	1.71	1.29	2.97	2.08	1	630	400/3/50	4	8.4	2.8	11.2	25.3	Ø22	Ø35	R 1 1/2"	1715	950	1190	1335	-	-	910	164
	EA-163GE7-C02	19.61	15.92	15.78	12.91	109.9	11515	8411	26	19	28.5	33.2	A	A	64	57	86	79	0.86	0.60	1.89	1.15	1	630	400/3/50	4	12.6	2.8	15.4	31.0	Ø19	Ø42	R 1 1/2"	1715	1000	1190	1335	-	-	960	157
	EA-163GE7-C08	22.56	19.45	17.88	15.52	109.9	16625	13020	37	29	16.3	18.8	C	C	70	65	92	87	1.72	1.29	2.99	2.09	1	630	400/3/50	4	12.6	2.8	15.4	31.0	Ø28	Ø42	R 1 1/2"	1715	1000	1190	1335	-	-	960	174
	EA-163GG7-C02	22.82	18.05	18.38	14.64	146.5	11223	8118	25	18	32.5	37.3	A	A+	63	56	86	79	0.88	0.60	1.91	1.17	1	630	400/3/50	4	16.8	2.8	19.6	41.3	Ø19	Ø42	R 1 1/2"	1715	1100	1190	1335	-	-	1060	185
	EA-163GG7-C08	28.25	23.85	22.56	19.17	146.2	16008	12448	36	28	20.2	22.8	C	B	69	64	92	87	1.75	1.30	3.01	2.12	1	630	400/3/50	4	16.8	2.8	19.6	40.3	Ø28	Ø54	R 1 1/2"	1715	1100	1190	1335	-	-	1060	201
	EA-263EC7-C01	19.03	-	15.02	-	90.1	18398	-	23	-	22.3	-	B	-	55	-	78	-	1.06	-	4.64	-	2	630	230/1/50	6	10.2	1.7	11.9	25.4	Ø15,9	Ø42	R 1 1/2"	2015	900	1190	1635	818	-	860	168
	EA-263EC7-C06	19.30	16.61	15.21	13.18	90.1	18905	14548	23	18	22.6	27.8	B	A	54	49	77	72	1.06	0.75	2.31	1.30	2	630	400/3/50	6	10.2	1.7	11.9	25.4	Ø15,9	Ø42	R 1 1/2"	2015	900	1190	1635	818	-	860	168
	EA-263ED7-C01	21.21	-	16.68	-	112.3	17677	-	22	-	24.4	-	B	-	55	-	77	-	1.08	-	4.73	-	2	630	230/1/50	6	10.2	3.4	13.6	30.5	Ø22	Ø35	R 1 1/2"	2015	950	1190	1635	818	-	910	191
	EA-263ED7-C06	21.53	18.38	16.92	14.58	112.3	18164	13905	22	17	24.6	30.2	B	A	54	49	77	71	1.09	0.76	2.34	1.32	2	630	400/3/50	6	10.2	3.4	13.6	30.5	Ø22	Ø35	R 1 1/2"	2015	950	1190	1635	818	-	910	191
	EA-263EE7-C01	25.38	-	20.09	-	135.2	17037	-	21	-	28.7	-	A	-	55	-	77	-	1.10	-	4.81	-	2	630	230/1/50	6	15.3	3.4	18.7	38.1	Ø28	Ø42	R 1 1/2"	2015	1000	1190	1635	818	-	960	203
	EA-263EE7-C06	25.81	21.83	20.42	17.42	135.2	17531	13424	22	17	28.8	35.5	A	A+	54	48	76	71	1.12	0.77	2.36	1.32	2	630	400/3/50	6	15.3	3.4	18.7	38.1	Ø28	Ø42	R 1 1/2"	2015	1000	1190	1635	818	-	960	203
	EA-263EG7-C01	31.28	-	24.96	-	179.9	15904	-	20	-	34.4	-	A	-	55	-	77	-	1.13	-	4.95	-	2	630	230/1/50	6	20.4	3.4	23.8	49.6	Ø22	Ø54	R 1 1/2"	2015	1100	1190	1635	818	-	1060	235
	EA-263EG7-C06	31.96	26.00	25.51	20.82	179.9	16443	12420	20	15	34.7	41.6	A	A+	54	49	76	71	1.15	0.78	2.38	1.34	2	630	400/3/50	6	20.4	3.4	23.8	49.6	Ø22	Ø54	R 1 1/2"	2015	1100	1190	1635	818	-	1060	235
	EA-263FC7-C02	21.79	18.31	17.21	14.58	112.7	22959	16753	28	21	15.8	19.1	D	C	66	59	89	82	1.72	1.20	3.78	2.31	2	630	400/3/50	4	12.9	2.2	15.1	31.8	Ø19	Ø42	R 1 1/2"	2415	900	1190	2035	1018	-	860	190
	EA-263FC7-C08	27.48	24.10	21.46	18.96	112.7	33094	25905	41	32	9.9	11.6	E	E	72	67	95	90	3.45	2.58	5.98	4.19	2	630	400/3/50	4	12.9	2.2	15.1	31.8	Ø28	Ø42	R 1 1/2"	2415	900	1190	2035	1018	-	860	223
	EA-263FD7-C02	27.82	22.87	21.96	18.22	140.8	22505	16300	28	20	19.8	23.7	C	B	66	59	89	82	1.75	1.21	3.82	2.33	2	630	400/3/50	4	12.9	4.3	17.2	39.7	Ø28	Ø42	R 1 1/2"	2415	950	1190	2035	1018	-	910	218
	EA-263FD7-C08	32.67	28.34	25.54	22.32	140.4	32138	25020	40	31	11.7	13.6	E	D	72	67	95	90	3.49	2.60	6.02	4.22	2	630	400/3/50	4	12.9	4.3	17.2	38.1	Ø28	Ø54	R 1 1/2"	2415	950	1190	2035	1018	-	910	251
	EA-263FE7-C02	32.43	26.23	25.71	20.97	169.0	22072	15843	27	20	22.8	26.9	B	B	66	59	89	82	1.78	1.21	3.85	2.34	2	630	400/3/50	4	19.4	4.3	23.7	47.7	Ø28	Ø54	R 1 1/2"	2415	1000	1190	2035	1018	-	960	231
	EA-263FE7-C08	38.34	32.91	30.19	26.05	169.0	31179	24132	39	30	13.6	15.7	D	D	72	67	95	90	3.52	2.62	6.06	4.24	2	630	400/3/50	4	19.4	4.3	23.7	47.7	Ø35	Ø54	R 1 1/2"	2415	1000	1190	2035	1018	-	960	266
	EA-263FG7-C02	37.25	29.30	29.70	23.54	225.3	21237	14941	26	18	25.4	29.7	B	A	66	59	89	82	1.83	1.23	3.93	2.37	2	630	400/3/50	4	25.8	4.3	30.1	63.5	Ø35	Ø54	R 1 1/2"	2415	1100	1190	2035	1018	-	1060	272
	EA-263FG7-C08	47.25	39.74	37.44	31.70	225.3	29558	22605	37	28	16.4	18.7	C	C	72	66	95	89	3.59	2.65	6.14	4.30	2	630	400/3/50	4	25.8	4.3	30.1	63.5	Ø35	Ø66	R 1 1/2"	2415	1100	1190	2035	1018	-	1060	308
	EA-263GC7-C02	27.95	23.30	22.15	18.63	146.5	23682	17504	29	22	20.8	24.5	C	B	66	59	89	82	1.67	1.18	3.72	2.28	2	630	400/3/50	4	16.2	2.7	18.9	41.3	Ø28	Ø42	R 1 1/2"	3015	900	1190	2635	1318	-	860	222
	EA-263GC7-C08	32.72	28.65	25.78	22.71	146.2	34604	27156	43	34	12.0	14.0	D	D	72	67	95	90	3.39	2.56	5.90	4.14	2	630	400/3/50	4	16.2	2.7	18.9	40.3	Ø28	Ø54	R 1 1/2"	3015	900	1190	2635	1318	-	860	255
	EA-263GD7-C02	32.97	27.10	26.20	21.74	182.5	23350	17135	29	21	24.3	28.4	B	A	66	59	89	82	1.69	1.19	3.75	2.29	2	630	400/3/50	4	16.2	5.4	21.6	49.6	Ø28	Ø54	R 1 1/2"	3015	950	1190	2635	1318	-	910	255
	EA-263GD7-C08	39.34	34.15	31.08	27.15	182.5	33944	26638	42	33	14.4	16.6	D	C	72	67	95	90	3.42	2.57	5.93	4.16	2	630	400/3/50	4	16.2	5.4	21.6	49.6	Ø35	Ø54	R 1 1/2"	3015	950	1190	2635	1318	-	910	290
	EA-263GE7-C02	36.15	29.48	28.90	23.74	219.7	23031	16823	28	21	26.3	30.7	B	A	66	59	89	82	1.71	1.20	3.77	2.30	2	630	400/3/50	4	24.3	5.4	29.7	61.9	Ø35	Ø54	R 1 1/2"	3015	1000	1190	2635	1318	-	960	275
	EA-263GE7-C08	45.14	39.02	35.71	30.98	219.7	33249	26041	41	32	16.3	18.9	C	C	72	67	95	90	3.45	2.58	5.97	4.18	2	630	400/3/50	4	24.3	5.4	29.7	61.9	Ø35	Ø54	R 1 1/2"	3015	1000	1190	2635	1318	-	960	308
	EA-263GG7-C02	46.05	36.37	37.16	29.55	292.9	22446	16236	28	20	32.8	37.6	A	A+	66	59	89	82	1.75	1.21	3.82	2.33	2	630	400/3/50	4	32.4	5.4	37.8	82.6	Ø35	Ø54	R 1 1/2"	3015	1100	1190	2635	1318	-	1060	327
	EA-263GG7-C08	54.82	46.31	43.50	37.04	292.9	32017	24896	40	31	19.6	22.2	C	B	72	67	95	90	3.49	2.60	6.02	4.23	2	630	400/3/50	4	32.4	5.4	37.8	82.6	Ø35	Ø66	R 1 1/2"	3015	1100	1190	2635	1318	-	1060	361

EA Ø630 7mm

HATVE / FIN SPACING / LAMELLENABSTAND / ШАГ РЕБРА	KARYER MODEL	KAPASİTE / CAPACITY / LEISTUNG R404A / МОЩНОСТЬ – SC2: Te=-8ºC ΔT=8ºC (kW) Δ	SC2 (kW) Y	SC3: Te=-25ºC ΔT=7ºC (kW) Δ	SC3 (kW) Y	TOPLAM ALAN / TOTAL SURFACE / GESAMTFLÄCHE / ОБЩАЯ ПЛОЩАДЬ (m²)	HAVA TARAFI / AIR SIDE / LUFTSEITE / СТОРОНА ВОЗДУХА – HAVA DEBİSİ / AIR FLOW / LUFTMENGE / РАСХОД ВОЗДУХА (m³/h) Δ	HAVA DEBİSİ (m³/h) Y	ATIŞ MESAFESİ / AIR THROW / WURFWEITE / ВОЗДУШНАЯ СТРУЯ (m) Δ	ATIŞ MESAFESİ (m) Y	ENERJİ / ENERGY / ENERGIE / ЭНЕРГИЯ – ENERJİ VERİMLILİĞİ ORANI / ENERGY EFFICIENCY RATIO / ENERGIEEFFIZIENZRATE / КЛАСС ЭНЕРГОЭФФЕКТИВНОСТИ Δ	ENERJİ VERİMLILİĞİ ORANI Y	ENERJİ VERİMLILİĞİ SINIFI / ENERGY EFFICIENCY CLASS / ENERGIEEFFIZIENZKLASSE / КОЭФФИЦИЕНТ ЭНЕРГОЭФФЕКТИВНОСТИ Δ	ENERJİ VERİMLILİĞİ SINIFI Y	SES / SOUND / SCHALLPEGEL / ЗВУК – SES BASINÇ SEVİYESİ / SOUND PRESSURE LEVEL / SCHALLDRUCKPEGEL / УРОВЕНЬ ЗВУКОВОГО ДАВЛЕНИЯ (dB(A)/3m) Δ	SES BASINÇ SEVİYESİ (dB(A)/3m) Y	SES SEVİYESİ / SOUND POWER LEVEL / SCHALLLEISTUNGSPEGEL / УРОВЕНЬ ЗВУКОВОЙ МОЩНОСТИ (dB) Δ	SES SEVİYESİ (dB) Y	FAN BİLGİLERİ / FAN DATA / LÜFTERDATEN / ДАННЫЕ ВЕНТИЛЯТОРА – TOPLAM GÜÇ / TOTAL POWER / GESAMTLEISTUNG / ОБЩАЯ МОЩНОСТЬ (kW) Δ	TOPLAM GÜÇ (kW) Y	TOPLAM AKIM / TOTAL CURRENT / GESAMTSTROMAUFNAHME / ОБЩИЙ ТОК (A) Δ	TOPLAM AKIM (A) Y	FAN ADEDİ / NUMBER OF FANS / LÜFTERANZAHL / КОЛИЧЕСТВО ВЕНТИЛЯТОРОВ (PCS)	FAN ÇAPI / FAN DIAMETER / LÜFTERDURCHMESSER / ДИАМЕТР ВЕНТИЛЯТОРА (mm)	MOTOR / MOTOP (V/Ph/Hz)	KUTUP SAYISI / NUMBER OF POLES / POLANZAHL / КОЛИЧЕСТВО ПОЛЮСОВ	REZİSTANSLAR / DEFROST HEATERS / ABTAUHEIZUNGEN / ТЭНы ОТТАЙКИ – BATARYA / COIL / WÄRMETAUSCHER / БАТАРЕЯ (kW)	TAVA / DRIP TRAY / TROPFWANNE / ПОДДОН (kW)	TOPLAM / TOTAL / GESAMT / ВСЕГО (kW)	BATARYA BİLGİLERİ / COIL DATA / WÄRMETAUSCHERDATEN / ДАННЫЕ БАТАРЕИ – İÇ HACİM / INTERNAL VOLUME / INNENVOLUMEN / ВНУТРЕННИЙ ОБЪЕМ (dm³)	BAĞLANTILAR / CONNECTIONS / ANSCHLÜSSE / СОЕДИНЕНИЯ – GİRİŞ / INLET / EINTRITT / ВХОД (mm)	ÇIKIŞ / OUTLET / AUSTRITT / ВЫХОД (mm)	DRENAJ ÇAPI / DRAIN SIZE / ABLAUFDURCHMESSER / РАЗМЕР ДРЕНАЖНОГО ОТВЕРСТИЯ (“)	BOYUTLAR / DIMENSIONS / ABMESSUNGEN / ГАБАРИТНЫЕ РАЗМЕРЫ (mm) A	B	C	E	E1	E2	F	AĞIRLIK / WEIGHT / GEWICHT / ВЕС (kg)
7 mm	EA-363EC7-C01	27.94	-	21.94	-	135.2	27597	-	24	-	21.9	-	B	-	57	-	80	-	1.60	-	6.96	-	3	630	230/1/50	6	15.6	2.6	18.2	38.1	Ø28	Ø42	R 1 1/2"	2815	900	1190	2435	818	800	860	244
	EA-363EC7-C06	28.36	24.38	22.24	19.30	135.2	28358	21822	24	19	22.2	27.2	B	A	56	51	79	74	1.59	1.12	3.46	1.95	3	630	400/3/50	6	15.6	2.6	18.2	38.1	Ø28	Ø42	R 1 1/2"	2815	900	1190	2435	818	800	860	244
	EA-363ED7-C01	33.25	-	26.18	-	168.5	26515	-	23	-	25.5	-	B	-	57	-	79	-	1.63	-	7.10	-	3	630	230/1/50	6	15.6	5.2	20.8	45.7	Ø28	Ø54	R 1 1/2"	2815	950	1190	2435	818	800	910	277
	EA-363ED7-C06	33.77	28.75	26.57	22.83	168.5	27247	20857	23	18	25.7	31.5	B	A	56	50	79	73	1.64	1.14	3.50	1.97	3	630	400/3/50	6	15.6	5.2	20.8	45.7	Ø28	Ø54	R 1 1/2"	2815	950	1190	2435	818	800	910	277
	EA-363EE7-C01	35.52	-	28.13	-	202.8	25556	-	22	-	26.8	-	B	-	56	-	79	-	1.65	-	7.22	-	3	630	230/1/50	6	23.4	5.2	28.6	57.2	Ø35	Ø54	R 1 1/2"	2815	1000	1190	2435	818	800	960	295
	EA-363EE7-C06	36.13	30.69	28.59	24.49	202.8	26296	20136	23	17	26.9	33.3	B	A	55	50	78	73	1.68	1.15	3.54	1.98	3	630	400/3/50	6	23.4	5.2	28.6	57.2	Ø35	Ø54	R 1 1/2"	2815	1000	1190	2435	818	800	960	295
	EA-363EG7-C01	44.46	-	35.45	-	270.4	23857	-	21	-	32.6	-	A	-	56	-	79	-	1.70	-	7.43	-	3	630	230/1/50	6	31.2	5.2	36.4	76.2	Ø28	Ø54	R 1 1/2"	2815	1100	1190	2435	818	800	1060	345
	EA-363EG7-C06	45.43	37.15	36.27	29.77	270.4	24664	18630	21	16	32.8	39.6	A	A+	55	51	78	73	1.73	1.17	3.57	2.00	3	630	400/3/50	6	31.2	5.2	36.4	76.2	Ø28	Ø54	R 1 1/2"	2815	1100	1190	2435	818	800	1060	345
	EA-363FC7-C02	34.76	29.02	27.41	23.07	168.7	34438	25130	30	22	16.8	20.2	C	C	68	61	91	84	2.58	1.80	5.67	3.46	3	630	400/3/50	4	18.6	3.1	21.7	46.5	Ø22	Ø54	R 1 1/2"	3415	900	1190	3035	1018	1000	860	276
	EA-363FC7-C08	40.49	35.96	31.81	28.18	168.7	49640	38857	43	33	9.8	11.6	E	E	74	69	97	92	5.18	3.87	8.97	6.28	3	630	400/3/50	4	18.6	3.1	21.7	46.5	Ø28	Ø54	R 1 1/2"	3415	900	1190	3035	1018	1000	860	326
	EA-363FD7-C02	41.88	34.41	33.14	27.44	210.6	33757	24450	29	21	19.9	23.7	C	B	68	61	91	84	2.62	1.81	5.72	3.49	3	630	400/3/50	4	18.6	6.2	24.8	57.2	Ø35	Ø54	R 1 1/2"	3415	950	1190	3035	1018	1000	910	318
	EA-363FD7-C08	48.32	42.19	37.92	33.15	210.6	48206	37530	41	32	11.5	13.5	E	D	74	69	97	92	5.23	3.90	9.03	6.33	3	630	400/3/50	4	18.6	6.2	24.8	57.2	Ø35	Ø54	R 1 1/2"	3415	950	1190	3035	1018	1000	910	368
	EA-363FE7-C02	50.54	40.77	40.26	32.72	253.5	33108	23765	28	20	23.7	27.9	B	A	68	61	91	84	2.66	1.82	5.78	3.50	3	630	400/3/50	4	27.9	6.2	34.1	71.5	Ø35	Ø66	R 1 1/2"	3415	1000	1190	3035	1018	1000	960	341
	EA-363FE7-C08	56.05	48.12	43.98	38.03	253.5	46768	36198	40	31	13.2	15.3	D	D	74	69	97	92	5.29	3.93	9.08	6.36	3	630	400/3/50	4	27.9	6.2	34.1	71.5	Ø35	Ø66	R 1 1/2"	3415	1000	1190	3035	1018	1000	960	392
	EA-363FG7-C02	55.98	44.04	44.72	35.46	337.4	31855	22411	27	19	25.4	29.8	B	A	68	61	91	84	2.75	1.84	5.89	3.55	3	630	400/3/50	4	37.2	6.2	43.4	92.9	Ø42	Ø66	R 1 1/2"	3415	1100	1190	3035	1018	1000	1060	402
	EA-363FG7-C08	68.13	57.35	53.74	45.59	337.4	44336	33907	38	29	15.8	18.0	D	C	74	68	97	91	5.38	3.97	9.21	6.45	3	630	400/3/50	4	37.2	6.2	43.4	92.9	Ø42	Ø66	R 1 1/2"	3415	1100	1190	3035	1018	1000	1060	450
	EA-363GC7-C02	43.52	36.31	34.76	29.20	219.7	35523	26256	31	23	21.6	25.5	B	B	68	61	91	84	2.51	1.78	5.58	3.42	3	630	400/3/50	4	24.0	4.0	28.0	61.9	Ø28	Ø66	R 1 1/2"	4315	900	1190	3935	1318	1300	860	330
	EA-363GC7-C08	49.21	43.10	38.82	34.21	219.7	51906	40733	45	35	12.1	14.0	D	D	74	69	97	92	5.09	3.84	8.85	6.21	3	630	400/3/50	4	24.0	4.0	28.0	61.9	Ø35	Ø66	R 1 1/2"	4315	900	1190	3935	1318	1300	860	381
	EA-363GD7-C02	52.04	42.77	41.77	34.58	274.6	35024	25702	30	22	25.6	29.9	B	A	68	61	91	84	2.54	1.79	5.62	3.43	3	630	400/3/50	4	24.0	8.0	32.0	77.4	Ø28	Ø66	R 1 1/2"	4315	950	1190	3935	1318	1300	910	387
	EA-363GD7-C08	59.71	51.85	47.29	41.31	274.6	50916	39957	44	34	14.5	16.8	D	C	74	69	97	92	5.13	3.85	8.89	6.24	3	630	400/3/50	4	24.0	8.0	32.0	77.4	Ø42	Ø66	R 1 1/2"	4315	950	1190	3935	1318	1300	910	435
	EA-363GE7-C02	56.04	45.53	44.64	36.64	329.6	34546	25234	30	22	27.2	31.7	A	A	68	61	91	84	2.57	1.79	5.66	3.45	3	630	400/3/50	4	36.0	8.0	44.0	92.9	Ø35	Ø66	R 1 1/2"	4315	1000	1190	3935	1318	1300	960	408
	EA-363GE7-C08	68.25	58.80	54.26	47.00	329.6	49874	39061	43	34	16.5	19.0	C	C	74	69	97	92	5.17	3.87	8.95	6.27	3	630	400/3/50	4	36.0	8.0	44.0	92.9	Ø42	Ø80	R 1 1/2"	4315	1000	1190	3935	1318	1300	960	464
	EA-363GG7-C02	68.78	54.28	55.23	43.95	438.6	33669	24354	29	21	32.7	37.4	A	A+	68	61	91	84	2.63	1.81	5.73	3.49	3	630	400/3/50	4	48.0	8.0	56.0	120.8	Ø42	Ø66	R 1 1/2"	4315	1100	1190	3935	1318	1300	1060	485
	EA-363GG7-C08	78.77	67.05	62.19	53.34	438.6	48025	37345	41	32	18.8	21.4	C	B	74	69	97	92	5.24	3.90	9.03	6.34	3	630	400/3/50	4	49.2	8.2	57.4	120.8	Ø42	Ø66	R 1 1/2"	4315	1100	1190	3935	1318	1300	1060	534
	EA-463EC7-C01	37.22	-	29.20	-	179.9	36796	-	25	-	21.8	-	B	-	58	-	81	-	2.13	-	9.27	-	4	630	230/1/50	6	19.8	3.3	23.1	49.6	Ø28	Ø54	R 1 1/2"	3615	900	1190	3235	818	800	860	312
	EA-463EC7-C06	37.75	32.44	29.59	25.66	179.9	37811	29096	25	20	22.1	27.1	B	A	57	51	80	75	2.13	1.49	4.61	2.59	4	630	400/3/50	6	19.8	3.3	23.1	49.6	Ø28	Ø54	R 1 1/2"	3615	900	1190	3235	818	800	860	312
	EA-463ED7-C01	44.35	-	34.93	-	224.7	35353	-	24	-	25.5	-	B	-	57	-	80	-	2.17	-	9.46	-	4	630	230/1/50	6	19.8	6.6	26.4	61.0	Ø35	Ø54	R 1 1/2"	3615	950	1190	3235	818	800	910	356
	EA-463ED7-C06	45.04	38.34	35.46	30.46	224.7	36329	27810	24	19	25.7	31.5	B	A	56	51	80	74	2.18	1.52	4.67	2.63	4	630	400/3/50	6	19.8	6.6	26.4	61.0	Ø35	Ø54	R 1 1/2"	3615	950	1190	3235	818	800	910	356
	EA-463EE7-C01	50.79	-	40.27	-	270.4	34075	-	23	-	28.7	-	A	-	57	-	80	-	2.21	-	9.62	-	4	630	230/1/50	6	29.7	6.6	36.3	76.2	Ø35	Ø66	R 1 1/2"	3615	1000	1190	3235	818	800	960	381
	EA-463EE7-C06	51.68	43.69	40.94	34.90	270.4	35062	26848	24	18	28.9	35.5	A	A+	56	51	79	74	2.23	1.53	4.72	2.64	4	630	400/3/50	6	29.7	6.6	36.3	76.2	Ø35	Ø66	R 1 1/2"	3615	1000	1190	3235	818	800	960	381
	EA-463EG7-C01	59.17	-	47.21	-	359.9	31809	-	21	-	32.6	-	A	-	57	-	80	-	2.27	-	9.90	-	4	630	230/1/50	6	39.6	6.6	46.2	99.1	Ø28	Ø66	R 1 1/2"	3615	1100	1190	3235	818	800	1060	445
	EA-463EG7-C06	60.46	49.43	48.26	39.58	359.9	32885	24841	22	17	32.8	39.6	A	A+	56	51	79	74	2.30	1.56	4.76	2.67	4	630	400/3/50	6	39.6	6.6	46.2	99.1	Ø28	Ø66	R 1 1/2"	3615	1100	1190	3235	818	800	1060	445
	EA-463FC7-C02	48.10	40.13	38.11	32.04	225.3	45918	33506	31	23	17.5	20.9	C	C	69	62	92	85	3.44	2.40	7.55	4.61	4	630	400/3/50	4	24.6	4.1	28.7	63.5	Ø28	Ø66	R 1 1/2"	4415	900	1190	4035	1018	1000	860	359
	EA-463FC7-C08	54.99	48.22	42.99	37.96	225.3	66187	51809	45	35	9.9	11.6	E	E	75	70	98	93	6.90	5.16	11.95	8.37	4	630	400/3/50	4	24.6	4.1	28.7	63.5	Ø35	Ø66	R 1 1/2"	4415	900	1190	4035	1018	1000	860	427
	EA-463FD7-C02	57.19	47.05	45.50	37.67	281.7	45010	32600	30	22	20.4	24.3	C	B	69	62	92	85	3.50	2.41	7.63	4.65	4	630	400/3/50	4	24.6	8.2	32.8	79.4	Ø28	Ø66	R 1 1/2"	4415	950	1190	4035	1018	1000	910	418
	EA-463FD7-C08	65.56	56.91	51.41	44.89	281.7	64275	50040	43	34	11.7	13.6	E	D	75	70	98	93	6.97	5.20	12.03	8.44	4	630	400/3/50	4	24.6	8.2	32.8	79.4	Ø42	Ø66	R 1 1/2"	4415	950	1190	4035	1018	1000	910	483
	EA-463FE7-C02	58.62	47.97	46.66	38.48	338.0	44144	31686	30	21	20.6	24.7	C	B	69	62	92	85	3.55	2.43	7.70	4.67	4	630	400/3/50	4	36.9	8.2	45.1	95.3	Ø42	Ø66	R 1 1/2"	4415	1000	1190	4035	1018	1000	960	443
	EA-463FE7-C08	76.66	65.77	60.41	52.11	338.0	62357	48264	42	33	13.6	15.7	D	D	75	70	98	93	7.05	5.24	12.11	8.48	4	630	400/3/50	4	36.9	8.2	45.1	95.3	Ø42	Ø80	R 1 1/2"	4415	1000	1190	4035	1018	1000	960	512
	EA-463FG7-C02	76.07	59.62	60.25	47.73	449.8	42473	29881	29	20	25.9	30.3	B	A	69	62	92	85	3.66	2.46	7.85	4.73	4	630	400/3/50	4	49.2	8.2	57.4	123.9	Ø42	Ø66	R 1 1/2"	4415	1100	1190	4035	1018	1000	1060	518
	EA-463FG7-C08	97.47	81.70	77.35	65.31	450.7	59115	45209	40	30	17.0	19.2	C	C	75	69	98	92	7.17	5.30	12.28	8.60	4	630	400/3/50	4	49.2	8.2	57.4	127.1	Ø54	Ø80	R 1 1/2"	4415	1100	1190	4035	1018	1000	1060	590
	EA-463GC7-C02	52.09	43.60	41.32	34.82	292.9	47364	35008	32	24	19.4	23.0	C	B	68	61	92	85	3.34	2.37	7.43	4.56	4	630	400/3/50	4	25.2	4.2	29.4	82.6	Ø42	Ø66	R 1 1/2"	5615	900	1190	5235	1318	1300	860	447
	EA-463GC7-C08	61.78	54.71	48.65	43.13	292.9	69208	54311	47	37	11.4	13.3	E	D	74	69	98	93	6.78	5.12	11.80	8.27	4	630	400/3/50	4	25.2	4.2	29.4	82.6	Ø42	Ø66	R 1 1/2"	5615	900	1190	5235	1318	1300	860	515
	EA-463GD7-C02	63.32	52.23	50.44	41.93	366.2	46699	34269	31	23	23.3	27.4	B	A	68	61	92	85	3.39	2.38	7.49	4.58	4	630	400/3/50	4	25.2	8.4	33.6	103.2	Ø42	Ø66	R 1 1/2"	5615	950	1190	5235	1318	1300	910	525
	EA-463GD7-C08	75.88	66.36	59.76	52.52	366.2	67888	53276	46	36	13.9	16.1	D	C	74	69	98	93	6.83	5.14	11.85	8.31	4	630	400/3/50	4	25.2	8.4	33.6	103.2	Ø42	Ø66	R 1 1/2"	5615	950	1190	5235	1318	1300	910	592
	EA-463GE7-C02	73.62	59.93	58.92	48.30	439.4	46062	33646	31	23	26.8	31.2	B	A	68	61	92	85	3.43	2.39	7.54	4.60	4	630	400/3/50	4	37.8	8.4	46.2	123.9	Ø54	Ø66	R 1 1/2"	5615	1000	1190	5235	1318	1300	960	557
	EA-463GE7-C08	88.23	76.07	69.62	60.44	439.4	66498	52081	45	35	16.0	18.4	D	C	74	69	98	93	6.89	5.16	11.94	8.36	4	630	400/3/50	4	37.8	8.4	46.2	123.9	Ø54	Ø80	R 1 1/2"	5615	1000	1190	5235	1318	1300	960	625
	EA-463GG7-C02	89.89	71.18	72.55	57.82	585.9	44892	32472	30	22	32.0	36.8	A	A+	68	61	92	85	3.50	2.41	7.64	4.65	4	630	400/3/50	4	50.4	8.4	58.8	165.2	Ø54	Ø80	R 1 1/2"	5615	1100	1190	5235	1318	1300	1060	662
	EA-463GG7-C08	108.76	91.90	86.37	73.55	585.9	64034	49793	43	34	19.4	22.0	C	B	74	69	98	93	6.98	5.21	12.04	8.45	4	630	400/3/50	4	50.4	8.4	58.8	165.2	Ø54	Ø80	R 1 1/2"	5615	1100	1190	5235	1318	1300	1060	729

EA Ø630 7mm

HATVE / FIN SPACING / LAMELLENABSTAND / ШАГ РЕБРА	KARYER MODEL	KAPASİTE / CAPACITY / LEISTUNG R404A / МОЩНОСТЬ				TOPLAM ALAN / TOTAL SURFACE / GESAMTFLÄCHE / ОБЩАЯ ПЛОЩАДЬ	HAVA TARAFI / AIR SIDE / LUFTSEITE / СТОРОНА ВОЗДУХА				ENERJİ / ENERGY / ENERGIE / ЭНЕРГИЯ				SES / SOUND / SCHALLPEGEL / ЗВУК				FAN BİLGİLERİ / FAN DATA / LÜFTERDATEN / ДАННЫЕ ВЕНТИЛЯТОРА								REZİSTANSLAR / DEFROST HEATERS / ABTAUHEIZUNGEN /ТЭНЫ ОТТАЙКИ			BATARYA BİLGİLERİ / COIL DATA / WÄRMETAUSCHERDATEN / ДАННЫЕ БАТАРЕИ													AĞIRLIK / WEIGHT / GEWICHT / ВЕС
		SC2: Te=-8°C ΔT=8°C		SC3: Te=-25°C ΔT=7°C			HAVA DEBİSİ / AIR FLOW / LUFTMENGE / РАСХОД ВОЗДУХА		ATIŞ MESAFESİ / AIR THROW / WURFWEITE / ВОЗДУШНАЯ СТРУЯ		ENERJİ VERİMLİLİĞİ ORANI / ENERGY EFFICIENCY RATIO / ENERGIEEFFIZIENZRATE / КПДСС ЭНЕРГОЭФФЕКТИВНОСТИ		ENERJİ VERİMLİLİĞİ SINIFI / ENERGY EFFICIENCY CLASS / ENERGIEEFFIZIENZKLASSE / КОЭФФИЦИЕНТ ЭНЕРГОЭФФЕКТИВНОСТИ		SES BASINÇ SEVİYESİ / SOUND PRESSURE LEVEL / SCHALLDRUCKPEGEL / УРОВЕНЬ ЗВУКОВОГО ДАВЛЕНИЯ		SES SEVİYESİ / SOUND POWER LEVEL / SCHALLLEISTUNGSPEGEL / УРОВЕНЬ ЗВУКОВОЙ МОЩНОСТИ		TOPLAM GÜÇ / TOTAL POWER / GESAMTLEISTUNG / ОБЩАЯ МОЩНОСТЬ		TOPLAM AKIM / TOTAL CURRENT / GESAMTSTROMAUFNAHME / ОБЩИЙ ТОК		FAN ADEDİ / NUMBER OF FANS / LÜFTERANZAHL/ КОЛИЧЕСТВО ВЕНТИЛЯТОРОВ	FAN ÇAPI / FAN DIAMETER / LÜFTERDURCHMESSER / ДИАМЕТР ВЕНТИЛЯТОРА	MOTOR / МОТОР	KUTUP SAYISI / NUMBER OF POLES / POLANZAHL / КОЛИЧЕСТВО ПОЛЮСОВ	BATARYA / COIL / WÄRMETAUSCHER / БАТАРЕЯ	TAVA / DRIP TRAY / TROPFWANNE / ПОДДОН	TOPLAM / TOTAL / GESAMT/ВСЕГО	İÇ HACİM / INTERNAL VOLUME / INNENVOLUMEN/ВНУТРЕННИЙ ОБЪЕМ	BAĞLANTILAR / CONNECTIONS / ANSCHLÜSSE / СОЕДИНЕНИЯ		DRENAJ ÇAPI / DRAIN SIZE / ABLAUFDURCHMESSER / РАЗМЕР ДРЕНАЖНОГО ОТВЕРСТИЯ	BOYUTLAR / DIMENSIONS / ABMESSUNGEN / ГАБАРИТНЫЕ РАЗМЕРЫ							
																																GİRİŞ / INLET / EINTRITT/ ВХОД	ÇIKIŞ / OUTLET / AUSTRITT/ ВЫХОД		A	B	C	E	E1	E2	F	
		kW				m²	m³/h		m						dB(A)/3m		dB		kW		A		PCS	mm	V/Ph/Hz		kW			dm³	mm		"	mm							kg
		Δ	Y	Δ	Y		Δ	Y	Δ	Y	Δ	Y	Δ	Y	Δ	Y	Δ	Y	Δ	Y	Δ	Y																			
7 mm	EA-563EC7-C01	47.62	-	37.61	-	225.3	45995	-	26	-	22.3	-	B	-	58	-	82	-	2.66	-	11.59	-	5	630	230/1/50	6	24.6	4.1	28.7	63.5	Ø28	Ø66	R 1 1/2"	4415	900	1190	4035	818	800	860	383
	EA-563EC7-C06	48.29	41.53	38.11	33.00	225.3	47263	36370	27	20	22.7	27.8	B	A	58	52	81	76	2.66	1.86	5.76	3.24	5	630	400/3/50	6	24.6	4.1	28.7	63.5	Ø28	Ø66	R 1 1/2"	4415	900	1190	4035	818	800	860	383
	EA-563ED7-C01	55.99	-	44.37	-	281.7	44191	-	25	-	25.8	-	B	-	58	-	81	-	2.71	-	11.82	-	5	630	230/1/50	6	24.6	8.2	32.8	79.4	Ø28	Ø66	R 1 1/2"	4415	950	1190	4035	818	800	910	443
	EA-563ED7-C06	56.82	48.48	45.05	38.69	281.7	45411	34762	25	20	26.0	31.9	B	A	57	52	81	75	2.73	1.89	5.84	3.28	5	630	400/3/50	6	24.6	8.2	32.8	79.4	Ø28	Ø66	R 1 1/2"	4415	950	1190	4035	818	800	910	443
	EA-563EE7-C01	65.69	-	52.31	-	338.0	42594	-	24	-	29.7	-	A	-	58	-	81	-	2.76	-	12.03	-	5	630	230/1/50	6	36.9	8.2	4.5	95.3	Ø35	Ø80	R 1 1/2"	4415	1000	1190	4035	818	800	960	469
	EA-563EE7-C06	66.72	56.40	53.10	45.26	338.0	43827	33560	25	19	29.8	36.7	A	A+	57	52	80	75	2.79	1.92	5.90	3.30	5	630	400/3/50	6	36.9	8.2	4.5	95.3	Ø35	Ø80	R 1 1/2"	4415	1000	1190	4035	818	800	960	469
	EA-563EG7-C01	72.66	-	57.50	-	449.8	39761	-	22	-	32.0	-	A	-	58	-	81	-	2.83	-	12.37	-	5	630	230/1/50	6	49.2	8.2	57.4	123.9	Ø28	Ø66	R 1 1/2"	4415	1100	1190	4035	818	800	1060	543
	EA-563EG7-C06	74.32	60.80	58.81	48.44	449.8	41107	31051	23	17	32.2	38.9	A	A+	57	52	80	75	2.88	1.95	5.95	3.33	5	630	400/3/50	6	49.2	8.2	57.4	123.9	Ø28	Ø66	R 1 1/2"	4415	1100	1190	4035	818	800	1060	543
	EA-563FC7-C02	56.12	46.91	44.18	37.27	281.7	57397	41883	32	24	16.3	19.5	C	C	69	62	93	86	4.30	2.99	9.44	5.76	5	630	400/3/50	4	25.2	4.2	29.4	79.4	Ø42	Ø66	R 1 1/2"	5415	900	1190	5035	1018	1000	860	438
	EA-563FC7-C08	64.70	57.97	51.06	45.36	281.7	82734	64762	46	36	9.4	11.2	E	E	75	70	99	94	8.63	6.46	14.94	10.46	5	630	400/3/50	4	25.2	4.2	29.4	79.4	Ø42	Ø66	R 1 1/2"	5415	900	1190	5035	1018	1000	860	522
	EA-563FD7-C02	68.39	56.28	54.06	44.83	352.1	56262	40749	32	23	19.5	23.3	C	B	69	62	93	86	4.37	3.01	9.54	5.81	5	630	400/3/50	4	25.2	8.4	33.6	99.3	Ø42	Ø66	R 1 1/2"	5415	950	1190	5035	1018	1000	910	510
	EA-563FD7-C08	79.76	70.40	62.91	55.26	352.1	80344	62550	45	35	11.4	13.5	E	D	75	70	99	94	8.72	6.50	15.04	10.55	5	630	400/3/50	4	25.2	8.4	33.6	99.3	Ø42	Ø66	R 1 1/2"	5415	950	1190	5035	1018	1000	910	594
	EA-563FE7-C02	79.80	64.59	63.34	51.68	422.5	55180	39608	31	22	22.4	26.6	B	B	69	62	93	86	4.44	3.03	9.63	5.83	5	630	400/3/50	4	37.8	8.4	46.2	119.1	Ø54	Ø66	R 1 1/2"	5415	1000	1190	5035	1018	1000	960	541
	EA-563FE7-C08	93.01	80.70	73.29	63.61	422.5	77947	60330	44	34	13.2	15.4	D	D	75	70	99	94	8.81	6.54	15.14	10.60	5	630	400/3/50	4	37.8	8.4	46.2	119.1	Ø54	Ø66	R 1 1/2"	5415	1000	1190	5035	1018	1000	960	625
	EA-563FG7-C02	98.09	76.69	78.40	61.73	563.3	53092	37352	30	21	26.7	31.1	B	A	69	62	93	86	4.58	3.07	9.82	5.91	5	630	400/3/50	4	50.4	8.4	58.8	158.8	Ø54	Ø80	R 1 1/2"	5415	1100	1190	5035	1018	1000	1060	639
	EA-563FG7-C08	116.20	97.67	91.50	77.64	563.3	73894	56512	41	32	16.2	18.4	C	C	75	69	99	93	8.96	6.62	15.35	10.74	5	630	400/3/50	4	50.4	8.4	58.8	158.8	Ø54	Ø80	R 1 1/2"	5415	1100	1190	5035	1018	1000	1060	723
	EA-663EC7-C01	54.45	-	42.79	-	270.4	55195	-	27	-	21.3	-	B	-	59	-	83	-	3.19	-	13.91	-	6	630	230/1/50	6	25.2	4.2	29.4	76.2	Ø42	Ø66	R 1 1/2"	5215	900	1190	4835	818	800	860	452
	EA-663EC7-C06	55.25	47.55	43.39	37.66	270.4	56716	43644	28	21	21.6	26.5	B	B	58	53	82	77	3.19	2.24	6.91	3.89	6	630	400/3/50	6	25.2	4.2	29.4	76.2	Ø35	Ø66	R 1 1/2"	5215	900	1190	4835	818	800	860	452
	EA-663ED7-C01	66.16	-	52.22	-	338.0	53030	-	26	-	25.4	-	B	-	59	-	82	-	3.25	-	14.19	-	6	630	230/1/50	6	25.2	8.4	33.6	95.3	Ø42	Ø66	R 1 1/2"	5215	950	1190	4835	818	800	910	522
	EA-663ED7-C06	67.18	57.25	53.01	45.56	338.0	54493	41715	27	20	25.6	31.4	B	A	58	53	82	76	3.28	2.27	7.00	3.94	6	630	400/3/50	6	25.2	8.4	33.6	95.3	Ø42	Ø66	R 1 1/2"	5215	950	1190	4835	818	800	910	522
	EA-663EE7-C01	76.21	-	60.44	-	405.6	51112	-	25	-	28.7	-	A	-	59	-	82	-	3.31	-	14.43	-	6	630	230/1/50	6	37.8	8.4	46.2	114.4	Ø54	Ø80	R 1 1/2"	5215	1000	1190	4835	818	800	960	552
	EA-663EE7-C06	77.54	65.54	61.45	52.38	405.6	52593	40272	26	20	28.9	35.5	A	A+	58	52	81	76	3.35	2.30	7.08	3.96	6	630	400/3/50	6	37.8	8.4	46.2	114.4	Ø42	Ø80	R 1 1/2"	5215	1000	1190	4835	818	800	960	552
	EA-663EG7-C01	91.16	-	72.88	-	540.8	47713	-	23	-	33.4	-	A	-	59	-	82	-	3.40	-	14.85	-	6	630	230/1/50	6	50.4	8.4	58.8	152.5	Ø54	Ø80	R 1 1/2"	5215	1100	1190	4835	818	800	1060	647
	EA-663EG7-C06	93.15	75.99	74.48	60.95	540.8	49328	37261	24	18	33.7	40.6	A	A+	58	53	81	76	3.45	2.34	7.14	4.00	6	630	400/3/50	6	50.4	8.4	58.8	152.5	Ø42	Ø80	R 1 1/2"	5215	1100	1190	4835	818	800	1060	647

EA Ø630 10mm

HATVE / FIN SPACING / LAMELLENABSTAND / ШАГ РЕБРА	KARYER MODEL	KAPASİTE / CAPACITY / LEISTUNG R404A / МОЩНОСТЬ				TOPLAM ALAN / TOTAL SURFACE / GESAMTFLÄCHE / ОБЩАЯ ПЛОЩАДЬ	HAVA TARAFI / AIR SIDE / LUFTSEITE / СТОРОНА ВОЗДУХА				ENERJİ / ENERGY / ENERGIE / ЭНЕРГИЯ				SES / SOUND / SCHALLPEGEL / ЗВУК				FAN BİLGİLERİ / FAN DATA / LÜFTERDATEN / ДАННЫЕ ВЕНТИЛЯТОРА								REZİSTANSLAR / DEFROST HEATERS / ABTAUHEIZUNGEN /ТЭНЫ ОТТАЙКИ			BATARYA BİLGİLERİ / COIL DATA / WÄRMETAUSCHERDATEN / ДАННЫЕ БАТАРЕИ													AĞIRLIK / WEIGHT / GEWICHT / ВЕС
		SC3: Te=-25°C ΔT=7°C		SC4: Te=-31°C ΔT=6°C			HAVA DEBİSİ / AIR FLOW / LUFTMENGE / РАСХОД ВОЗДУХА		ATIŞ MESAFESİ / AIR THROW / WURFWEITE / ВОЗДУШНАЯ СТРУЯ		ENERJİ VERİMLİLİĞİ ORANI / ENERGY EFFICIENCY RATIO / ENERGIEEFFIZIENZRATE / КПДСС ЭНЕРГОЭФФЕКТИВНОСТИ		ENERJİ VERİMLİLİĞİ SINIFI / ENERGY EFFICIENCY CLASS / ENERGIEEFFIZIENZKLASSE / КОЭФФИЦИЕНТ ЭНЕРГОЭФФЕКТИВНОСТИ		SES BASINÇ SEVİYESİ / SOUND PRESSURE LEVEL / SCHALLDRUCKPEGEL / УРОВЕНЬ ЗВУКОВОГО ДАВЛЕНИЯ		SES SEVİYESİ / SOUND POWER LEVEL / SCHALLLEISTUNGSPEGEL / УРОВЕНЬ ЗВУКОВОЙ МОЩНОСТИ		TOPLAM GÜÇ / TOTAL POWER / GESAMTLEISTUNG / ОБЩАЯ МОЩНОСТЬ		TOPLAM AKIM / TOTAL CURRENT / GESAMTSTROMAUFNAHME / ОБЩИЙ ТОК		FAN ADEDİ / NUMBER OF FANS / LÜFTERANZAHL / КОЛИЧЕСТВО ВЕНТИЛЯТОРОВ	FAN ÇAPI / FAN DIAMETER / LÜFTERDURCHMESSER / ДИАМЕТР ВЕНТИЛЯТОРА	MOTOR / МОТОР	KUTUP SAYISI / NUMBER OF POLES / POLANZAHL / КОЛИЧЕСТВО ПОЛЮСОВ	BATARYA / COIL / WÄRMETAUSCHER / БАТАРЕЯ	TAVA / DRIP TRAY / TROPFWANNE / ПОДДОН	TOPLAM / TOTAL / GESAMT/ВСЕГО	İÇ HACİM / INTERNAL VOLUME / INNENVOLUMEN/ВНУТРЕННИЙ ОБЪЕМ	BAĞLANTILAR / CONNECTIONS / ANSCHLÜSSE / СОЕДИНЕНИЯ		DRENAJ ÇAPI / DRAIN SIZE / ABLAUFDURCHMESSER / РАЗМЕР ДРЕНАЖНОГО ОТВЕРСТИЯ	BOYUTLAR / DIMENSIONS / ABMESSUNGEN / ГАБАРИТНЫЕ РАЗМЕРЫ							
																															GİRİŞ / INLET / EINTRITT/ ВХОД	ÇIKIŞ / OUTLET / AUSTRITT/ ВЫХОД		A	B	C	E	E1	E2	F	
		kW				m²	m³/h		m						dB(A)/3m		dB		kW		A				V/Ph/Hz					dm³	mm		"	mm							kg
		Δ	Y	Δ	Y		Δ	Y	Δ	Y	Δ	Y	Δ	Y	Δ	Y	Δ	Y	Δ	Y	Δ	Y	PCS	mm			kW														
10 mm	EA-163EC10-C01	6.96	-	5.55	-	32.5	9458	-	21	-	24.7	-	B	-	53	-	75	-	0.53	-	2.29	-	1	630	230/1/50	6	5.4	0.9	6.3	12.4	Ø15,9	Ø28	R 1 1/2"	1215	900	1190	835	-	-	860	100
	EA-163EC10-C06	7.05	6.13	5.63	4.90	32.5	9689	7604	22	17	25.3	31.1	B	A	52	47	75	69	0.52	0.37	1.15	0.64	1	630	400/3/50	6	5.4	0.9	6.3	12.4	Ø15,9	Ø28	R 1 1/2"	1215	900	1190	835	-	-	860	100
	EA-163ED10-C01	7.42	-	5.94	-	40.5	9125	-	20	-	25.9	-	B	-	52	-	75	-	0.53	-	2.33	-	1	630	230/1/50	6	5.4	1.8	7.2	15.2	Ø12,7	Ø28	R 1 1/2"	1215	950	1190	835	-	-	910	112
	EA-163ED10-C06	7.52	6.47	6.01	5.22	40.5	9377	7183	21	16	26.2	32.1	B	A	52	46	74	69	0.54	0.38	1.16	0.66	1	630	400/3/50	6	5.4	1.8	7.2	15.2	Ø12,7	Ø28	R 1 1/2"	1215	950	1190	835	-	-	910	112
	EA-163EE10-C01	8.54	-	6.87	-	48.8	8826	-	20	-	29.3	-	A	-	52	-	74	-	0.54	-	2.37	-	1	630	230/1/50	6	8.1	1.8	9.9	19.1	Ø12,7	Ø35	R 1 1/2"	1215	1000	1190	835	-	-	960	120
	EA-163EE10-C06	8.66	7.41	6.97	6.01	48.8	9070	6943	20	16	29.5	36.4	A	A+	51	46	74	68	0.55	0.38	1.17	0.66	1	630	400/3/50	6	8.1	1.8	9.9	19.1	Ø12,7	Ø35	R 1 1/2"	1215	1000	1190	835	-	-	960	120
	EA-163EG10-C01	10.50	-	8.47	-	64.9	8312	-	19	-	35.1	-	A+	-	52	-	74	-	0.56	-	2.44	-	1	630	230/1/50	6	10.8	1.8	12.6	24.8	Ø12,7	Ø35	R 1 1/2"	1215	1100	1190	835	-	-	1060	137
	EA-163EG10-C06	10.70	8.99	8.63	7.28	64.9	8563	6575	19	15	35.2	43.4	A+	A+	51	46	73	68	0.57	0.39	1.19	0.66	1	630	400/3/50	6	10.8	1.8	12.6	24.8	Ø12,7	Ø35	R 1 1/2"	1215	1100	1190	835	-	-	1060	137
	EA-163FC10-C02	7.94	6.68	6.35	5.40	40.7	11638	8531	26	19	17.4	20.9	C	C	64	57	86	79	0.85	0.60	1.88	1.15	1	630	400/3/50	4	7.2	1.2	8.4	15.9	Ø15,9	Ø28	R 1 1/2"	1415	900	1190	1035	-	-	860	110
	EA-163FC10-C08	9.19	8.10	7.32	6.50	40.7	16890	13249	38	30	10.0	11.7	E	E	70	65	92	87	1.71	1.29	2.97	2.09	1	630	400/3/50	4	7.2	1.2	8.4	15.9	Ø19	Ø35	R 1 1/2"	1415	900	1190	1035	-	-	860	128
	EA-163FD10-C02	9.56	7.96	7.67	6.44	50.9	11434	8331	26	19	20.6	24.7	C	B	64	57	86	79	0.86	0.60	1.90	1.16	1	630	400/3/50	4	7.2	2.4	9.6	19.9	Ø19	Ø35	R 1 1/2"	1415	950	1190	1035	-	-	910	127
	EA-163FD10-C08	10.95	9.61	8.77	7.74	50.8	16447	12862	37	29	11.8	13.9	E	D	70	65	92	87	1.73	1.29	3.00	2.10	1	630	400/3/50	4	7.2	2.4	9.6	19.5	Ø15,9	Ø35	R 1 1/2"	1415	950	1190	1035	-	-	910	143
	EA-163FE10-C02	11.03	9.07	8.87	7.36	61.0	11245	8142	25	18	23.5	28.0	B	A	64	57	86	79	0.88	0.60	1.91	1.17	1	630	400/3/50	4	10.8	2.4	13.2	23.8	Ø15,9	Ø35	R 1 1/2"	1415	1000	1190	1035	-	-	960	134
	EA-163FE10-C08	13.08	11.36	10.43	9.10	61.0	16053	12494	36	28	14.0	16.3	D	C	70	65	92	87	1.74	1.30	3.01	2.12	1	630	400/3/50	4	10.8	2.4	13.2	23.8	Ø22	Ø35	R 1 1/2"	1415	1000	1190	1035	-	-	960	151
	EA-163FG10-C02	14.33	11.43	11.59	9.32	81.4	10882	7771	24	17	29.7	34.9	A	A	64	57	86	79	0.90	0.61	1.94	1.17	1	630	400/3/50	4	14.4	2.4	16.8	31.8	Ø22	Ø42	R 1 1/2"	1415	1100	1190	1035	-	-	1060	156
	EA-163FG10-C08	16.93	14.40	13.63	11.67	81.4	15293	11775	34	26	17.8	20.4	C	C	70	64	92	87	1.77	1.32	3.05	2.13	1	630	400/3/50	4	14.4	2.4	16.8	31.8	Ø19	Ø42	R 1 1/2"	1415	1100	1190	1035	-	-	1060	173
	EA-163GC10-C02	9.27	7.81	7.46	6.34	52.9	11952	8886	27	20	20.8	24.7	C	B	64	57	86	79	0.83	0.59	1.85	1.14	1	630	400/3/50	4	8.4	1.4	9.8	20.6	Ø12,7	Ø35	R 1 1/2"	1715	900	1190	1335	-	-	860	127
	EA-163GC10-C08	11.01	9.69	8.79	7.77	52.9	17522	13706	39	31	12.2	14.1	D	D	70	65	92	87	1.69	1.28	2.94	2.07	1	630	400/3/50	4	8.4	1.4	9.8	20.6	Ø19	Ø35	R 1 1/2"	1715	900	1190	1335	-	-	860	144
	EA-163GD10-C02	11.91	9.89	9.65	8.07	66.0	11808	8713	27	20	26.5	31.1	B	A	64	57	86	79	0.84	0.59	1.86	1.14	1	630	400/3/50	4	8.4	2.8	11.2	25.3	Ø15,9	Ø35	R 1 1/2"	1715	950	1190	1335	-	-	910	145
	EA-163GD10-C08	13.62	11.89	10.90	9.59	66.0	17237	13541	39	30	14.9	17.3	D	C	70	65	92	87	1.70	1.28	2.96	2.07	1	630	400/3/50	4	8.4	2.8	11.2	25.3	Ø22	Ø35	R 1 1/2"	1715	950	1190	1335	-	-	910	162
	EA-163GE10-C02	13.16	10.87	10.72	8.92	79.4	11669	8562	26	19	29.0	34.0	A	A	64	57	86	79	0.85	0.60	1.88	1.15	1	630	400/3/50	4	12.6	2.8	15.4	31.0	Ø22	Ø42	R 1 1/2"	1715	1000	1190	1335	-	-	960	156
	EA-163GE10-C08	15.81	13.74	12.75	11.15	79.4	16960	13308	38	30	17.2	19.9	C	C	70	65	92	87	1.71	1.29	2.97	2.08	1	630	400/3/50	4	12.6	2.8	15.4	31.0	Ø19	Ø42	R 1 1/2"	1715	1000	1190	1335	-	-	960	172
	EA-163GG10-C02	16.95	13.63	13.80	11.18	105.8	11408	8306	26	19	36.6	42.3	A+	A+	63	56	86	79	0.86	0.60	1.90	1.16	1	630	400/3/50	4	16.8	2.8	19.6	41.3	Ø19	Ø42	R 1 1/2"	1715	1100	1190	1335	-	-	1060	183
	EA-163GG10-C08	19.82	16.96	16.05	13.81	105.5	16392	12811	37	29	21.3	24.4	B	B	69	64	92	87	1.73	1.29	3.00	2.10	1	630	400/3/50	4	16.8	2.8	19.6	40.3	Ø28	Ø54	R 1 1/2"	1715	1100	1190	1335	-	-	1060	199
	EA-263EC10-C01	13.18	-	10.61	-	65.1	18916	-	23	-	23.4	-	B	-	55	-	78	-	1.05	-	4.57	-	2	630	230/1/50	6	10.2	1.7	11.9	25.4	Ø15,9	Ø42	R 1 1/2"	2015	900	1190	1635	818	-	860	167
	EA-263EC10-C06	13.36	11.61	10.75	9.38	65.1	19379	15207	24	19	24.0	29.5	B	A	55	49	78	72	1.04	0.73	2.29	1.27	2	630	400/3/50	6	10.2	1.7	11.9	25.4	Ø15,9	Ø42	R 1 1/2"	2015	900	1190	1635	818	-	860	167
	EA-263ED10-C01	15.33	-	12.28	-	81.2	18250	-	23	-	26.8	-	B	-	55	-	78	-	1.07	-	4.66	-	2	630	230/1/50	6	10.2	3.4	13.6	31.1	Ø15,9	Ø35	R 1 1/2"	2015	950	1190	1635	818	-	910	189
	EA-263ED10-C06	15.56	13.38	12.45	10.76	81.2	18754	14366	23	18	27.1	33.3	A	A	54	49	77	72	1.07	0.75	2.31	1.31	2	630	400/3/50	6	10.2	3.4	13.6	31.1	Ø15,9	Ø35	R 1 1/2"	2015	950	1190	1635	818	-	910	189
	EA-263EE10-C01	18.16	-	14.62	-	97.7	17653	-	22	-	31.2	-	A	-	55	-	77	-	1.09	-	4.74	-	2	630	230/1/50	6	15.3	3.4	18.7	38.1	Ø19	Ø42	R 1 1/2"	2015	1000	1190	1635	818	-	960	201
	EA-263EE10-C06	18.44	15.70	14.84	12.74	97.7	18140	13886	22	17	31.4	38.6	A	A+	54	49	77	71	1.09	0.76	2.34	1.32	2	630	400/3/50	6	15.3	3.4	18.7	38.1	Ø19	Ø42	R 1 1/2"	2015	1000	1190	1635	818	-	960	201
	EA-263EG10-C01	21.99	-	17.81	-	129.9	16623	-	21	-	36.8	-	A+	-	54	-	77	-	1.11	-	4.87	-	2	630	230/1/50	6	20.4	3.4	23.8	49.6	Ø22	Ø54	R 1 1/2"	2015	1100	1190	1635	818	-	1060	233
	EA-263EG10-C06	22.41	18.75	18.14	15.23	129.9	17127	13150	21	16	36.9	45.3	A+	A++	53	48	76	71	1.13	0.77	2.38	1.32	2	630	400/3/50	6	20.4	3.4	23.8	49.6	Ø22	Ø54	R 1 1/2"	2015	1100	1190	1635	818	-	1060	233
	EA-263FC10-C02	15.93	13.40	12.76	10.83	81.4	23275	17061	29	21	17.5	20.9	C	C	66	59	89	82	1.70	1.19	3.75	2.29	2	630	400/3/50	4	12.9	2.2	15.1	31.8	Ø22	Ø42	R 1 1/2"	2415	900	1190	2035	1018	-	860	188
	EA-263FC10-C08	18.42	16.24	14.69	13.04	81.4	33781	26498	42	33	10.0	11.8	E	E	72	67	95	90	3.42	2.57	5.94	4.17	2	630	400/3/50	4	12.9	2.2	15.1	31.8	Ø28	Ø42	R 1 1/2"	2415	900	1190	2035	1018	-	860	222
	EA-263FD10-C02	19.19	15.96	15.41	12.93	101.7	22867	16663	28	21	20.7	24.8	C	B	66	59	89	82	1.73	1.20	3.79	2.31	2	630	400/3/50	4	12.9	4.3	17.2	39.7	Ø28	Ø42	R 1 1/2"	2415	950	1190	2035	1018	-	910	216
	EA-263FD10-C08	22.14	19.36	17.66	15.56	101.3	32895	25724	41	32	11.9	13.9	E	D	72	67	95	90	3.46	2.59	5.99	4.20	2	630	400/3/50	4	12.9	4.3	17.2	38.1	Ø28	Ø54	R 1 1/2"	2415	950	1190	2035	1018	-	910	248
	EA-263FE10-C02	23.26	19.04	18.73	15.47	122.1	22490	16283	28	20	24.8	29.4	B	A	66	59	89	82	1.75	1.21	3.82	2.33	2	630	400/3/50	4	19.4	4.3	23.7	47.7	Ø22	Ø54	R 1 1/2"	2415	1000	1190	2035	1018	-	960	229
	EA-263FE10-C08	26.27	22.79	20.98	18.28	122.1	32106	24988	40	31	14.0	16.3	D	C	72	67	95	90	3.49	2.60	6.02	4.23	2	630	400/3/50	4	19.4	4.3	23.7	47.7	Ø28	Ø54	R 1 1/2"	2415	1000	1190	2035	1018	-	960	263
	EA-263FG10-C02	28.04	22.38	22.58	18.17	162.4	21764	15541	27	19	29.1	34.2	A	A	66	59	89	82	1.80	1.22	3.88	2.34	2	630	400/3/50	4	25.8	4.3	30.1	61.9	Ø28	Ø54	R 1 1/2"	2415	1100	1190	2035	1018	-	1060	267
	EA-263FG10-C08	33.93	28.83	27.34	23.38	162.8	30587	23551	38	29	17.8	20.4	C	C	72	67	95	90	3.55	2.63	6.09	4.26	2	630	400/3/50	4	25.8	4.3	30.1	63.5	Ø35	Ø66	R 1 1/2"	2415	1100	1190	2035	1018	-	1060	305
	EA-263GC10-C02	19.53	16.42	15.74	13.34	105.8	23904	17773	30	22	22.0	25.9	B	B	66	59	89	82	1.66	1.18	3.70	2.27	2	630	400/3/50	4	16.2	2.7	18.9	41.3	Ø19	Ø42	R 1 1/2"	3015	900	1190	2635	1318	-	860	220
	EA-263GC10-C08	22.44	19.71	18.02	15.93	105.5	35044	27412	43	34	12.4	14.4	D	D	72	67	95	90	3.38	2.55	5.88	4.13	2	630	400/3/50	4	16.2	2.7	18.9	40.3	Ø28	Ø54	R 1 1/2"	3015	900	1190	2635	1318	-	860	253

EA Ø630 10mm

HATVE / FIN SPACING / LAMELLENABSTAND / ШАГ РЕБРА	KARYER MODEL	KAPASİTE / CAPACITY / LEISTUNG R404A / МОЩНОСТЬ				TOPLAM ALAN / TOTAL SURFACE / GESAMTFLÄCHE / ОБЩАЯ ПЛОЩАДЬ	HAVA TARAFI / AIR SIDE / LUFTSEITE / СТОРОНА ВОЗДУХА				ENERJİ / ENERGY / ENERGIE / ЭНЕРГИЯ				SES / SOUND / SCHALLPEGEL / ЗВУК				FAN BİLGİLERİ / FAN DATA / LÜFTERDATEN / ДАННЫЕ ВЕНТИЛЯТОРА								REZİSTANSLAR / DEFROST HEATERS / ABTAUHEIZUNGEN /ТЭНЫ ОТТАЙКИ			BATARYA BİLGİLERİ / COIL DATA / WÄRMETAUSCHERDATEN / ДАННЫЕ БАТАРЕИ													AĞIRLIK / WEIGHT / GEWICHT / ВЕС
		SC3: Te=-25°C ΔT=7°C		SC4: Te=-31°C ΔT=6°C			HAVA DEBİSİ / AIR FLOW / LUFTMENGE / РАСХОД ВОЗДУХА		ATIŞ MESAFESİ / AIR THROW / WURFWEITE / ВОЗДУШНАЯ СТРУЯ		ENERJİ VERİMLİLİĞİ ORANI / ENERGY EFFICIENCY RATIO / ENERGIEEFFIZIENZRATE / КПДСС ЭНЕРГОЭФФЕКТИВНОСТИ		ENERJİ VERİMLİLİĞİ SINIFI / ENERGY EFFICIENCY CLASS / ENERGIEEFFIZIENZKLASSE / КОЭФФИЦИЕНТ ЭНЕРГОЭФФЕКТИВНОСТИ		SES BASINÇ SEVİYESİ / SOUND PRESSURE LEVEL / SCHALLDRUCKPEGEL / УРОВЕНЬ ЗВУКОВОГО ДАВЛЕНИЯ		SES SEVİYESİ / SOUND POWER LEVEL / SCHALLLEISTUNGSPEGEL / УРОВЕНЬ ЗВУКОВОЙ МОЩНОСТИ		TOPLAM GÜÇ / TOTAL POWER / GESAMTLEISTUNG / ОБЩАЯ МОЩНОСТЬ		TOPLAM AKIM / TOTAL CURRENT / GESAMTSTROMAUFNAHME / ОБЩИЙ ТОК		FAN ADEDİ / NUMBER OF FANS / LÜFTERANZAHL/ КОЛИЧЕСТВО ВЕНТИЛЯТОРОВ	FAN ÇAPI / FAN DIAMETER / LÜFTERDURCHMESSER / ДИАМЕТР ВЕНТИЛЯТОРА	MOTOR / МОТОР	KUTUP SAYISI / NUMBER OF POLES / POLANZAHL / КОЛИЧЕСТВО ПОЛЮСОВ	BATARYA / COIL / WÄRMETAUSCHER / БАТАРЕЯ	TAVA / DRIP TRAY / TROPFWANNE / ПОДДОН	TOPLAM / TOTAL / GESAMT/ВСЕГО	İÇ HACİM / INTERNAL VOLUME / INNENVOLUMEN/ВНУТРЕННИЙ ОБЪЕМ	BAĞLANTILAR / CONNECTIONS / ANSCHLÜSSE / СОЕДИНЕНИЯ		DRENAJ ÇAPI / DRAIN SIZE / ABLAUFDURCHMESSER / РАЗМЕР ДРЕНАЖНОГО ОТВЕРСТИЯ	BOYUTLAR / DIMENSIONS / ABMESSUNGEN / ГАБАРИТНЫЕ РАЗМЕРЫ							
																																GİRİŞ / INLET / EINTRITT/ ВХОД	ÇIKIŞ / OUTLET / AUSTRITT/ ВЫХОД		A	B	C	E	E1	E2	F	
		kW				m²	m³/h		m						dB(A)/3m		dB		kW		A		PCS	mm	V/Ph/Hz		kW			dm³	mm		"	mm							kg
		Δ	Y	Δ	Y		Δ	Y	Δ	Y	Δ	Y	Δ	Y	Δ	Y	Δ	Y	Δ	Y	Δ	Y																			
10 mm	EA-263GD10-C02	23.37	19.40	18.85	15.78	131.7	23616	17427	29	22	26.0	30.5	B	A	66	59	89	82	1.68	1.19	3.72	2.28	2	630	400/3/50	4	16.2	5.4	21.6	49.6	Ø19	Ø54	R 1 1/2"	3015	950	1190	2635	1318	-	910	252
	EA-263GD10-C08	27.13	23.72	21.82	19.19	131.7	34474	27083	43	33	14.9	17.3	D	C	72	67	95	90	3.40	2.56	5.91	4.14	2	630	400/3/50	4	16.2	5.4	21.6	49.6	Ø35	Ø54	R 1 1/2"	3015	950	1190	2635	1318	-	910	287
	EA-263GE10-C02	25.75	21.24	20.88	17.34	158.7	23338	17123	29	21	28.3	33.2	A	A	66	59	89	82	1.69	1.19	3.75	2.29	2	630	400/3/50	4	24.3	5.4	29.7	61.9	Ø22	Ø54	R 1 1/2"	3015	1000	1190	2635	1318	-	960	271
	EA-263GE10-C08	31.36	27.24	25.18	21.97	158.7	33919	26617	42	33	17.1	19.8	C	C	72	67	95	90	3.42	2.57	5.93	4.16	2	630	400/3/50	4	24.3	5.4	29.7	61.9	Ø35	Ø54	R 1 1/2"	3015	1000	1190	2635	1318	-	960	305
	EA-263GG10-C02	32.71	26.37	26.51	21.53	211.6	22815	16611	28	21	35.3	40.9	A+	A+	66	59	89	82	1.73	1.20	3.79	2.31	2	630	400/3/50	4	32.4	5.4	37.8	82.6	Ø35	Ø54	R 1 1/2"	3015	1100	1190	2635	1318	-	1060	321
	EA-263GG10-C08	38.97	33.32	31.38	27.02	211.6	32784	25622	40	32	21.0	24.0	C	B	72	67	95	90	3.46	2.59	5.99	4.20	2	630	400/3/50	4	32.4	5.4	37.8	82.6	Ø35	Ø66	R 1 1/2"	3015	1100	1190	2635	1318	-	1060	357
	EA-363EC10-C01	19.85	-	15.91	-	97.7	28374	-	24	-	23.5	-	B	-	57	-	80	-	1.57	-	6.86	-	3	630	230/1/50	6	15.6	2.6	18.2	38.1	Ø28	Ø42	R 1 1/2"	2815	900	1190	2435	818	800	860	242
	EA-363EC10-C06	20.12	17.45	16.12	14.06	97.7	29068	22811	25	20	24.1	29.6	B	A	57	51	80	74	1.56	1.10	3.43	1.91	3	630	400/3/50	6	15.6	2.6	18.2	38.1	Ø28	Ø42	R 1 1/2"	2815	900	1190	2435	818	800	860	242
	EA-363ED10-C01	23.55	-	18.89	-	121.6	27374	-	24	-	27.4	-	A	-	57	-	80	-	1.60	-	6.99	-	3	630	230/1/50	6	15.6	5.2	20.8	45.7	Ø19	Ø54	R 1 1/2"	2815	950	1190	2435	818	800	910	274
	EA-363ED10-C06	23.89	20.47	19.15	16.54	121.6	28132	21549	24	19	27.8	34.0	A	A	56	51	79	74	1.60	1.12	3.47	1.96	3	630	400/3/50	6	15.6	5.2	20.8	45.7	Ø19	Ø54	R 1 1/2"	2815	950	1190	2435	818	800	910	274
	EA-363EE10-C01	25.30	-	20.40	-	146.5	26479	-	23	-	29.0	-	A	-	57	-	79	-	1.63	-	7.10	-	3	630	230/1/50	6	23.4	5.2	28.6	57.2	Ø22	Ø54	R 1 1/2"	2815	1000	1190	2435	818	800	960	292
	EA-363EE10-C06	25.69	21.97	20.71	17.83	146.5	27210	20830	23	18	29.2	36.0	A	A+	56	50	79	73	1.64	1.14	3.51	1.97	3	630	400/3/50	6	23.4	5.2	28.6	57.2	Ø22	Ø54	R 1 1/2"	2815	1000	1190	2435	818	800	960	292
	EA-363EG10-C01	32.48	-	26.14	-	195.3	24935	-	21	-	36.2	-	A+	-	56	-	79	-	1.67	-	7.30	-	3	630	230/1/50	6	31.2	5.2	36.4	76.2	Ø35	Ø54	R 1 1/2"	2815	1100	1190	2435	818	800	1060	341
	EA-363EG10-C06	33.12	27.73	26.70	22.44	195.3	25690	19725	22	17	36.3	44.7	A+	A+	55	50	78	73	1.70	1.16	3.56	1.98	3	630	400/3/50	6	31.2	5.2	36.4	76.2	Ø35	Ø54	R 1 1/2"	2815	1100	1190	2435	818	800	1060	341
	EA-363FC10-C02	24.28	20.40	19.49	16.52	121.8	34913	25592	30	22	17.8	21.3	C	B	68	61	91	84	2.55	1.79	5.63	3.44	3	630	400/3/50	4	18.6	3.1	21.7	46.5	Ø22	Ø54	R 1 1/2"	3415	900	1190	3035	1018	1000	860	273
	EA-363FC10-C08	27.02	23.83	21.52	19.06	121.8	50671	39747	44	34	9.8	11.5	E	E	74	69	97	92	5.14	3.86	8.90	6.25	3	630	400/3/50	4	18.6	3.1	21.7	46.5	Ø28	Ø54	R 1 1/2"	3415	900	1190	3035	1018	1000	860	324
	EA-363FD10-C02	29.21	24.26	23.49	19.68	152.0	34301	24994	30	22	21.0	25.1	B	B	68	61	91	84	2.59	1.80	5.68	3.47	3	630	400/3/50	4	18.6	6.2	24.8	57.2	Ø22	Ø54	R 1 1/2"	3415	950	1190	3035	1018	1000	910	314
	EA-363FD10-C08	33.13	28.97	26.43	23.22	152.0	49342	38586	42	33	11.9	13.9	E	D	74	69	97	92	5.19	3.88	8.98	6.29	3	630	400/3/50	4	18.6	6.2	24.8	57.2	Ø35	Ø54	R 1 1/2"	3415	950	1190	3035	1018	1000	910	365
	EA-363FE10-C02	34.97	28.66	28.27	23.34	183.1	33734	24425	29	21	24.8	29.5	B	A	68	61	91	84	2.62	1.81	5.73	3.49	3	630	400/3/50	4	27.9	6.2	34.1	71.5	Ø28	Ø66	R 1 1/2"	3415	1000	1190	3035	1018	1000	960	337
	EA-363FE10-C08	39.76	34.41	31.78	27.71	183.1	48159	37482	41	32	14.2	16.4	D	C	74	69	97	92	5.23	3.90	9.03	6.34	3	630	400/3/50	4	27.9	6.2	34.1	71.5	Ø35	Ø66	R 1 1/2"	3415	1000	1190	3035	1018	1000	960	388
	EA-363FG10-C02	40.22	32.24	32.62	26.33	243.5	32646	23312	28	20	27.8	32.9	A	A	68	61	91	84	2.69	1.83	5.82	3.51	3	630	400/3/50	4	37.2	6.2	43.4	92.9	Ø28	Ø66	R 1 1/2"	3415	1100	1190	3035	1018	1000	1060	397
	EA-363FG10-C08	50.47	42.81	40.49	34.63	243.5	45880	35326	39	30	17.7	20.2	C	C	74	68	97	92	5.32	3.94	9.13	6.39	3	630	400/3/50	4	37.2	6.2	43.4	92.9	Ø42	Ø66	R 1 1/2"	3415	1100	1190	3035	1018	1000	1060	445
	EA-363GC10-C02	27.70	23.43	22.48	19.13	158.7	35856	26659	31	23	20.8	24.7	C	B	68	61	91	84	2.49	1.77	5.55	3.41	3	630	400/3/50	4	24.0	4.0	28.0	61.9	Ø28	Ø66	R 1 1/2"	4315	900	1190	3935	1318	1300	860	327
	EA-363GC10-C08	33.84	29.74	27.21	24.06	158.7	52566	41118	45	35	12.5	14.5	D	D	74	69	97	92	5.06	3.83	8.82	6.19	3	630	400/3/50	4	24.0	4.0	28.0	61.9	Ø35	Ø66	R 1 1/2"	4315	900	1190	3935	1318	1300	860	378
	EA-363GD10-C02	33.68	28.14	27.39	23.03	198.4	35424	26140	30	23	25.0	29.5	B	A	68	61	91	84	2.51	1.78	5.58	3.42	3	630	400/3/50	4	24.0	8.0	32.0	77.4	Ø35	Ø66	R 1 1/2"	4315	950	1190	3935	1318	1300	910	383
	EA-363GD10-C08	41.62	36.36	33.53	29.46	198.4	51711	40624	45	35	15.2	17.6	D	C	74	69	97	92	5.10	3.84	8.86	6.21	3	630	400/3/50	4	24.0	8.0	32.0	77.4	Ø42	Ø66	R 1 1/2"	4315	950	1190	3935	1318	1300	910	431
	EA-363GE10-C02	39.96	32.85	32.27	26.77	238.1	35007	25685	30	22	29.3	34.3	A	A	68	61	91	84	2.54	1.79	5.62	3.43	3	630	400/3/50	4	36.0	8.0	44.0	92.9	Ø35	Ø66	R 1 1/2"	4315	1000	1190	3935	1318	1300	960	404
	EA-363GE10-C08	47.50	41.27	38.36	33.52	238.1	50879	39925	44	34	17.3	20.0	C	C	74	69	97	92	5.13	3.85	8.89	6.24	3	630	400/3/50	4	36.0	8.0	44.0	92.9	Ø42	Ø80	R 1 1/2"	4315	1000	1190	3935	1318	1300	960	459
	EA-363GG10-C02	49.14	39.55	39.85	32.36	316.6	34223	24917	29	21	35.3	40.9	A+	A+	68	61	91	84	2.59	1.80	5.68	3.47	3	630	400/3/50	4	48.0	8.0	56.0	120.8	Ø42	Ø66	R 1 1/2"	4315	1100	1190	3935	1318	1300	1060	479
	EA-363GG10-C08	56.33	48.32	45.27	39.00	316.6	49177	38433	42	33	20.2	23.2	C	B	74	69	97	92	5.19	3.88	8.99	6.30	3	630	400/3/50	4	49.2	8.2	57.4	120.8	Ø42	Ø66	R 1 1/2"	4315	1100	1190	3935	1318	1300	1060	528
	EA-463EC10-C01	25.97	-	20.80	-	129.9	37832	-	25	-	23.1	-	B	-	58	-	81	-	2.10	-	9.14	-	4	630	230/1/50	6	19.8	3.3	23.1	49.6	Ø28	Ø54	R 1 1/2"	3615	900	1190	3235	818	800	860	309
	EA-463EC10-C06	26.33	22.83	21.08	18.39	129.9	38758	30414	26	20	23.6	29.0	B	A	57	52	81	75	2.08	1.47	4.57	2.54	4	630	400/3/50	6	19.8	3.3	23.1	49.6	Ø28	Ø54	R 1 1/2"	3615	900	1190	3235	818	800	860	309
	EA-463ED10-C01	31.42	-	25.21	-	162.1	36499	-	25	-	27.4	-	A	-	58	-	81	-	2.14	-	9.31	-	4	630	230/1/50	6	19.8	6.6	26.4	61.0	Ø22	Ø54	R 1 1/2"	3615	950	1190	3235	818	800	910	352
	EA-463ED10-C06	31.88	27.31	25.56	22.07	162.1	37509	28732	25	19	27.8	34.0	A	A	57	51	80	75	2.14	1.50	4.62	2.61	4	630	400/3/50	6	19.8	6.6	26.4	61.0	Ø22	Ø54	R 1 1/2"	3615	950	1190	3235	818	800	910	352
	EA-463EE10-C01	36.38	-	29.32	-	195.3	35306	-	24	-	31.3	-	A	-	57	-	80	-	2.17	-	9.47	-	4	630	230/1/50	6	29.7	6.6	36.3	76.2	Ø28	Ø66	R 1 1/2"	3615	1000	1190	3235	818	800	960	377
	EA-463EE10-C06	36.95	31.44	29.76	25.52	195.3	36280	27773	24	19	31.5	38.6	A	A+	56	51	80	74	2.19	1.52	4.67	2.63	4	630	400/3/50	6	29.7	6.6	36.3	76.2	Ø28	Ø66	R 1 1/2"	3615	1000	1190	3235	818	800	960	377
	EA-463EG10-C01	40.89	-	33.12	-	259.8	33247	-	22	-	34.2	-	A	-	57	-	80	-	2.23	-	9.73	-	4	630	230/1/50	6	39.6	6.6	46.2	99.1	Ø28	Ø66	R 1 1/2"	3615	1100	1190	3235	818	800	1060	440
	EA-463EG10-C06	41.68	35.03	33.74	28.47	259.8	34253	26300	23	18	34.3	42.4	A	A+	56	51	79	74	2.27	1.54	4.75	2.64	4	630	400/3/50	6	39.6	6.6	46.2	99.1	Ø28	Ø66	R 1 1/2"	3615	1100	1190	3235	818	800	1060	440
	EA-463FC10-C02	32.93	27.72	26.56	22.51	162.8	46550	34123	31	23	18.1	21.7	C	B	69	62	92	85	3.40	2.38	7.50	4.58	4	630	400/3/50	4	24.6	4.1	28.7	63.5	Ø28	Ø66	R 1 1/2"	4415	900	1190	4035	1018	1000	860	356
	EA-463FC10-C08	36.89	32.51	29.43	26.12	162.8	67561	52996	46	36	10.0	11.8	E	E	75	70	98	93	6.85	5.14	11.87	8.33	4	630	400/3/50	4	24.6	4.1	28.7	63.5	Ø35	Ø66	R 1 1/2"	4415	900	1190	4035	1018	1000	860	424
	EA-463FD10-C02	39.46	32.85	31.90	26.73	203.5	45735	33326	31	22	21.3	25.5	B	B	69	62	92	85	3.45	2.40	7.57	4.62	4	630	400/3/50	4	24.6	8.2	32.8	79.4	Ø28	Ø66	R 1 1/2"	4415	950	1190	4035	1018	1000	910	413
	EA-463FD10-C08	44.61	39.04	35.71	31.44	203.5	65789	51449	44	35	12.0	14.1	D	D	75	70	98	93	6.92	5.17	11.97	8.39	4	630	400/3/50	4	24.6	8.2	32.8	79.4	Ø42	Ø66	R 1 1/2"	4415	950	1190	4035	1018	1000	910	478

EA Ø630 10mm

HATVE / FIN SPACING / LAMELLENABSTAND / ШАГ РЕБРА	KARYER MODEL	KAPASİTE / CAPACITY / LEISTUNG R404A / МОЩНОСТЬ				TOPLAM ALAN / TOTAL SURFACE / GESAMTFLÄCHE / ОБЩАЯ ПЛОЩАДЬ	HAVA TARAFI / AIR SIDE / LUFTSEITE / СТОРОНА ВОЗДУХА				ENERJİ / ENERGY / ENERGIE / ЭНЕРГИЯ				SES / SOUND / SCHALLPEGEL / ЗВУК				FAN BİLGİLERİ / FAN DATA / LÜFTERDATEN / ДАННЫЕ ВЕНТИЛЯТОРА								REZİSTANSLAR / DEFROST HEATERS / ABTAUHEIZUNGEN /ТЭНЫ ОТТАЙКИ			BATARYA BİLGİLERİ / COIL DATA / WÄRMETAUSCHERDATEN / ДАННЫЕ БАТАРЕИ													AĞIRLIK / WEIGHT / GEWICHT / ВЕС
		SC3: Te=-25°C ΔT=7°C		SC4: Te=-31°C ΔT=6°C			HAVA DEBİSİ / AIR FLOW / LUFTMENGE / РАСХОД ВОЗДУХА		ATIŞ MESAFESİ / AIR THROW / WURFWEITE / ВОЗДУШНАЯ СТРУЯ		ENERJİ VERİMLİLİĞİ ORANI / ENERGY EFFICIENCY RATIO / ENERGIEEFFIZIENZRATE / КПДСС ЭНЕРГОЭФФЕКТИВНОСТИ		ENERJİ VERİMLİLİĞİ SINIFI / ENERGY EFFICIENCY CLASS / ENERGIEEFFIZIENZKLASSE / КОЭФФИЦИЕНТ ЭНЕРГОЭФФЕКТИВНОСТИ		SES BASINÇ SEVİYESİ / SOUND PRESSURE LEVEL / SCHALLDRUCKPEGEL / УРОВЕНЬ ЗВУКОВОГО ДАВЛЕНИЯ		SES SEVİYESİ / SOUND POWER LEVEL / SCHALLLEISTUNGSPEGEL / УРОВЕНЬ ЗВУКОВОЙ МОЩНОСТИ		TOPLAM GÜÇ / TOTAL POWER / GESAMTLEISTUNG / ОБЩАЯ МОЩНОСТЬ		TOPLAM AKIM / TOTAL CURRENT / GESAMTSTROMAUFNAHME / ОБЩИЙ ТОК		FAN ADEDİ / NUMBER OF FANS / LÜFTERANZAHL / КОЛИЧЕСТВО ВЕНТИЛЯТОРОВ	FAN ÇAPI / FAN DIAMETER / LÜFTERDURCHMESSER / ДИАМЕТР ВЕНТИЛЯТОРА	MOTOR / МОТОР	KUTUP SAYISI / NUMBER OF POLES / POLANZAHL / КОЛИЧЕСТВО ПОЛЮСОВ	BATARYA / COIL / WÄRMETAUSCHER / БАТАРЕЯ	TAVA / DRIP TRAY / TROPFWANNE / ПОДДОН	TOPLAM / TOTAL / GESAMT/ВСЕГО	İÇ HACİM / INTERNAL VOLUME / INNENVOLUMEN/ВНУТРЕННИЙ ОБЪЕМ	BAĞLANTILAR / CONNECTIONS / ANSCHLÜSSE / СОЕДИНЕНИЯ		DRENAJ ÇAPI / DRAIN SIZE / ABLAUFDURCHMESSER / РАЗМЕР ДРЕНАЖНОГО ОТВЕРСТИЯ	BOYUTLAR / DIMENSIONS / ABMESSUNGEN / ГАБАРИТНЫЕ РАЗМЕРЫ							
																																GİRİŞ / INLET / EINTRITT/ ВХОД	ÇIKIŞ / OUTLET / AUSTRITT/ ВЫХОД		A	B	C	E	E1	E2	F	
		kW				m²	m³/h		m						dB(A)/3m		dB		kW		A		PCS	mm	V/Ph/Hz		kW			dm³	mm		"	mm							kg
		Δ	Y	Δ	Y		Δ	Y	Δ	Y	Δ	Y	Δ	Y	Δ	Y	Δ	Y	Δ	Y	Δ	Y																			
10 mm	EA-463FE10-C02	44.46	36.57	35.72	29.56	244.2	44979	32567	30	22	23.7	28.3	B	A	69	62	92	85	3.50	2.41	7.63	4.65	4	630	400/3/50	4	36.9	8.2	45.1	95.3	Ø35	Ø66	R 1 1/2"	4415	1000	1190	4035	1018	1000	960	435
	EA-463FE10-C08	52.43	45.47	42.06	36.70	244.2	64212	49976	43	34	14.0	16.3	D	C	75	70	98	93	6.98	5.20	12.04	8.45	4	630	400/3/50	4	36.9	8.2	45.1	95.3	Ø42	Ø80	R 1 1/2"	4415	1000	1190	4035	1018	1000	960	507
	EA-463FG10-C02	56.21	44.83	45.32	36.43	324.7	43528	31083	29	21	29.2	34.3	A	A	69	62	92	85	3.59	2.44	7.76	4.68	4	630	400/3/50	4	49.2	8.2	57.4	123.9	Ø42	Ø66	R 1 1/2"	4415	1100	1190	4035	1018	1000	1060	512
	EA-463FG10-C08	69.96	59.31	56.40	48.13	325.5	61174	47102	41	32	18.4	21.0	C	B	75	69	98	93	7.09	5.26	12.17	8.52	4	630	400/3/50	4	49.2	8.2	57.4	127.1	Ø54	Ø80	R 1 1/2"	4415	1100	1190	4035	1018	1000	1060	584
	EA-463GC10-C02	36.59	30.83	29.51	25.06	211.6	47808	35546	32	24	20.6	24.4	C	B	68	61	92	85	3.31	2.36	7.40	4.54	4	630	400/3/50	4	25.2	4.2	29.4	82.6	Ø42	Ø66	R 1 1/2"	5615	900	1190	5235	1318	1300	860	443
	EA-463GC10-C08	42.73	37.57	34.19	30.20	211.6	70088	54824	47	37	11.8	13.7	E	D	74	70	98	93	6.75	5.11	11.76	8.25	4	630	400/3/50	4	25.2	4.2	29.4	82.6	Ø42	Ø66	R 1 1/2"	5615	900	1190	5235	1318	1300	860	511
	EA-463GD10-C02	44.33	36.94	35.88	30.11	264.5	47232	34853	32	23	24.6	29.0	B	A	68	61	92	85	3.35	2.37	7.44	4.56	4	630	400/3/50	4	25.2	8.4	33.6	103.2	Ø42	Ø66	R 1 1/2"	5615	950	1190	5235	1318	1300	910	519
	EA-463GD10-C08	52.12	45.60	41.78	36.71	264.5	68947	54166	46	36	14.3	16.6	D	C	74	69	98	93	6.79	5.12	11.81	8.28	4	630	400/3/50	4	25.2	8.4	33.6	103.2	Ø42	Ø66	R 1 1/2"	5615	950	1190	5235	1318	1300	910	586
	EA-463GE10-C02	51.99	42.84	42.17	35.00	317.4	46676	34247	31	23	28.6	33.5	A	A	68	61	92	85	3.39	2.38	7.49	4.58	4	630	400/3/50	4	37.8	8.4	46.2	123.9	Ø54	Ø66	R 1 1/2"	5615	1000	1190	5235	1318	1300	960	551
	EA-463GE10-C08	61.74	53.57	49.60	43.28	317.4	67838	53233	46	36	16.8	19.4	C	C	74	69	98	93	6.84	5.14	11.85	8.32	4	630	400/3/50	4	37.8	8.4	46.2	123.9	Ø54	Ø80	R 1 1/2"	5615	1000	1190	5235	1318	1300	960	619
	EA-463GG10-C02	65.31	52.64	53.25	43.20	423.2	45631	33223	31	22	35.2	40.9	A+	A+	68	61	92	85	3.46	2.40	7.58	4.62	4	630	400/3/50	4	50.4	8.4	58.8	165.2	Ø54	Ø80	R 1 1/2"	5615	1100	1190	5235	1318	1300	1060	654
	EA-463GG10-C08	78.64	67.17	63.36	54.51	423.2	65569	51244	44	35	21.2	24.2	B	B	74	69	98	93	6.93	5.18	11.98	8.40	4	630	400/3/50	4	50.4	8.4	58.8	165.2	Ø54	Ø80	R 1 1/2"	5615	1100	1190	5235	1318	1300	1060	721
	EA-563EC10-C01	33.00	-	26.58	-	162.8	47289	-	27	-	23.5	-	B	-	59	-	82	-	2.62	-	11.43	-	5	630	230/1/50	6	24.6	4.1	28.7	63.5	Ø28	Ø66	R 1 1/2"	4415	900	1190	4035	818	800	860	380
	EA-563EC10-C06	33.43	29.05	26.92	23.49	162.8	48447	38018	27	21	24.0	29.5	B	A	58	53	82	76	2.60	1.83	5.72	3.18	5	630	400/3/50	6	24.6	4.1	28.7	63.5	Ø28	Ø66	R 1 1/2"	4415	900	1190	4035	818	800	860	380
	EA-563ED10-C01	39.15	-	31.62	-	203.5	45624	-	26	-	27.3	-	A	-	58	-	82	-	2.67	-	11.64	-	5	630	230/1/50	6	24.6	8.2	32.8	79.4	Ø28	Ø66	R 1 1/2"	4415	950	1190	4035	818	800	910	438
	EA-563ED10-C06	39.70	34.10	32.04	27.69	203.5	46886	35915	26	20	27.7	33.9	A	A	58	52	81	76	2.67	1.87	5.78	3.26	5	630	400/3/50	6	24.6	8.2	32.8	79.4	Ø28	Ø66	R 1 1/2"	4415	950	1190	4035	818	800	910	438
	EA-563EE10-C01	45.54	-	36.88	-	244.2	44132	-	25	-	31.3	-	A	-	58	-	81	-	2.71	-	11.83	-	5	630	230/1/50	6	36.9	8.2	45.1	95.3	Ø42	Ø80	R 1 1/2"	4415	1000	1190	4035	818	800	960	465
	EA-563EE10-C06	46.22	39.40	37.40	32.09	244.2	45350	34716	25	19	31.5	38.7	A	A+	57	52	81	75	2.73	1.90	5.84	3.28	5	630	400/3/50	6	36.9	8.2	45.1	95.3	Ø42	Ø80	R 1 1/2"	4415	1000	1190	4035	818	800	960	465
	EA-563EG10-C01	54.06	-	43.60	-	324.7	41558	-	23	-	36.2	-	A+	-	58	-	81	-	2.79	-	12.16	-	5	630	230/1/50	6	49.2	8.2	57.4	123.9	Ø42	Ø66	R 1 1/2"	4415	1100	1190	4035	818	800	1060	538
	EA-563EG10-C06	55.20	46.19	44.49	37.37	324.7	42816	32874	24	18	36.3	44.7	A+	A+	57	52	80	75	2.83	1.93	5.93	3.30	5	630	400/3/50	6	49.2	8.2	57.4	123.9	Ø42	Ø66	R 1 1/2"	4415	1100	1190	4035	818	800	1060	538
	EA-563FC10-C02	39.23	33.00	31.47	26.70	203.5	58188	42654	33	24	17.2	20.6	C	C	69	62	93	86	4.25	2.98	9.37	5.73	5	630	400/3/50	4	25.2	4.2	29.4	79.4	Ø42	Ø66	R 1 1/2"	5415	900	1190	5035	1018	1000	860	434
	EA-563FC10-C08	45.22	39.89	35.98	31.87	203.5	84452	66245	47	37	9.8	11.6	E	E	75	70	99	94	8.56	6.43	14.84	10.41	5	630	400/3/50	4	25.2	4.2	29.4	79.4	Ø42	Ø66	R 1 1/2"	5415	900	1190	5035	1018	1000	860	518
	EA-563FD10-C02	47.66	39.64	38.32	32.14	254.3	57168	41657	32	23	20.6	24.6	C	B	69	62	93	86	4.31	3.00	9.46	5.77	5	630	400/3/50	4	25.2	8.4	33.6	99.3	Ø42	Ø66	R 1 1/2"	5415	950	1190	5035	1018	1000	910	504
	EA-563FD10-C08	55.08	48.20	43.93	38.61	254.3	82236	64311	46	36	11.9	13.9	E	D	75	70	99	94	8.65	6.46	14.97	10.48	5	630	400/3/50	4	25.2	8.4	33.6	99.3	Ø42	Ø66	R 1 1/2"	5415	950	1190	5035	1018	1000	910	588
	EA-563FE10-C02	56.38	46.23	45.44	37.58	305.2	56224	40708	32	23	24.0	28.6	B	A	69	62	93	86	4.37	3.01	9.54	5.81	5	630	400/3/50	4	37.8	8.4	46.2	119.1	Ø54	Ø66	R 1 1/2"	5415	1000	1190	5035	1018	1000	960	535
	EA-563FE10-C08	65.28	56.60	52.17	45.43	305.2	80265	62470	45	35	13.9	16.2	D	C	75	70	99	94	8.72	6.50	15.04	10.56	5	630	400/3/50	4	37.8	8.4	46.2	119.1	Ø54	Ø80	R 1 1/2"	5415	1000	1190	5035	1018	1000	960	620
	EA-563FG10-C02	70.82	56.46	57.39	46.10	406.9	54410	38853	31	22	29.4	34.5	A	A	69	62	93	86	4.49	3.05	9.70	5.85	5	630	400/3/50	4	50.4	8.4	58.8	158.8	Ø54	Ø80	R 1 1/2"	5415	1100	1190	5035	1018	1000	1060	631
	EA-563FG10-C08	83.73	71.06	67.21	57.43	406.9	76467	58877	43	33	17.6	20.1	C	C	75	70	99	94	8.87	6.57	15.22	10.65	5	630	400/3/50	4	50.4	8.4	58.8	158.8	Ø54	Ø66	R 1 1/2"	5415	1100	1190	5035	1018	1000	1060	715
	EA-663EC10-C01	38.15	-	30.59	-	195.3	56747	-	28	-	22.6	-	B	-	59	-	83	-	3.15	-	13.71	-	6	630	230/1/50	6	25.2	4.2	29.4	76.2	Ø42	Ø66	R 1 1/2"	5215	900	1190	4835	818	800	860	448
	EA-663EC10-C06	38.67	33.57	31.00	27.07	195.3	58136	45622	28	22	23.1	28.4	B	A	59	53	83	77	3.12	2.20	6.86	3.81	6	630	400/3/50	6	25.2	4.2	29.4	76.2	Ø35	Ø66	R 1 1/2"	5215	900	1190	4835	818	800	860	448
	EA-663ED10-C01	45.87	-	36.88	-	244.2	54749	-	27	-	26.7	-	B	-	59	-	83	-	3.20	-	13.97	-	6	630	230/1/50	6	25.2	8.4	33.6	95.3	Ø42	Ø66	R 1 1/2"	5215	950	1190	4835	818	800	910	516
	EA-663ED10-C06	46.54	39.93	37.39	32.32	244.2	56263	43098	27	21	27.0	33.1	A	A	58	53	82	77	3.21	2.25	6.93	3.91	6	630	400/3/50	6	25.2	8.4	33.6	95.3	Ø42	Ø66	R 1 1/2"	5215	950	1190	4835	818	800	910	516
	EA-663EE10-C01	53.66	-	43.31	-	293.0	52959	-	26	-	30.7	-	A	-	59	-	82	-	3.25	-	14.20	-	6	630	230/1/50	6	37.8	8.4	46.2	114.4	Ø54	Ø80	R 1 1/2"	5215	1000	1190	4835	818	800	960	547
	EA-663EE10-C06	54.57	46.45	43.96	37.72	293.0	54421	41659	26	20	31.0	38.1	A	A+	58	53	82	76	3.28	2.27	7.01	3.94	6	630	400/3/50	6	37.8	8.4	46.2	114.4	Ø42	Ø80	R 1 1/2"	5215	1000	1190	4835	818	800	960	547
	EA-663EG10-C01	66.84	-	54.23	-	390.6	49870	-	24	-	37.3	-	A+	-	58	-	82	-	3.34	-	14.59	-	6	630	230/1/50	6	50.4	8.4	58.8	152.5	Ø54	Ø80	R 1 1/2"	5215	1100	1190	4835	818	800	1060	639
	EA-663EG10-C06	68.13	56.93	55.25	46.33	390.6	51380	39449	25	19	37.4	45.9	A+	A++	57	52	81	76	3.40	2.31	7.12	3.96	6	630	400/3/50	6	50.4	8.4	58.8	152.5	Ø42	Ø80	R 1 1/2"	5215	1100	1190	4835	818	800	1060	639

EA Ø800 4,6mm

HATVE / FIN SPACING / LAMELLENABSTAND / ШАГ РЕБРА	KARYER MODEL	KAPASİTE / CAPACITY / LEISTUNG R404A / МОЩНОСТЬ				TOPLAM ALAN / TOTAL SURFACE / GESAMTFLÄCHE / ОБЩАЯ ПЛОЩАДЬ	HAVA TARAFI / AIR SIDE / LUFTSEITE / СТОРОНА ВОЗДУХА				ENERJİ / ENERGY / ENERGIE / ЭНЕРГИЯ				SES / SOUND / SCHALLPEGEL / ЗВУК				FAN BİLGİLERİ / FAN DATA / LÜFTERDATEN / ДАННЫЕ ВЕНТИЛЯТОРА								REZİSTANSLAR / DEFROST HEATERS / ABTAUHEIZUNGEN / ТЭНы ОТТАЙКИ			BATARYA BİLGİLERİ / COIL DATA / WÄRMETAUSCHERDATEN / ДАННЫЕ БАТАРЕИ													AĞIRLIK / WEIGHT / GEWICHT / ВЕС
		SC1: Te=0°C ΔT=10°C		SC2: Te=-8°C ΔT=8°C			HAVA DEBİSİ / AIR FLOW / LUFTMENGE / РАСХОД ВОЗДУХА		ATIŞ MESAFESİ / AIR THROW / WURFWEITE / ВОЗДУШНАЯ СТРУЯ		ENERJİ VERİMLİLİĞİ ORANI / ENERGY EFFICIENCY RATIO / ENERGIEEFFIZIENZRATE / КЛАСС ЭНЕРГОЭФФЕКТИВНОСТИ		ENERJİ VERİMLİLİĞİ SINIFI / ENERGY EFFICIENCY CLASS / ENERGIEEFFIZIENZKLASSE / КОЭФФИЦИЕНТ ЭНЕРГОЭФФЕКТИВНОСТИ		SES BASINÇ SEVİYESİ / SOUND PRESSURE LEVEL / SCHALLDRUCKPEGEL / УРОВЕНЬ ЗВУКОВОГО ДАВЛЕНИЯ		SES SEVİYESİ / SOUND POWER LEVEL / SCHALLLEISTUNGSPEGEL / УРОВЕНЬ ЗВУКОВОЙ МОЩНОСТИ		TOPLAM GÜÇ / TOTAL POWER / GESAMTLEISTUNG / ОБЩАЯ МОЩНОСТЬ		TOPLAM AKIM / TOTAL CURRENT / GESAMTSTROMAUFNAHME / ОБЩИЙ ТОК		FAN ADEDİ / NUMBER OF FANS / LÜFTERANZAHL / КОЛИЧЕСТВО ВЕНТИЛЯТОРОВ	FAN ÇAPI / FAN DIAMETER / LÜFTERDURCHMESSER / ДИАМЕТР ВЕНТИЛЯТОРА	MOTOR / МОТОР	KUTUP SAYISI / NUMBER OF POLES / POLANZAHL / КОЛИЧЕСТВО ПОЛЮСОВ	BATARYA / COIL / WÄRMETAUSCHER / БАТАРЕЯ	TAVA / DRIP TRAY / TROPFWANNE / ПОДДОН	TOPLAM / TOTAL / GESAMT/ВСЕГО	İÇ HACİM / INTERNAL VOLUME / INNENVOLUMEN/ВНУТРЕННИЙ ОБЪЕМ	BAĞLANTILAR / CONNECTIONS / ANSCHLÜSSE / СОЕДИНЕНИЯ		DRENAJ ÇAPI / DRAIN SIZE / ABLAUFDURCHMESSER / РАЗМЕР ДРЕНАЖНОГО ОТВЕРСТИЯ	BOYUTLAR / DIMENSIONS / ABMESSUNGEN / ГАБАРИТНЫЕ РАЗМЕРЫ							
																														GİRİŞ / INLET / EINTRITT / ВХОД	ÇIKIŞ / OUTLET / AUSTRITT / ВЫХОД		A	B	C	E	E1	E2	F	G	
		kW				m²	m³/h		m						dB(A)/3m		dB		kW		A		PCS	mm	V/Ph/Hz		kW			dm³	mm		"	mm								kg
		Δ	Y	Δ	Y		Δ	Y	Δ	Y	Δ	Y	Δ	Y	Δ	Y	Δ	Y	Δ	Y	Δ	Y																				
4,6 mm	EA-180GC4-C01	36.12	30.81	24.55	20.62	130.3	21584	15699	38	28	15.1	19.0	D	C	57	51	80	74	1.64	1.10	3.72	2.10	1	800	400/3/50	6	9.8	-	9.8	24.8	Ø22	Ø42	R 1 1/2"	1715	950	1430	1335	-	-	910	1015	201
	EA-180GD4-C01	42.42	35.49	28.84	23.51	162.9	20710	14925	37	26	17.5	21.5	C	B	57	51	80	74	1.66	1.10	3.74	2.11	1	800	400/3/50	6	9.8	-	9.8	31.0	Ø28	Ø42	R 1 1/2"	1715	1000	1430	1335	-	-	960	1065	228
	EA-180GE4-C01	47.61	39.05	32.34	26.67	195.5	19884	14195	35	25	19.4	24.3	C	B	57	51	80	74	1.68	1.11	3.76	2.12	1	800	400/3/50	6	15.4	-	15.4	37.2	Ø28	Ø42	R 1 1/2"	1715	1050	1430	1335	-	-	1010	1100	238
	EA-180GG4-C01	55.03	43.89	37.55	29.65	260.6	18306	13038	32	23	22.1	26.7	B	B	58	51	81	74	1.72	1.12	3.81	2.15	1	800	400/3/50	6	19.6	-	19.6	49.6	Ø28	Ø54	R 1 1/2"	1715	1150	1430	1335	-	-	1110	1200	276
	EA-280GC4-C01	72.58	61.82	49.09	42.03	260.6	43167	31397	42	31	15.1	19.4	D	C	60	54	83	77	3.29	2.19	7.43	4.19	2	800	400/3/50	6	18.9	-	18.9	49.6	Ø28	Ø54	R 1 1/2"	3015	950	1430	2635	1318	-	910	1015	358
	EA-280GD4-C01	87.39	72.89	59.56	48.56	325.8	41419	29849	40	29	18.1	22.2	C	B	60	54	83	77	3.33	2.21	7.48	4.22	2	800	400/3/50	6	18.9	-	18.9	61.9	Ø35	Ø66	R 1 1/2"	3015	1000	1430	2635	1318	-	960	1065	410
	EA-280GE4-C01	93.77	76.99	63.73	52.61	390.9	39769	28389	39	28	19.1	24.0	C	B	60	54	83	77	3.37	2.22	7.52	4.24	2	800	400/3/50	6	29.7	-	29.7	74.3	Ø35	Ø66	R 1 1/2"	3015	1050	1430	2635	1318	-	1010	1115	430
	EA-280GG4-C01	110.18	87.83	75.23	59.37	521.3	36611	26076	36	25	22.1	26.8	B	B	61	54	84	77	3.44	2.24	7.61	4.29	2	800	400/3/50	6	37.8	-	37.8	99.1	Ø42	Ø66	R 1 1/2"	3015	1150	1430	2635	1318	-	1110	1215	499
	EA-380GC4-C01	108.47	92.48	73.77	61.91	390.9	64751	47096	44	32	15.1	19.0	D	C	61	55	85	79	4.93	3.29	11.14	6.28	3	800	400/3/50	6	28.0	-	28.0	74.3	Ø42	Ø66	R 1 1/2"	4315	950	1430	3935	1318	1300	910	1015	531
	EA-380GD4-C01	131.11	109.34	89.37	72.86	488.7	62129	44774	42	30	18.1	22.3	C	B	61	55	85	79	4.99	3.31	11.21	6.32	3	800	400/3/50	6	28.0	-	28.0	92.9	Ø42	Ø80	R 1 1/2"	4315	1000	1430	3935	1318	1300	960	1065	611
	EA-380GE4-C01	141.35	116.04	95.84	79.14	586.4	59653	42584	40	29	19.2	24.0	C	B	61	55	85	79	5.05	3.33	11.28	6.36	3	800	400/3/50	6	44.0	-	44.0	111.5	Ø42	Ø80	R 1 1/2"	4315	1050	1430	3935	1318	1300	1010	1115	640
	EA-380GG4-C01	162.36	129.76	110.61	88.52	781.9	54917	39113	37	27	21.7	26.6	B	B	62	55	86	79	5.16	3.36	11.41	6.43	3	800	400/3/50	6	56.0	-	56.0	148.7	Ø42	Ø80	R 1 1/2"	4315	1150	1430	3935	1318	1300	1110	1215	743
	EA-480GC4-C01	145.33	123.75	98.34	84.16	521.3	86334	62795	46	33	15.1	19.4	D	C	62	56	86	80	6.57	4.39	14.85	8.37	4	800	400/3/50	6	29.4	-	29.4	99.1	Ø42	Ø66	R 1 1/2"	5615	950	1430	5235	1318	1300	910	1015	716
	EA-480GD4-C01	172.80	144.12	117.22	98.23	651.6	82839	59699	44	32	17.8	22.5	C	B	62	56	86	80	6.65	4.41	14.95	8.43	4	800	400/3/50	6	29.4	-	29.4	123.9	Ø54	Ø80	R 1 1/2"	5615	1000	1430	5235	1318	1300	960	1065	820
	EA-480GE4-C01	194.48	159.05	132.22	108.73	781.9	79537	56779	42	30	19.9	24.8	C	B	62	56	86	80	6.73	4.44	15.04	8.48	4	800	400/3/50	6	46.2	-	46.2	148.7	Ø54	Ø80	R 1 1/2"	5615	1050	1430	5235	1318	1300	1010	1115	859
	EA-480GG4-C01	225.98	179.43	154.37	121.70	1042.5	73222	52151	39	28	22.7	27.5	B	A	63	56	87	80	6.88	4.48	15.21	8.57	4	800	400/3/50	6	58.8	-	58.8	198.2	2xØ42	2xØ66	R 1 1/2"	5615	1150	1430	5235	1318	1300	1110	1215	995

EA Ø800 7mm

HATVE / FIN SPACING / LAMELLENABSTAND / ШАГ РЕБРА	KARYER MODEL	KAPASİTE / CAPACITY / LEISTUNG R404A / МОЩНОСТЬ				TOPLAM ALAN / TOTAL SURFACE / GESAMTFLÄCHE / ОБЩАЯ ПЛОЩАДЬ	HAVA TARAFI / AIR SIDE / LUFTSEITE / СТОРОНА ВОЗДУХА				ENERJİ / ENERGY / ENERGIE / ЭНЕРГИЯ				SES / SOUND / SCHALLPEGEL / ЗВУК				FAN BİLGİLERİ / FAN DATA / LÜFTERDATEN / ДАННЫЕ ВЕНТИЛЯТОРА								REZİSTANSLAR / DEFROST HEATERS / ABTAUHEIZUNGEN / ТЭНы ОТТАЙКИ			BATARYA BİLGİLERİ / COIL DATA / WÄRMETAUSCHERDATEN / ДАННЫЕ БАТАРЕИ													AĞIRLIK / WEIGHT / GEWICHT / ВЕС
		SC2: Te=-8°C ΔT=8°C		SC3: Te=-25°C ΔT=7°C			HAVA DEBİSİ / AIR FLOW / LUFTMENGE / РАСХОД ВОЗДУХА		ATIŞ MESAFESİ / AIR THROW / WURFWEITE / ВОЗДУШНАЯ СТРУЯ		ENERJİ VERİMLİLİĞİ ORANI / ENERGY EFFICIENCY RATIO / ENERGIEEFFIZIENZRATE / КЛАСС ЭНЕРГОЭФФЕКТИВНОСТИ		ENERJİ VERİMLİLİĞİ SINIFI / ENERGY EFFICIENCY CLASS / ENERGIEEFFIZIENZKLASSE / КОЭФФИЦИЕНТ ЭНЕРГОЭФФЕКТИВНОСТИ		SES BASINÇ SEVİYESİ / SOUND PRESSURE LEVEL / SCHALLDRUCKPEGEL / УРОВЕНЬ ЗВУКОВОГО ДАВЛЕНИЯ		SES SEVİYESİ / SOUND POWER LEVEL / SCHALLLEISTUNGSPEGEL / УРОВЕНЬ ЗВУКОВОЙ МОЩНОСТИ		TOPLAM GÜÇ / TOTAL POWER / GESAMTLEISTUNG / ОБЩАЯ МОЩНОСТЬ		TOPLAM AKIM / TOTAL CURRENT / GESAMTSTROMAUFNAHME / ОБЩИЙ ТОК		FAN ADEDİ / NUMBER OF FANS / LÜFTERANZAHL / КОЛИЧЕСТВО ВЕНТИЛЯТОРОВ	FAN ÇAPI / FAN DIAMETER / LÜFTERDURCHMESSER / ДИАМЕТР ВЕНТИЛЯТОРА	MOTOR / МОТОР	KUTUP SAYISI / NUMBER OF POLES / POLANZAHL / КОЛИЧЕСТВО ПОЛЮСОВ	BATARYA / COIL / WÄRMETAUSCHER / БАТАРЕЯ	TAVA / DRIP TRAY / TROPFWANNE / ПОДДОН	TOPLAM / TOTAL / GESAMT/ВСЕГО	İÇ HACİM / INTERNAL VOLUME / INNENVOLUMEN/ВНУТРЕННИЙ ОБЪЕМ	BAĞLANTILAR / CONNECTIONS / ANSCHLÜSSE / СОЕДИНЕНИЯ		DRENAJ ÇAPI / DRAIN SIZE / ABLAUFDURCHMESSER / РАЗМЕР ДРЕНАЖНОГО ОТВЕРСТИЯ	BOYUTLAR / DIMENSIONS / ABMESSUNGEN / ГАБАРИТНЫЕ РАЗМЕРЫ								
																														GİRİŞ / INLET / EINTRITT / ВХОД	ÇIKIŞ / OUTLET / AUSTRITT / ВЫХОД		A	B	C	E	E1	E2	F	G	
		kW				m²	m³/h		m						dB(A)/3m		dB		kW		A		PCS	mm	V/Ph/Hz		kW			dm³	mm		"	mm								kg
		Δ	Y	Δ	Y		Δ	Y	Δ	Y	Δ	Y	Δ	Y	Δ	Y	Δ	Y	Δ	Y	Δ	Y																				
7 mm	EA-180GC7-C01	20.21	17.03	15.84	13.45	87.9	22369	16378	40	29	15.5	19.5	D	C	57	51	80	74	1.63	1.09	3.69	2.08	1	800	400/3/50	6	9.8	1.4	11.2	24.8	Ø15,9	Ø42	R 1 1/2"	1715	950	1430	1335	-	-	910	1015	192
	EA-180GD7-C01	24.57	20.41	19.34	16.20	109.9	21614	15724	38	28	18.6	23.2	C	B	57	51	80	74	1.64	1.10	3.71	2.10	1	800	400/3/50	6	9.8	2.8	12.6	31.0	Ø19	Ø42	R 1 1/2"	1715	1000	1430	1335	-	-	960	1065	215
	EA-180GE7-C01	25.30	20.91	19.95	16.61	131.8	20913	15117	37	27	19.0	23.7	C	B	57	51	80	74	1.66	1.10	3.73	2.11	1	800	400/3/50	6	15.4	2.8	18.2	37.2	Ø28	Ø42	R 1 1/2"	1715	1050	1430	1335	-	-	1010	1100	226
	EA-180GG7-C01	31.98	25.64	25.35	20.55	175.8	19600	13970	35	25	23.6	28.8	B	A	57	51	80	74	1.69	1.11	3.77	2.13	1	800	400/3/50	6	19.6	2.8	22.4	49.6	Ø35	Ø54	R 1 1/2"	1715	1150	1430	1335	-	-	1110	1200	259
	EA-280GC7-C01	36.56	31.01	28.64	24.49	175.8	44738	32756	44	32	14.0	17.7	D	C	60	54	83	77	3.25	2.18	7.38	4.16	2	800	400/3/50	6	18.9	2.8	21.7	49.6	Ø22	Ø54	R 1 1/2"	3015	950	1430	2635	1318	-	910	1015	340
	EA-280GD7-C01	49.16	40.84	38.75	32.44	219.7	43227	31448	42	31	18.7	23.2	C	B	60	54	83	77	3.29	2.19	7.42	4.19	2	800	400/3/50	6	18.9	5.4	24.3	61.9	Ø28	Ø66	R 1 1/2"	3015	1000	1430	2635	1318	-	960	1065	384
	EA-280GE7-C01	50.64	41.83	39.97	33.25	263.6	41826	30234	41	29	19.0	23.7	C	B	60	54	83	77	3.32	2.20	7.46	4.21	2	800	400/3/50	6	29.7	5.4	35.1	74.3	Ø42	Ø66	R 1 1/2"	3015	1050	1430	2635	1318	-	1010	1115	405
	EA-280GG7-C01	62.42	50.19	49.52	40.22	351.5	39201	27940	38	27	23.0	28.1	B	A	60	54	83	77	3.38	2.22	7.54	4.25	2	800	400/3/50	6	37.8	5.4	43.2	99.1	Ø35	Ø66	R 1 1/2"	3015	1150	1430	2635	1318	-	1110	1215	469
	EA-380GC7-C01	60.68	51.11	47.65	40.44	263.6	67106	49134	45	33	15.5	19.5	D	C	62	55	85	79	4.88	3.27	11.07	6.24	3	800	400/3/50	6	28.0	4.0	32.0	74.3	Ø28	Ø66	R 1 1/2"	4315	950	1430	3935	1318	1300	910	1015	504
	EA-380GD7-C01	73.76	61.27	58.16	48.68	329.6	64841	47172	44	32	18.7	23.2	C	B	61	55	85	79	4.93	3.29	11.13	6.28	3	800	400/3/50	6	28.0	8.0	36.0	92.9	Ø35	Ø80	R 1 1/2"	4315	1000	1430	3935	1318	1300	960	1065	572
	EA-380GE7-C01	72.00	59.77	56.82	47.49	395.5	62739	45352	43	31	18.0	22.6	C	B	61	55	85	79	4.98	3.31	11.19	6.31	3	800	400/3/50	6	44.0	8.0	52.0	111.5	Ø42	Ø80	R 1 1/2"	4315	1050	1430	3935	1318	1300	1010	1115	603
	EA-380GG7-C01	97.20	77.99	76.43	62.04	527.3	58801	41909	40	28	23.9	29.2	B	A	61	55	85	79	5.07	3.34	11.31	6.37	3	800	400/3/50	6	56.0	8.0	65.0	148.7	Ø42	Ø80	R 1 1/2"	4315	1150	1430	3935	1318	1300	1110	1215	689
	EA-480GC7-C01	76.27	65.31	60.08	51.34	351.5	89475	65513	47	35	14.6	18.7	D	C	62	56	86	80	6.50	4.36	14.76	8.32	4	800	400/3/50	6	29.4	4.2	33.6	99.1	Ø42	Ø66	R 1 1/2"	5615	950	1430	5235	1318	1300	910	1015	681
	EA-480GD7-C01	92.71	77.88	72.91	61.48	439.4	86454	62896	46	33	17.6	22.2	C	B	62	56	86	80	6.57	4.38	14.84	8.37	4	800	400/3/50	6	29.4	8.4	37.8	123.9	Ø54	Ø80	R 1 1/2"	5615	1000	1430	5235	1318	1300	960	1065	768
	EA-480GE7-C01	108.08	88.88	85.16	70.38	527.3	83652	60469	44	32	20.3	25.2	C	B	62	56	86	80	6.63	4.41	14.92	8.42	4	800	400/3/50	6	46.2	8.4	54.6	148.7	Ø54	Ø80	R 1 1/2"	5615	1050	1430	5235	1318	1300	1010	1115	807
	EA-480GG7-C01	132.76	105.70	104.82	84.35	703.0	78402	55879	42	30	24.5	29.6	B	A	62	56	86	80	6.76	4.45	15.07	8.50	4	800	400/3/50	6	58.8	8.4	67.2	198.2	2xØ42	2xØ66	R 1 1/2"	5615	1150	1430	5235	1318	1300	1110	1215	925

EA Ø800 10mm

HATVE / FIN SPACING / LAMELLENABSTAND / ШАГ РЕБРА	KARYER MODEL	KAPASİTE / CAPACITY / LEISTUNG R404A / МОЩНОСТЬ				TOPLAM ALAN / TOTAL SURFACE / GESAMTFLÄCHE / ОБЩАЯ ПЛОЩАДЬ	HAVA TARAFI / AIR SIDE / LUFTSEITE / СТОРОНА ВОЗДУХА				ENERJİ / ENERGY / ENERGIE / ЭНЕРГИЯ				SES / SOUND / SCHALLPEGEL / ЗВУК				FAN BİLGİLERİ / FAN DATA / LÜFTERDATEN / ДАННЫЕ ВЕНТИЛЯТОРА								REZİSTANSLAR / DEFROST HEATERS / ABTAUHEIZUNGEN /ТЭНЫ ОТТАЙКИ			BATARYA BİLGİLERİ / COIL DATA / WÄRMETAUSCHERDATEN / ДАННЫЕ БАТАРЕИ													AĞIRLIK / WEIGHT / GEWICHT / ВЕС
		SC3: Te=-25°C ΔT=7°C		SC4: Te=-31°C ΔT=6°C			HAVA DEBİSİ / AIR FLOW / LUFTMENGE / РАСХОД ВОЗДУХА		ATIŞ MESAFESİ / AIR THROW / WURFWEITE / ВОЗДУШНАЯ СТРУЯ		ENERJİ VERİMLİLİĞİ ORANI / ENERGY EFFICIENCY RATIO / ENERGIEEFFIZIENZRATE / КПДСС ЭНЕРГОЭФФЕКТИВНОСТИ		ENERJİ VERİMLİLİĞİ SINIFI / ENERGY EFFICIENCY CLASS / ENERGIEEFFIZIENZKLASSE / КОЭФФИЦИЕНТ ЭНЕРГОЭФФЕКТИВНОСТИ		SES BASINÇ SEVİYESİ / SOUND PRESSURE LEVEL / SCHALLDRUCKPEGEL / УРОВЕНЬ ЗВУКОВОГО ДАВЛЕНИЯ		SES SEVİYESİ / SOUND POWER LEVEL / SCHALLLEISTUNGSPEGEL / УРОВЕНЬ ЗВУКОВОЙ МОЩНОСТИ		TOPLAM GÜÇ / TOTAL POWER / GESAMTLEISTUNG / ОБЩАЯ МОЩНОСТЬ		TOPLAM AKIM / TOTAL CURRENT / GESAMTSTROMAUFNAHME / ОБЩИЙ ТОК		FAN ADEDİ / NUMBER OF FANS / LÜFTERANZAHL/ КОЛИЧЕСТВО ВЕНТИЛЯТОРОВ	FAN ÇAPI / FAN DIAMETER / LÜFTERDURCHMESSER / ДИАМЕТР ВЕНТИЛЯТОРА	MOTOR / MOTOR	KUTUP SAYISI / NUMBER OF POLES / POLANZAHL / КОЛИЧЕСТВО ПОЛЮСОВ	BATARYA / COIL / WÄRMETAUSCHER / БАТАРЕЯ	TAVA / DRIP TRAY / TROPFWANNE / ПОДДОН	TOPLAM / TOTAL GESAMT/ВСЕГО	İÇ HACİM / INTERNAL VOLUME / INNENVOLUMEN/ВНУТРЕННИЙ ОБЪЕМ	BAĞLANTILAR / CONNECTIONS / ANSCHLÜSSE / СОЕДИНЕНИЯ		DRENAJ ÇAPI / DRAIN SIZE / ABLAUFDURCHMESSER / РАЗМЕР ДРЕНАЖНОГО ОТВЕРСТИЯ	BOYUTLAR / DIMENSIONS / ABMESSUNGEN / ГАБАРИТНЫЕ РАЗМЕРЫ								
																															GİRİŞ / INLET / EINTRITT/ ВХОД	ÇIKIŞ / OUTLET / AUSTRITT/ ВЫХОД		A	B	C	E	E1	E2	F	G	
		kW					m³/h		m						dB(A)/3m		dB		kW		A																						
		Δ	Y	Δ	Y	m²	Δ	Y	Δ	Y	Δ	Y	Δ	Y	Δ	Y	Δ	Y	Δ	Y	Δ	Y	PCS	mm	V/Ph/Hz		kW			dm³	mm		"	mm								kg
10 mm	EA-180GC10-C01	13.89	11.80	11.13	9.52	63.5	22873	16836	40	30	16.0	20.2	C	C	58	51	81	74	1.61	1.09	3.68	2.08	1	800	400/3/50	6	9.8	1.4	11.2	24.8	Ø15,9	Ø42	R 1 1/2"	1715	950	1430	1335	-	-	910	1015	191
	EA-180GD10-C01	16.87	14.17	13.54	11.46	79.4	22222	16244	39	29	19.3	24.2	C	B	57	51	80	74	1.63	1.09	3.70	2.09	1	800	400/3/50	6	9.8	2.8	12.6	31.0	Ø19	Ø42	R 1 1/2"	1715	1000	1430	1335	-	-	960	1065	213
	EA-180GE10-C01	19.11	15.87	15.29	12.79	95.2	21588	15703	38	28	21.7	27.0	B	B	57	51	80	74	1.64	1.10	3.72	2.10	1	800	400/3/50	6	15.4	2.8	18.2	37.2	Ø28	Ø42	R 1 1/2"	1715	1050	1430	1335	-	-	1010	1100	223
	EA-180GG10-C01	23.62	19.13	18.94	15.50	127.0	20439	14674	36	26	26.4	32.2	B	A	57	51	80	74	1.67	1.11	3.75	2.12	1	800	400/3/50	6	19.6	2.8	22.4	49.6	Ø28	Ø54	R 1 1/2"	1715	1150	1430	1335	-	-	1110	1200	256
	EA-280GC10-C01	24.87	21.24	19.94	17.15	127.0	45747	33672	44	33	14.4	18.2	D	C	60	54	84	77	3.23	2.17	7.36	4.15	2	800	400/3/50	6	18.9	2.8	21.7	49.6	Ø22	Ø54	R 1 1/2"	3015	950	1430	2635	1318	-	910	1015	338
	EA-280GD10-C01	34.04	28.56	27.36	23.12	158.7	44444	32489	43	32	19.5	24.4	C	B	60	54	83	77	3.26	2.18	7.39	4.17	2	800	400/3/50	6	18.9	5.4	24.3	61.9	Ø28	Ø66	R 1 1/2"	3015	1000	1430	2635	1318	-	960	1065	381
	EA-280GE10-C01	38.35	31.81	30.71	25.66	190.4	43176	31405	42	31	21.7	27.0	B	A	60	54	83	77	3.29	2.19	7.43	4.19	2	800	400/3/50	6	29.7	5.4	35.1	74.3	Ø35	Ø66	R 1 1/2"	3015	1050	1430	2635	1318	-	1010	1115	400
	EA-280GG10-C01	47.37	38.33	38.04	31.09	253.9	40878	29348	40	29	26.4	32.3	B	A	60	54	83	77	3.34	2.21	7.49	4.23	2	800	400/3/50	6	37.8	5.4	43.2	99.1	Ø42	Ø66	R 1 1/2"	3015	1150	1430	2635	1318	-	1110	1215	459
	EA-380GC10-C01	41.77	35.45	33.49	28.63	190.4	68620	50508	47	34	16.1	20.3	C	C	62	55	86	79	4.84	3.26	11.03	6.22	3	800	400/3/50	6	28.0	4.0	32.0	74.3	Ø28	Ø66	R 1 1/2"	4315	950	1430	3935	1318	1300	910	1015	501
	EA-380GD10-C01	51.09	42.86	41.06	34.69	238.1	66665	48733	45	33	19.5	24.4	C	B	61	55	85	79	4.89	3.27	11.08	6.25	3	800	400/3/50	6	28.0	8.0	36.0	92.9	Ø35	Ø80	R 1 1/2"	4315	1000	1430	3935	1318	1300	960	1065	566
	EA-380GE10-C01	51.36	43.05	41.36	34.90	285.7	64765	47108	44	32	19.4	24.4	C	B	61	55	85	79	4.93	3.29	11.14	6.28	3	800	400/3/50	6	44.0	8.0	52.0	111.5	Ø42	Ø80	R 1 1/2"	4315	1050	1430	3935	1318	1300	1010	1115	598
	EA-380GG10-C01	69.98	56.72	56.16	45.89	380.9	61318	44021	42	30	26.0	31.9	B	A	61	55	85	79	5.01	3.32	11.23	6.34	3	800	400/3/50	6	56.0	8.0	64.0	148.7	Ø42	Ø80	R 1 1/2"	4315	1150	1430	3935	1318	1300	1110	1215	682
	EA-480GC10-C01	52.83	44.87	42.16	36.01	253.9	91493	67344	49	36	15.3	19.3	D	C	63	56	87	80	6.45	4.34	14.71	8.29	4	800	400/3/50	6	29.4	4.2	33.6	99.1	Ø42	Ø66	R 1 1/2"	5615	950	1430	5235	1318	1300	910	1015	676
	EA-480GD10-C01	64.57	54.23	51.63	43.62	317.4	88887	64977	47	34	18.5	23.2	C	B	62	56	86	80	6.51	4.36	14.78	8.33	4	800	400/3/50	6	29.4	8.4	37.8	123.9	Ø54	Ø80	R 1 1/2"	5615	1000	1430	5235	1318	1300	960	1065	760
	EA-480GE10-C01	76.22	63.23	61.09	51.02	380.9	86353	62811	46	33	21.6	26.9	B	B	62	56	86	80	6.57	4.39	14.85	8.37	4	800	400/3/50	6	46.2	8.4	54.6	148.7	Ø54	Ø80	R 1 1/2"	5615	1050	1430	5235	1318	1300	1010	1115	800
	EA-480GG10-C01	95.77	77.41	76.97	62.82	507.8	81757	58695	43	31	26.7	32.6	B	A	62	56	86	80	6.68	4.42	14.98	8.45	4	800	400/3/50	6	58.8	8.4	67.2	198.2	2xØ42	2xØ66	R 1 1/2"	5615	1150	1430	5235	1318	1300	1110	1215	913

EA-DA

KAR
YER

Meyve ve Sebze Soğuk Oda Evaporatörleri

Uygulama
EA-DA model soğuk oda evaporatörlerimiz 2,00 – 56,00 kW kapasite aralığını içermekte olup, küçük ve orta çaplı sebze ve meyve muhafazası amacıyla kullanılan soğuk odaların soğutma taleplerine cevap verebilmektedir. Ürünler sebze ve meyve muhafazasına uygun olarak üfleyici fanlar ile dizayn edilmişlerdir.

Ürünlerin içinde yer alan bataryalar, ısıl bakımdan yüksek verimli olup, aynı zamanda kompakt bir biçimde tasarlanmıştır.

Batarya Özellikleri
Karyer tarafından imal edilen soğuk oda evaporatörlerinde, farklı kullanım şartlarına uygun çaplarda bakır boru kullanılmaktadır. Ürünler 7,00mm lamel aralığı ile imal edilmektedir. Maksimum çalışma basıncı 25 barg'dir.

Gövde
Paslanmaya karşı estetik elektrostatik Ral 9016 toz boyalı, galvaniz sac ile imal edilmekte olup, sağlamlığının yanı sıra dekoratif bir özellik de sergiler. Bununla birlikte montaj ve bakım çalışmaları için kolay sökülebilen vidalı yan kapaklar ve menteşeli tava kullanılmaktadır.

Fan
Ürünler Ø350, Ø450, Ø500, Ø630mm çaplarında monofaze ve trifaze üfleyici fan seçenekleri ile sunulmaktadır. Fanlar IP44 ve IP54 koruma sınıfına sahiptirler. Fanlar ERP 2015'e uyumludur.

Rezistans
Kullanım şartlarına ve dizayna uygun gövde ve tavaya yerleştirilmiş yüksek kalite rezistanslar kullanılmaktadır.

Opsiyonlar*
Ürünler müşterilerimizin özel isteklerine göre aşağıdaki opsiyonlar ile sunulmaktadır.
Gold Epoxy Folyo
Paslanmaz Kabin
EC Fan
Hava Yönlendirici

**Opsiyon talepleri için Karyer'den onay alınması gerekmektedir.*

Fruit and Vegetable Unit Coolers

Application
The EA-DA model unit coolers, having the range 2,00 – 56,00 kW, are able to satisfy small and medium cooling capacity needs for cold storage of vegetables and fruits. The unit coolers are designed with blowing fans in accordance to the storage of vegetables and fruits.

The coils, in unit coolers, are compact in addition to their thermally high efficient performance.

Coil Properties
Unit Coolers are designed with optimum tube diameter in order to increase efficiency of unit coolers. Products can be provided with 7,00mm fin spacing. Maximum operation pressure is 25 barg.

Casework
It is manufactured with electrostatic Ral 9016 powder painted galvanized sheets to resist corrosion; it has attractive view in addition to its rigidity. Additionally, screwed side panels and hinged drain pan can be easily removed to facilitate installation and maintenance operations.

Fan
EA-DA unit coolers can be provided with monophase and threephase blowing fans with Ø350, Ø450, Ø500, Ø630mm diameters. Protection class of fans is IP44 and IP54. Fans are compatible with ERP 2015 regulation.

Electrical Heater
The high-quality electrical heaters are placed on the coil and drain pan according to working and design conditions.

Options*
Unit coolers can be provided with below options;
Gold Epoxy Fins
Stainless Steel Case
EC Fan
Fan Streamer

**Please contact Karyer for option requests.*

Obst- und Gemüse-Kühlraumverdampfer

Anwendung
Die EA-DA-Typ Kühlraum-Luftkühler haben einen Leistungsbereich von 2,00 bis 56,00 kW und damit befriedigen die Kühlungsbedürfnisse für Klein- und Mittelgroße Obst- und Gemüsekühllager. Die Luftkühler sind, entsprechend der Obst- und Gemüselagerung, mit blasenden Lüfter ausgelegt.

Die eingebauten Wärmetauscher in den Luftkühlern sind hocheffizient und auch kompakt konzipiert.

Wärmetauscher-Eigenschaften
In den von Karyer hergestellten Kühlraumverdampfern werden Kupferrohren, entsprechend verschiedenen Betriebskonditionen, in passenden Durchmessern verwendet. Die Produkte werden mit 7,00 mm Lamellenabstand gefertigt. Der maximale Betriebsdruck beträgt 25 barg.

Gehäuse
Die Gehäuse bestehen aus verzinktem Stahlblech und gegen Korrosion mit der Farbe RAL9016 elektrostatisch pulverbeschichtet. Diese Beschichtung weist neben Beständigkeit auch eine dekorative Eigenschaft auf. Zusätzlich, sind die Gehäusen für eine einfache Installation und Wartung mit geschraubten Seitenpanelen und klappbaren Tropfwannen konstruiert.

Lüfter
Die EA-DA-Luftkühler werden mit einphasig und dreiphasigen blasenden Lüftern mit 350, 450, 500, 630 mm Durchmessern zur Verfügung gestellt. Die Schutzklassen der Lüfter sind IP44 und IP54. Die Axiallüfter sind geeignet für die Regulierung mit ERP 2015.

Elektrische Abtauheizungen
Gemäß Betriebs- und Ausführungsbedingungen werden hochwertige Heizstäbe an den Wärmetauscher und Tropfwannen angebracht.

Optionen*
Die Luftkühler können mit folgenden Optionen zur Verfügung gestellt werden;
Gold Epoxy Lamellen
Edelstahl Gehäuse
EC Lüfter
Fan Streamer

**Für Option Anfragen kontaktieren Sie bitte Karyer.*

Воздухоохладители для хранения Фруктов и Овощей

Применение
Воздухоохладители серии EA-DA, имеющие диапазон мощностей 2,00 - 56,00 кВт, способны удовлетворить малые и средние потребности в холодопроизводительности для хранения овощей и фруктов.
Воздухоохладители разработаны с применением продувающих вентиляторов в соответствии с правилами хранения овощей и фруктов.

Батареи внутри воздухоохладителей отличаются своей компактностью в дополнение к термической высокоэффективности их работы.

Технические характеристики батарей
Воздухоохладители серии EA-DA производятся с соответствующим диаметром трубок для повышения эффективности. Воздухоохладители имеют шаг ребра 7,00 мм. Максимальное рабочее давление 25 бар изб. (barg).

Корпус
Корпус воздухоохладителей изготавливается из оцинкованного листового металла, покрытого электростатической порошковой краской Ral 9016 для защиты от коррозии; имеет привлекательный дизайн в дополнение к своей прочности. Кроме того, особая конструкция дренажных и боковых частей корпуса предполагает простой монтаж и техническое обслуживание.

Вентиляторы
Воздухоохладители имеют варианты монофазных и трехфазных вентиляторов с диаметрами Ø350, Ø450, Ø500, Ø630 мм. Класс защиты вентиляторов IP44 и IP54. Совместимы с директивой ERP 2015.

Электронагреватели
Высококачественные электрические нагреватели устанавливаются на батарею и дренажный поддон, согласно рабочим условиям и дизайну.

Возможные альтернативы*
Воздухоохладители могут иметь следующие альтернативы:
Покрытие Голд Эпокси
Корпус из нержавеющей стали
EC-вентилятор
Регулятор потока

**Свяжитесь с Karyer по вопросу возможных альтернатив.*

Kapasite Aralığı | Capacity Range | Leistungsbereich | Диапазон Мощности

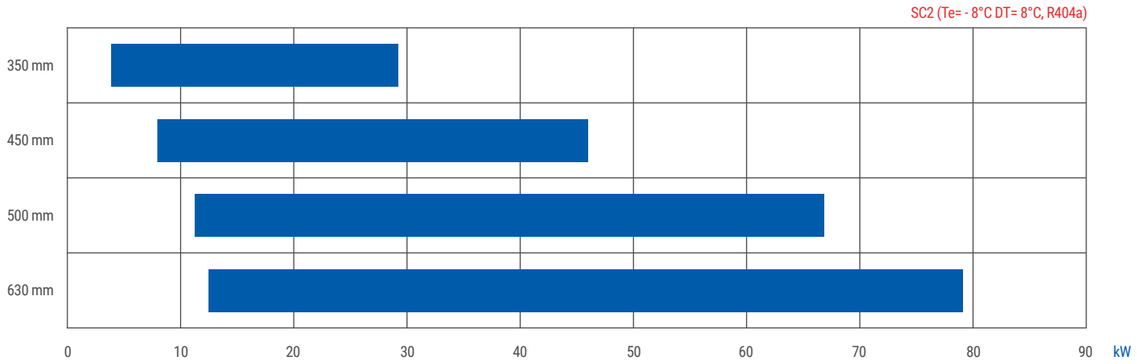

Model Tanımlama | Model Description | Modellbeschreibung | Описание Модели

EA-DA 135BE7-B21

EA-DA 1 35 BE 7 B 21

- EA-DA: Model Kodu / Model Code / Modell Code / Код Модели
- 1: Fan Adedi / Number of Fans / Lüfteranzahl / Количество вентиляторов
- 35: Fan Çapı / Fan Diameter / Lüfterdurchmesser / Диаметр вентилятора (mm) 35=Ø350, 45=Ø450, 50=Ø500, ...
- BE: Boyut Bilgisi / Dimensional Data / Dimensionale Daten / Размерные данные
- 7: Lamel Aralığı / Fin Spacing / Lamellenabstand / Шаг ребра (mm) 7=7,00
- B: Jenerasyon Kodu / Generation Code / Generationscode / Код генерации
- 21: Fan Kodu / Fan Data / Lüfterdaten / Данные вентилятора

EA-DA Ø350-Ø450 7mm

HATVE / FIN SPACING / LAMELLENABSTAND / ШАГ РЕБРА	KARYER MODEL	KAPASİTE / CAPACITY / LEISTUNG R404A / МОЩНОСТЬ				TOPLAM ALAN / TOTAL SURFACE / GESAMTFLÄCHE/ ОБЩАЯ ПЛОЩАДЬ	HAVA TARAFI / AIR SIDE / LUFTSEITE / СТОРОНА ВОЗДУХА		ENERJİ / ENERGY / ENERGIE / ЭНЕРГИЯ		SES / SOUND / SCHALLPEGEL / ЗВУК		FAN BİLGİLERİ / FAN DATA / LÜFTERDATEN / ДАННЫЕ ВЕНТИЛЯТОРА					KUTUP SAYISI / NUMBER OF POLES / POLANZAHL / КОЛИЧЕСТВО ПОЛЮСОВ	REZİSTANSLAR / DEFROST HEATERS / ABTAUHEIZUNGEN /ТЭНЫ ОТТАЙКИ			BATARYA BİLGİLERİ / COIL DATA / WÄRMETAUSCHERDATEN / ДАННЫЕ БАТАРЕИ										AĞIRLIK / WEIGHT / GEWICHT / ВЕС
		SC2: Te=-8°C ΔT=8°C	Te=-5°C ΔT=7°C	Te=-5°C ΔT=6°C	Te=-5°C ΔT=5°C		HAVA DEBİSİ / AIR FLOW / LUFTMENGE / РАСХОД ВОЗДУХА	ATIŞ MESAFESİ / AIR THROW / WURFWEITE / ВОЗДУШНАЯ СТРУЯ	ENERJİ VERİMLİLİĞİ ORANI / ENERGY EFFICIENCY RATIO / ENERGIEEFFIZIENZRATE / КЛАСС ЭНЕРГОЭФФЕКТИВНОСТИ	ENERJİ VERİMLİLİĞİ SINIFI / ENERGY EFFICIENCY CLASS / ENERGIEEFFIZIENZKLASSE / КОЭФФИЦИЕНТ ЭНЕРГОЭФФЕКТИВНОСТИ	SES BASINÇ SEVİYESİ / SOUND PRESSURE LEVEL / SCHALLDRUCKPEGEL/ УРОВЕНЬ ЗВУКОВОГО ДАВЛЕНИЯ	SES SEVİYESİ / SOUND POWER LEVEL / SCHALLLEISTUNGSPEGEL / УРОВЕНЬ ЗВУКОВОЙ МОЩНОСТИ	TOPLAM GÜÇ / TOTAL POWER / GESAMTLEISTUNG / ОБЩАЯ МОЩНОСТЬ	TOPLAM AKIM / TOTAL CURRENT / GESAMTSTROMAUFNAHME/ ОБЩИЙ ТОК	FAN ADEDİ / NUMBER OF FANS / LÜFTERANZAHL/ КОЛИЧЕСТВО ВЕНТИЛЯТОРОВ	FAN ÇAPI / FAN DIAMETER / LÜFTERDURCHMESSER / ДИАМЕТР ВЕНТИЛЯТОРА	MOTOR / МОТОР		BATARYA / COIL / WÄRMETAUSCHER / БАТАРЕЯ	TAVA / DRIP TRAY / TROPFWANNE / ПОДДОН	TOPLAM / TOTAL / GESAMT/ВСЕГО	İÇ HACİM / INTERNAL VOLUME / INNENVOLUMEN / ВНУТРЕННИЙ ОБЪЕМ	BAĞLANTILAR / CONNECTIONS / ANSCHLÜSSE / СОЕДИНЕНИЯ		DRENAJ ÇAPI / DRAIN SIZE / ABLAUFDURCHMESSER / РАЗМЕР ДРЕНАЖНОГО ОТВЕРСТИЯ	BOYUTLAR / DIMENSIONS / ABMESSUNGEN / ГАБАРИТНЫЕ РАЗМЕРЫ							
																						GİRİŞ / INLET / EINTRITT/ ВХОД	ÇIKIŞ / OUTLET / AUSTRITT/ ВЫХОД		A	B	C	E	E1	E2	F	
		kW				m²	m³/h	m			dB(A)/3m	dB	kW	A	PCS	mm	V/Ph/Hz		kW			dm³	mm		"	mm							kg
7 mm	EA-DA 135BE7-B21	3,69	3,36	2,68	2,03	12,7	2257	11,2	29,2	A	48	70	0,16	0,70	1	350	230/1/50	4	1,00	0,50	1,50	4,6	Ø9,52	Ø19	R 3/4"	907	730	530	535	-	-	560	48
	EA-DA 235BE7-B21	7,22	6,72	5,51	4,28	25,3	4513	12,3	28,5	A	51	73	0,32	1,39	2	350	230/1/50	4	2,00	1,00	3,00	9,3	Ø9,52	Ø22	R 3/4"	1407	730	530	1035	518	-	560	75
	EA-DA 335BE7-B21	10,68	9,99	8,22	6,49	38,0	6770	12,9	28,1	A	53	75	0,47	2,09	3	350	230/1/50	4	3,00	1,50	4,50	13,9	Ø12,7	Ø28	R 3/4"	1907	730	530	1535	518	500	560	102
	EA-DA 435BE7-B21	14,08	13,20	10,87	8,64	50,4	9027	13,5	27,8	A	54	76	0,63	2,78	4	350	230/1/50	4	4,00	2,00	6,00	18,0	Ø12,7	Ø28	R 3/4"	2407	730	530	2035	518	500	560	128
	EA-DA 535BE7-B21	17,00	15,97	13,15	10,47	63,3	11283	14,0	26,9	B	55	77	0,79	3,47	5	350	230/1/50	4	5,00	2,50	7,50	23,2	Ø15,9	Ø28	R 1 1/2"	2907	730	530	2535	518	500	560	156
	EA-DA 635BE7-B21	20,33	19,11	15,74	12,53	75,7	13540	14,6	26,8	B	56	78	0,95	4,17	6	350	230/1/50	4	6,00	3,00	9,00	27,0	Ø15,9	Ø35	R 1 1/2"	3407	730	530	3035	518	500	560	181
	EA-DA 735BE7-B21	24,87	23,28	19,15	15,22	88,6	15796	15,2	28,1	A	56	79	1,11	4,86	7	350	230/1/50	4	7,00	3,50	10,50	32,4	Ø19	Ø35	R 1 1/2"	3907	730	530	3535	518	500	560	209
	EA-DA 835BE7-B21	28,82	26,71	21,87	16,92	101,2	18053	15,7	28,5	A	56	79	1,26	5,56	8	350	230/1/50	4	8,00	4,00	12,00	37,1	Ø19	Ø42	R 1 1/2"	4407	730	530	4035	518	500	560	236
	EA-DA 145AE7-B23	7,60	7,03	5,73	4,41	38,0	4747	16,1	30,4	A	59	80	0,31	1,37	1	450	230/1/50	4	2,25	0,75	3,00	10,7	Ø12,7	Ø22	R 3/4"	1157	875	710	785	-	-	710	74
	EA-DA 245AE7-B23	15,38	14,21	11,59	8,91	76,1	9493	17,7	30,8	A	61	83	0,62	2,73	2	450	230/1/50	4	4,50	1,50	6,00	21,4	Ø15,9	Ø28	R 3/4"	1907	875	710	1535	768	-	710	122
	EA-DA 345AE7-B23	23,12	21,35	17,41	13,38	114,1	14240	18,5	30,8	A	63	85	0,94	4,09	3	450	230/1/50	4	6,75	2,25	9,00	32,2	Ø22	Ø35	R 1 1/2"	2657	875	710	2285	768	750	710	169
	EA-DA 445AE7-B23	29,43	27,25	22,33	17,32	151,8	18987	19,4	29,5	A	64	86	1,25	5,45	4	450	230/1/50	4	9,00	3,00	12,00	41,7	Ø22	Ø42	R 1 1/2"	3407	875	710	3035	768	750	710	216
	EA-DA 545AE7-B23	37,24	34,47	28,26	21,89	190,1	23733	20,2	29,8	A	65	87	1,56	6,81	5	450	230/1/50	4	11,25	3,75	15,00	53,6	Ø28	Ø42	R 1 1/2"	4157	875	710	3785	768	750	710	265
	EA-DA 645AE7-B23	46,33	42,75	34,84	26,78	228,2	28107	20,7	30,7	A	65	88	1,88	8,22	6	450	230/1/50	4	13,50	4,50	18,00	64,3	Ø28	Ø54	R 1 1/2"	4907	875	710	4535	768	750	710	316

EA-DA Ø500-Ø630 7mm

HATVE / FIN SPACING / LAMELLENABSTAND / ШАГ РЕБРА	KARYER MODEL	KAPASİTE / CAPACITY / LEISTUNG R404A / МОЩНОСТЬ								TOPLAM ALAN / TOTAL SURFACE / GESAMTFLÄCHE / ОБЩАЯ ПЛОЩАДЬ	HAVA TARAFI / AIR SIDE / LUFTSEITE / СТОРОНА ВОЗДУХА				ENERJİ / ENERGY / ENERGIE / ЭНЕРГИЯ				SES / SOUND / SCHALLPEGEL / ЗВУК				FAN BİLGİLERİ / FAN DATA / LÜFTERDATEN / ДАННЫЕ ВЕНТИЛЯТОРА								REZİSTANSLAR / DEFROST HEATERS / ABTAUHEIZUNGEN / ТЭНы ОТТАЙКИ			BATARYA BİLGİLERİ / COIL DATA / WÄRMETAUSCHERDATEN / ДАННЫЕ БАТАРЕИ											
		SC2: Te=-8°C ΔT=8°C		Te=-5°C ΔT=7°C		Te=-5°C ΔT=6°C		Te=-5°C ΔT=5°C			HAVA DEBİSİ / AIR FLOW / LUFTMENGE / РАСХОД ВОЗДУХА		ATIŞ MESAFESİ / AIR THROW / WURFWEITE / ВОЗДУШНАЯ СТРУЯ		ENERJİ VERİMLİLİĞİ ORANI / ENERGY EFFICIENCY RATIO / ENERGIEEFFIZIENZRATE / КПАСС ЭНЕРГОЭФФЕКТИВНОСТИ		ENERJİ VERİMLİLİĞİ SINIFI / ENERGY EFFICIENCY CLASS / ENERGIEEFFIZIENZKLASSE / КОЭФФИЦИЕНТ ЭНЕРГОЭФФЕКТИВНОСТИ		SES BASINÇ SEVİYESİ / SOUND PRESSURE LEVEL / SCHALLDRUCKPEGEL / УРОВЕНЬ ЗВУКОВОГО ДАВЛЕНИЯ		SES SEVİYESİ / SOUND POWER LEVEL / SCHALLLEISTUNGSPEGEL / УРОВЕНЬ ЗВУКОВОЙ МОЩНОСТИ		TOPLAM GÜÇ / TOTAL POWER / GESAMTLEISTUNG / ОБЩАЯ МОЩНОСТЬ		TOPLAM AKIM / TOTAL CURRENT / GESAMTSTROMAUFNAHME / ОБЩИЙ ТОК		FAN ADEDİ / NUMBER OF FANS / LÜFTERANZAHL / КОЛИЧЕСТВО ВЕНТИЛЯТОРОВ	FAN ÇAPI / FAN DIAMETER / LÜFTERDURCHMESSER / ДИАМЕТР ВЕНТИЛЯТОРА	MOTOR / МОТОР	KÜTÜP SAYISI / NUMBER OF POLES / POLANZAHL / КОЛИЧЕСТВО ПОЛЮСОВ	BATARYA / COIL / WÄRMETAUSCHER / БАТАРЕЯ	TAVA / DRIP TRAY / TROPFWANNE / ПОДДОН	TOPLAM / TOTAL / GESAMT / ВСЕГО	İÇ HACİM / INTERNAL VOLUME / INNENVOLUMEN/ВНУТРЕННИЙ ОБЪЕМ	BAĞLANTILAR/ CONNECTIONS / ANSCHLÜSSE /СОЕДИНЕНИЯ		DRENAJ ÇAPI / DRAIN SIZE / ABLAUFDURCHMESSER / РАЗМЕР ДРЕНАЖНОГО ОТВЕРСТИЯ	BOYUTLAR / DIMENSIONS / ABMESSUNGEN / ГАБАРИТНЫЕ РАЗМЕРЫ							AĞIRLIK / WEIGHT / GEWICHT / ВЕС
		k								m²	m³/h		m						dB(A)/3m		dB		kW		A		PCS	mm	V/Ph/Hz		kW			dm³	mm		"	A	B	C	E	E1	E2	F	kg
		Δ	Y	Δ	Y	Δ	Y	Δ	Y		Δ	Y	Δ	Y	Δ	Y	Δ	Y	Δ	Y	Δ	Y	Δ	Y	Δ	Y																			
7 mm	EA-DA 150BE7-B21	11,88	-	11,00	-	9,01	-	6,93	-	59,2	7568	-	20,6	-	25,5	-	B	-	57	-	79	-	0,58	-	2,53	-	1	500	230/1/50	4	4,00	1,00	5,00	16,7	Ø12,7	Ø28	R 3/4"	1407	950	810	1035	-	-	710	103
	EA-DA 150BE7-B22	12,12	10,93	11,22	10,11	9,19	8,20	7,08	6,32	59,2	7893	6534	21,5	18,5	24,1	26,9	B	B	58	46	80	68	0,63	0,51	1,31	0,83	1	500	400/3/50	4	4,00	1,00	5,00	16,7	Ø15,9	Ø28	R 3/4"	1407	950	810	1035	-	-	710	103
	EA-DA 250BE7-B21	25,01	-	23,02	-	18,53	-	14,18	-	118,3	15136	-	22,7	-	26,8	-	B	-	60	-	82	-	1,16	-	5,06	-	2	500	230/1/50	4	8,00	2,00	10,00	33,4	Ø22	Ø42	R 1 1/2"	2407	950	810	2035	1018	-	710	178
	EA-DA 250BE7-B22	26,15	23,46	24,09	21,58	19,52	17,31	14,96	13,33	118,3	15786	13068	23,7	20,7	26,0	28,9	B	A	60	49	83	71	1,25	1,01	2,61	1,66	2	500	400/3/50	4	8,00	2,00	10,00	33,4	Ø22	Ø42	R 1 1/2"	2407	950	810	2035	1018	-	710	178
	EA-DA 350BE7-B21	34,42	-	31,87	-	26,10	-	20,30	-	176,8	22704	-	23,7	-	24,6	-	B	-	62	-	84	-	1,74	-	7,58	-	3	500	230/1/50	4	12,00	3,00	15,00	47,7	Ø22	Ø42	R 1 1/2"	3407	950	810	3035	1018	1000	710	250
	EA-DA 350BE7-B22	34,94	31,58	32,34	29,20	26,48	23,91	20,62	18,40	176,8	23679	19603	24,7	21,7	23,2	25,9	B	B	62	51	85	73	1,88	1,52	3,92	2,49	3	500	400/3/50	4	12,00	3,00	15,00	47,7	Ø22	Ø42	R 1 1/2"	3407	950	810	3035	1018	1000	710	250
	EA-DA 450BE7-B21	50,10	-	46,10	-	37,11	-	28,38	-	236,6	30272	-	24,7	-	26,9	-	B	-	62	-	85	-	2,33	-	10,11	-	4	500	230/1/50	4	16,00	4,00	20,00	66,7	Ø35	Ø54	R 1 1/2"	4407	950	810	4035	1018	1000	710	327
	EA-DA 450BE7-B22	51,20	45,96	47,10	42,12	38,00	33,72	29,06	25,92	236,6	31572	26137	25,8	22,8	25,5	28,3	B	A	62	51	86	74	2,50	2,03	5,22	3,31	4	500	400/3/50	4	16,00	4,00	20,00	66,7	Ø35	Ø54	R 1 1/2"	4407	950	810	4035	1018	1000	710	327
	EA-DA 550BE7-B21	65,22	-	59,02	-	46,99	-	35,95	-	295,8	37412	-	25,5	-	27,9	-	B	-	63	-	86	-	2,92	-	12,67	-	5	500	230/1/50	4	20,00	5,00	25,00	83,4	Ø42	Ø66	R 1 1/2"	5407	950	810	5035	1018	1000	710	410
	EA-DA 550BE7-B22	66,61	59,38	60,42	53,40	48,06	42,62	36,72	32,75	295,8	39049	32344	26,6	23,6	26,4	29,0	B	A	63	52	87	75	3,15	2,55	6,55	4,16	5	500	400/3/50	4	20,00	5,00	25,00	83,4	Ø42	Ø66	R 1 1/2"	5407	950	810	5035	1018	1000	710	410
	EA-DA 163BE7-B27	13,28	11,53	12,38	10,73	10,18	8,80	8,01	6,83	72,2	8960	6878	22,1	17,1	30,0	37,8	A	A+	51	46	74	68	0,55	0,38	1,18	0,66	1	630	400/3/50	6	4,75	0,95	5,70	20,4	Ø15,9	Ø28	R 3/4"	1357	1000	1010	985	-	-	710	129
	EA-DA 163CE7-B28	18,09	16,06	16,85	14,92	13,84	12,26	10,90	9,51	98,6	12562	10014	26,5	20,5	21,8	26,3	B	B	62	56	84	79	1,04	0,76	2,22	1,27	1	630	400/3/50	4	6,50	1,30	7,80	26,8	Ø15,9	Ø28	R 3/4"	1707	980	1010	1335	-	-	710	152
	EA-DA 263BE7-B27	26,78	23,22	24,92	21,56	20,46	17,68	16,10	13,72	144,5	17919	13755	24,3	19,3	30,3	38,1	A	A+	54	49	77	71	1,10	0,76	2,35	1,31	2	630	400/3/50	6	9,50	1,90	11,40	40,7	Ø22	Ø35	R 1 1/2"	2307	1000	1010	1935	968	-	710	224
	EA-DA 263CE7-B28	38,42	33,89	35,60	31,37	29,19	25,59	22,73	19,78	197,7	25123	20028	29,1	23,1	23,1	27,8	B	A	64	59	87	82	2,07	1,52	4,44	2,54	2	630	400/3/50	4	13,00	2,60	15,60	55,8	Ø28	Ø42	R 1 1/2"	3007	980	1010	2635	1318	-	710	272
	EA-DA 363BE7-B27	40,28	34,90	37,45	32,39	30,75	26,57	24,18	20,60	216,7	26879	20633	25,4	20,4	30,4	38,1	A	A+	56	50	79	73	1,65	1,14	3,52	1,97	3	630	400/3/50	6	14,25	2,85	17,10	61,1	Ø28	Ø42	R 1 1/2"	3257	1000	1010	2885	968	950	710	320
	EA-DA 363CE7-B28	56,90	50,23	52,71	46,48	43,20	38,01	33,72	29,34	295,8	37685	30042	30,4	24,4	22,8	27,5	B	A	66	61	89	84	3,11	2,28	6,65	3,81	3	630	400/3/50	4	19,50	3,90	23,40	80,5	Ø28	Ø54	R 1 1/2"	4307	980	1010	3935	1318	1300	710	387
	EA-DA 463BE7-B27	55,29	47,72	51,19	44,14	41,95	35,87	32,60	27,71	288,2	35838	27511	26,5	21,5	31,3	39,1	A	A+	56	51	80	74	2,20	1,52	4,69	2,62	4	630	400/3/50	6	19,00	3,80	22,80	78,5	Ø28	Ø54	R 1 1/2"	4207	1000	1010	3835	968	950	710	411
	EA-DA 463CE7-B28	85,97	74,57	78,09	67,15	62,21	53,78	47,61	41,39	395,5	49891	39701	31,5	25,5	25,6	30,4	B	A	66	61	90	85	4,18	3,06	8,91	5,11	4	630	400/3/50	4	26,00	5,20	31,20	111,5	Ø42	Ø66	R 1 1/2"	5607	980	1010	5235	1318	1300	710	502
	EA-DA 563BE7-B27	78,76	65,88	70,68	59,29	56,26	47,53	43,08	36,68	361,2	44170	33947	27,2	22,2	35,4	43,0	A+	A+	57	52	80	75	2,78	1,91	5,88	3,29	5	630	400/3/50	6	23,75	4,75	28,50	101,9	Ø42	Ø66	R 1 1/2"	5157	1000	1010	4785	968	950	710	502

EB

KAR
YER

Ekonomik Soğuk Oda Evaporatörleri

Uygulama
EB model soğuk oda evaporatörlerimiz 1,00 – 50,00 kW kapasite aralığını içermekte olup, küçük ve orta çaplı ticari tip soğuk oda uygulamalarının soğutma taleplerine cevap verebilmektedir.

Ayrıca Su/Glikol karışımı kullanılan ticari tip soğuk oda uygulamaları için EB-G Glikollü Soğutucu modelleri mevcuttur. EB-G ürünlerimizin seçimleri Unit Selector programından yapılabilir.

Batarya Özellikleri
Karyer tarafından imal edilen EB model soğuk oda evaporatörlerinde, düşük gaz şarjına uygun çaplarda ve bakır boru kullanılmaktadır. Ürünler 4,20 , 6,00mm lamel aralığı seçenekleri ile imal edilmektedir. Maksimum çalışma basıncı 25 barg'dir.

Gövde
Paslanmaya karşı estetik elektrostatik Ral 9016 toz boyalı, galvaniz sac ile imal edilmekte olup, sağlamlığının yanı sıra dekoratif bir özellik de sergiler. Bununla birlikte montaj ve bakım çalışmaları için kolay sökülebilen vidalı yan kapaklar ve menteşeli tava kullanılmaktadır.

Fan
Ürünler Ø250, Ø300, Ø350, Ø400, Ø450mm çaplarında monofaze fan seçenekleri ile sunulmaktadır. Fanlar, Q motorlar için IP41, aksiyel fanlar için IP44 ve IP54 koruma sınıfına sahiptirler. Kullanılan aksiyel fanlar ERP 2015'e uygundur.

Rezistans
Kullanım şartlarına ve dizayna uygun gövde ve tavaya yerleştirilmiş yüksek kalite rezistanslar kullanılmaktadır.

Opsiyonlar*
Ürünler müşterilerimizin özel isteklerine göre aşağıdaki opsiyonlar ile sunulmaktadır.
Gold Epoxy Folyo
Paslanmaz Kabin
EC Fan
Hava Yönlendirici

**Opsiyon talepleri için Karyer'den onay alınması gerekmektedir.*

Economical Unit Coolers

Application
The EB model unit coolers, having the range 1,00 – 50,00 kW, are able to satisfy small and medium cooling capacity needs for commercial cold storage.

Additionally, we have the EB-G Glycol Cooler range for usage of water/glycol mixture to be used in commercial cold rooms. The selection of EB-G models can be done by Unit Selector.

Coil Properties
EB model unit coolers are designed with optimum tube diameter for low gas charge tubes in order to increase efficiency. Products can be provided with range of fin spacing as 4,20 , 6,00mm. Maximum operation pressure is 25 barg.

Casework
It is manufactured with electrostatic Ral 9016 powder painted galvanized sheets to resist corrosion; it has attractive view in addition to its rigidity. Additionally, screwed side panels and hinged drain pan can be easily removed to facilitate installation and maintenance operations.

Fan
EB unit coolers can be provided with monophase fans with Ø250, Ø300, Ø350, Ø400, Ø450mm diameters. The protection class of fans is IP41 for Q motors, IP44 and IP54 for axial fans. The axial fans are compatible with ERP 2015 regulation.

Electrical Heater
High-quality electrical heaters are placed on the coil and drain pan according to working and design conditions.

Options*
Unit coolers can be provided with below options;
Gold Epoxy Fins
Stainless Steel Case
EC Fan
Fan Streamer

**Please contact Karyer for option requests.*

Günstige Kühlraumverdampfer

Anwendung
Die EB-Typ Kühlraum-Luftkühler haben einen Leistungsbereich von 1,00 bis 50,00 kW und damit befriedigen die Leistungsbedürfnisse für Klein- und Mittelgroße kommerziellen Kühlräume.

Zusätzlich, für die kommerziellen Kühlraumanwendungen mit Glykol-Wasser-Gemisch sind EB-G-Typ Luftkühler lieferbar. Die EB-G-Typ Luftkühler können durch Karyer Unit Selector Software ausgewählt werden.

Wärmetauscher-Eigenschaften
Die EB-Typ Luftkühler sind für niedrige Gasladung mit Rohren in optimalen Durchmessern ausgelegt. Die Produkte können mit „4,20" und „6,00"mm Lamellenabständen gefertigt werden. Der maximale Betriebsdruck beträgt 25 barg.

Gehäuse
Die Gehäuse bestehen aus verzinktem Stahlblech und gegen Korrosion mit der Farbe RAL9016 elektrostatisch pulverbeschichtet. Diese Beschichtung weist neben Beständigkeit auch eine dekorative Eigenschaft auf. Zusätzlich, sind die Gehäusen für eine einfache Installation und Wartung mit geschraubten Seitenpanelen und klappbaren Kondensatwannen konstruiert.

Lüfter
Die EB-Luftkühler können mit einphasigen Lüftern mit 250, 300, 350, 400, 450 mm Durchmessern zur Verfügung gestellt werden. Die Schutzklasse der IQ-Motoren ist IP41 und der Axiallüfter IP44 und IP54. Die Axiallüfter sind geeignet für die Regulierung mit ERP 2015.

Elektrische Abtauheizungen
Gemäß Betriebs- und Ausführungsbedingungen werden hochwertige Heizstäbe an den Wärmetauscher und Tropfwannen angebracht.

Optionen*
Die Luftkühler können mit folgenden Optionen zur Verfügung gestellt werden;
Gold Epoxy Lamellen
Edelstahl Gehäuse
EC Lüfter
Fan Streamer

**Für Option Anfragen kontaktieren Sie bitte Karyer.*

Экономичные Воздухоохладители

Применение
Воздухоохладители серии EB, имеющие диапазон мощностей 1,00 – 50,00 кВт, способны удовлетворить малые и средние потребности в коммерческом холодильном хранении.

Кроме того, среди этих воздухоохладителей представлена также линейка гликолевых охладителей EB-G для использования водного раствора гликоля при применении в холодильных камерах коммерческого типа. Модели EB-G могут быть выбраны в программе подбора Unit Selector.

Технические характеристики батарей
Воздухоохладители серии EB производятся с оптимальным диаметром трубок для низкого расхода газа и повышения эффективности. Воздухоохладители имеют диапазон шага ребра 4,20, 6,00 мм. Максимальное рабочее давление 25 бар изб. (barg).

Корпус
Корпус воздухоохладителей изготавливается из оцинкованного листового металла, покрытого Ral 9016 электростатической порошковой краской для защиты от коррозии; имеет привлекательный дизайн в дополнение к своей прочности. Кроме того, особая конструкция дренажных и боковых частей корпуса предполагает простой монтаж и техническое обслуживание.

Вентиляторы
Воздухоохладители серии EB оснащаются монофазными вентиляторами с диаметрами Ø250, Ø300, Ø350, Ø400, Ø450 мм. Класс защиты IP41 для вентиляторов с Q-мотором, IP44 и IP54 для осевых вентиляторов. Осевые вентиляторы совместимы с директивой ERP 2015.

Электронагреватели
Высококачественные электрические нагреватели устанавливаются на батарею и дренажный поддон, согласно рабочим условиям и дизайну.

Возможные альтернативы*
Воздухоохладители могут иметь следующие альтернативы:
Покрытие Голд Эпокси
Корпус из нержавеющей стали
EC-вентилятор
Регулятор потока

**Свяжитесь с Karyer по вопросу возможных альтернатив.*

Kapasite Aralığı | Capacity Range | Leistungsbereich | Диапазон Мощности

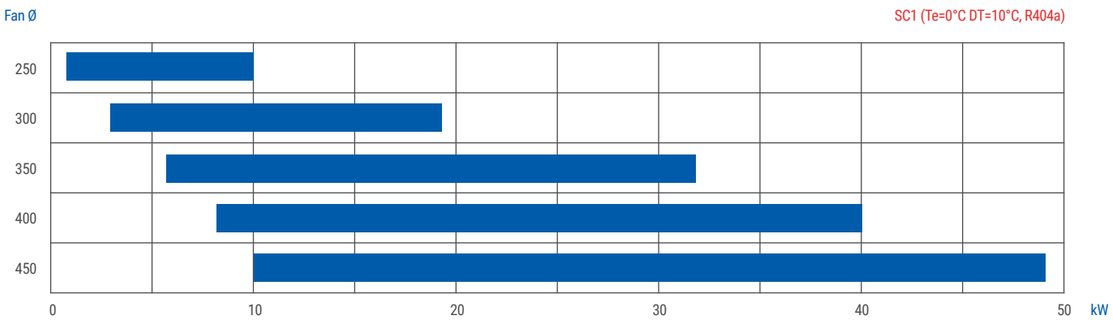

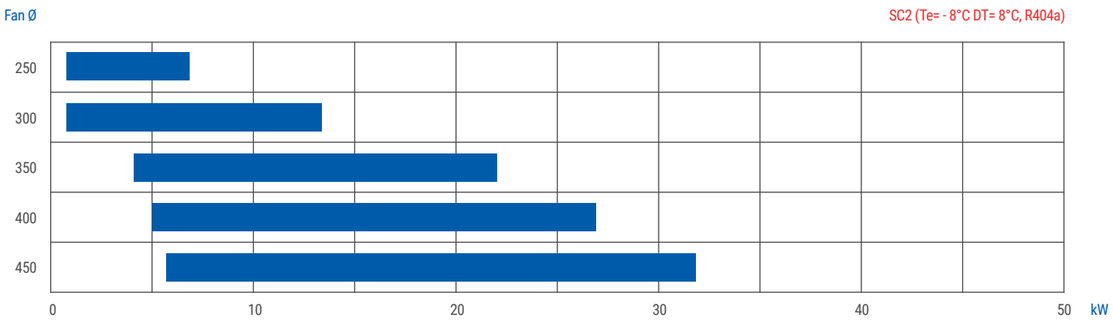

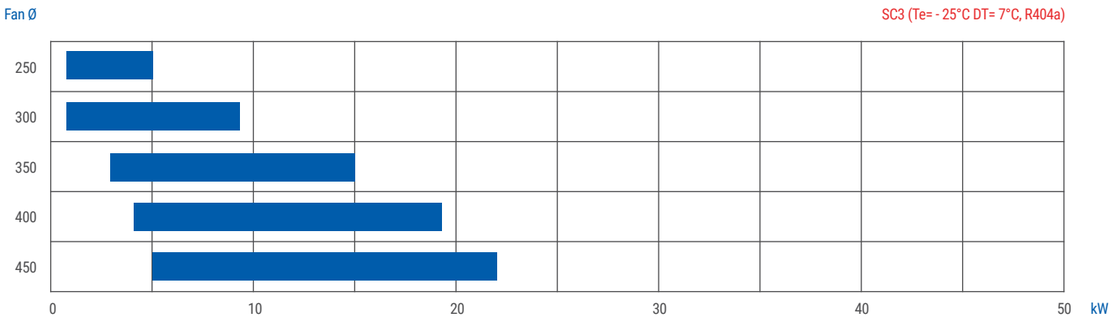

Model Tanımlama | Model Description | Modellbeschreibung | Описание Модели

EB 125AA4-B05

EB 1 25 AA 4 B 05

- EB — Model Kodu / Model Code / Modell Code / Код Модели
- 1 — Fan Adedi / Number of Fans / Lüfteranzahl / Количество вентиляторов
- 25 — Fan Çapı / Fan Diameter / Lüfterdurchmesser / Диаметр вентилятора (mm) 25=Ø250, 30=Ø300, 35=Ø350, ...
- AA — Boyut Bilgisi / Dimensional Data / Dimensionale Daten / Размерные данные
- 4 — Lamel Aralığı / Fin Spacing / Lamellenabstand / Шаг ребра (mm) 4=4,20 , 6=6,00
- B — Jenerasyon Kodu / Generation Code / Generationscode / Код генерации
- 05 — Fan Kodu / Fan Data / Lüfterdaten / Данные вентилятора

EB Ø250 4,2mm

HATVE / FIN SPACING / LAMELLENABSTAND / ШАГ РЕБРА	KARYER MODEL	KAPASİTE / CAPACITY / LEISTUNG R404A / МОЩНОСТЬ		TOPLAM ALAN / TOTAL SURFACE / GESAMTFLÄCHE / ОБЩАЯ ПЛОЩАДЬ	HAVA TARAFI / AIR SIDE / LUFTSEITE / СТОРОНА ВОЗДУХА		ENERJİ / ENERGY / ENERGIE / ЭНЕРГИЯ		SES / SOUND / SCHALLPEGEL / ЗВУК		FAN BİLGİLERİ / FAN DATA / LÜFTERDATEN / ДАННЫЕ ВЕНТИЛЯТОРА						REZİSTANSLAR / DEFROST HEATERS / ABTAUHEIZUNGEN /ТЭНы ОТТАЙКИ			BATARYA BİLGİLERİ / COIL DATA / WÄRMETAUSCHERDATEN / ДАННЫЕ БАТАРЕИ											AĞIRLIK / GEWICHT / ВЕС
		SC1: Te=0°C ΔT=10°C	SC2: Te= 8°C ΔT=8°C		HAVA DEBİSİ / AIR FLOW / LUFTMENGE / РАСХОД ВОЗДУХА	ATIŞ MESAFESİ / AIR THROW / WURFWEITE / ВОЗДУШНАЯ СТРУЯ	ENERJİ VERİMLİLİĞİ ORANI / ENERGY EFFICIENCY RATIO / ENERGIEEFFIZIENZRATE / КЛАСС ЭНЕРГОЭФФЕКТИВНОСТИ	ENERJİ VERİMLİLİĞİ SINIFI / ENERGY EFFICIENCY CLASS / ENERGIEEFFIZIENZKLASSE / КОЭФФИЦИЕНТ ЭНЕРГОЭФФЕКТИВНОСТИ	SES BASINÇ SEVİYESİ / SOUND PRESSURE LEVEL / SCHALLDRUCKPEGEL / УРОВЕНЬ ЗВУКОВОГО ДАВЛЕНИЯ	SES SEVİYESİ / SOUND POWER LEVEL / SCHALLLEISTUNGSPEGEL / УРОВЕНЬ ЗВУКОВОЙ МОЩНОСТИ	TOPLAM GÜÇ / TOTAL POWER / GESAMTLEISTUNG / ОБЩАЯ МОЩНОСТЬ	TOPLAM AKIM / TOTAL CURRENT / GESAMTSTROMAUFNAHME / ОБЩИЙ ТОК	FAN ADEDİ / NUMBER OF FANS / LÜFTERANZAHL/ КОЛИЧЕСТВО ВЕНТИЛЯТОРОВ	FAN ÇAPI / FAN DIAMETER / LÜFTERDURCHMESSER / ДИАМЕТР ВЕНТИЛЯТОРА	MOTOR / МОТОР	KUTUP SAYISI / NUMBER OF POLES / POLANZAHL / КОЛИЧЕСТВО ПОЛЮСОВ	BATARYA / COIL / WÄRMETAUSCHER / БАТАРЕЯ	TAVA / DRIP TRAY / TROPFWANNE / ПОДДОН	TOPLAM / TOTAL / GESAMT/ВСЕГО	İÇ HACİM / INNERVOLUMEN / INNENVOLUMEN / ВНУТРЕННИЙ ОБЪЕМ	BAĞLANTILAR / CONNECTIONS / ANSCHLÜSSE / СОЕДИНЕНИЯ: GİRİŞ / INLET / EINTRITT/ ВХОД	BAĞLANTILAR / CONNECTIONS / ANSCHLÜSSE / СОЕДИНЕНИЯ: ÇIKIŞ / OUTLET / AUSTRITT/ ВЫХОД	DRENAJ ÇAPI / DRAIN SIZE / ABLAUFDURCHMESSER / РАЗМЕР ДРЕНАЖНОГО ОТВЕРСТИЯ	BOYUTLAR / DIMENSIONS / ABMESSUNGEN / ГАБАРИТНЫЕ РАЗМЕРЫ: A	B	C	E	E1	E2	F	
		W		m²	m³/h	m			dB(A)/3m	dB	W	A	PCS	mm	V/Ph/Hz		kW			dm³	mm		"	mm							kg
4.2 mm	EB-125AA4-B06	1464	986	3.4	865	4.9	47.6	A++	37	59	20	0.09	1	250	230/1/50	4	0.48	-	0.48	0.6	Ø9,52	Ø9,52	R 3/4"	727	500	363	455	-	-	345	15
	EB-125AA4-B05	1501	1010	3.4	908	5.1	12.7	D	37	59	77	0.57	1	250	230/1/50	4	0.48	-	0.48	0.6	Ø9,52	Ø9,52	R 3/4"	727	520	363	455	-	-	345	15
	EB-125BA4-B06	1544	1040	4.1	888	5.0	52.9	A++	37	59	19	0.08	1	250	230/1/50	4	0.57	-	0.57	0.7	Ø9,52	Ø9,52	R 3/4"	807	500	363	535	-	-	345	16
	EB-125BA4-B05	1573	1060	4.1	923	5.2	13.3	D	37	59	77	0.57	1	250	230/1/50	4	0.57	-	0.57	0.7	Ø9,52	Ø9,52	R 3/4"	807	520	363	535	-	-	345	16
	EB-125AB4-B06	1895	1240	5.1	824	4.7	57.0	A++	37	59	21	0.10	1	250	230/1/50	4	0.48	-	0.48	0.8	Ø9,52	Ø12,7	R 3/4"	727	500	363	455	-	-	345	16
	EB-125AB4-B05	1948	1279	5.1	866	4.9	15.8	D	37	59	78	0.58	1	250	230/1/50	4	0.48	-	0.48	0.8	Ø9,52	Ø12,7	R 3/4"	727	520	363	455	-	-	345	16
	EB-125BB4-B06	2009	1334	6.1	855	4.8	64.4	A++	37	59	20	0.09	1	250	230/1/50	4	0.57	-	0.57	1.0	Ø9,52	Ø12,7	R 3/4"	807	500	363	535	-	-	345	17
	EB-125BB4-B05	2062	1374	6.1	901	5.1	17.2	C	37	59	77	0.57	1	250	230/1/50	4	0.57	-	0.57	1.0	Ø9,52	Ø12,7	R 3/4"	807	520	363	535	-	-	345	17
	EB-125AC4-B06	2240	1518	6.9	781	4.4	69.8	A++	37	59	21	0.10	1	250	230/1/50	4	0.96	-	0.96	1.1	Ø9,52	Ø12,7	R 3/4"	727	500	363	455	-	-	345	16
	EB-125AC4-B05	2329	1582	6.9	827	4.7	19.3	C	37	59	79	0.58	1	250	230/1/50	4	0.96	-	0.96	1.1	Ø9,52	Ø12,7	R 3/4"	727	520	363	455	-	-	345	16
	EB-125BC4-B06	2426	1651	8.2	825	4.7	76.0	A++	37	59	21	0.10	1	250	230/1/50	4	1.14	-	1.14	1.4	Ø9,52	Ø12,7	R 3/4"	807	500	363	535	-	-	345	18
	EB-125BC4-B05	2525	1716	8.2	867	4.9	21.3	B	37	59	78	0.58	1	250	230/1/50	4	1.14	-	1.14	1.4	Ø9,52	Ø12,7	R 3/4"	807	520	363	535	-	-	345	18
	EB-225AA4-B06	2958	1994	6.9	1730	5.4	49.4	A++	40	62	39	0.17	2	250	230/1/50	4	0.97	-	0.97	1.1	Ø9,52	Ø12,7	R 3/4"	1147	500	363	875	438	-	345	22
	EB-225AA4-B05	3031	2042	6.9	1815	5.6	12.8	D	40	62	154	1.14	2	250	230/1/50	4	0.97	-	0.97	1.1	Ø9,52	Ø12,7	R 3/4"	1147	520	363	875	438	-	345	22
	EB-225BA4-B06	3261	2200	8.2	1776	5.5	55.9	A++	40	62	38	0.16	2	250	230/1/50	4	1.07	-	1.07	1.4	Ø9,52	Ø12,7	R 3/4"	1307	500	363	1035	518	-	345	24
	EB-225BA4-B05	3330	2247	8.2	1847	5.7	14.2	D	40	62	153	1.14	2	250	230/1/50	4	1.07	-	1.07	1.4	Ø9,52	Ø12,7	R 3/4"	1307	520	363	1035	518	-	345	24
	EB-225AB4-B06	3870	2623	10.3	1648	5.1	61.8	A++	40	62	41	0.19	2	250	230/1/50	4	0.97	-	0.97	1.7	Ø9,52	Ø15,9	R 3/4"	1147	500	363	875	438	-	345	24
	EB-225AB4-B05	3998	2708	10.3	1733	5.4	16.8	C	40	62	156	1.15	2	250	230/1/50	4	0.97	-	0.97	1.7	Ø9,52	Ø15,9	R 3/4"	1147	520	363	875	438	-	345	24
	EB-225BB4-B06	4336	2945	12.3	1710	5.3	71.1	A++	40	62	40	0.18	2	250	230/1/50	4	1.07	-	1.07	2.0	Ø9,52	Ø15,9	R 3/4"	1307	500	363	1035	518	-	345	26
	EB-225BB4-B05	4470	3033	12.3	1801	5.6	19.0	C	40	62	154	1.14	2	250	230/1/50	4	1.07	-	1.07	2.0	Ø9,52	Ø15,9	R 3/4"	1307	520	363	1035	518	-	345	26
	EB-225AC4-B06	4488	3044	13.8	1563	4.9	70.0	A++	40	62	42	0.20	2	250	230/1/50	4	1.94	-	1.94	2.3	Ø9,52	Ø19	R 3/4"	1147	500	363	875	438	-	345	26
	EB-225AC4-B05	4663	3171	13.8	1654	5.1	19.5	C	40	62	157	1.16	2	250	230/1/50	4	1.94	-	1.94	2.3	Ø9,52	Ø19	R 3/4"	1147	520	363	875	438	-	345	26
	EB-225BC4-B06	5032	3429	16.4	1650	5.1	80.8	A++	40	62	41	0.19	2	250	230/1/50	4	2.14	-	2.14	2.7	Ø9,52	Ø19	R 3/4"	1307	500	363	1035	518	-	345	28
	EB-225BC4-B05	5206	3550	16.4	1734	5.4	22.0	B	40	62	156	1.15	2	250	230/1/50	4	2.14	-	2.14	2.7	Ø9,52	Ø19	R 3/4"	1307	520	363	1035	518	-	345	28
	EB-325AA4-B06	4305	2899	10.2	2595	5.6	47.5	A++	42	64	59	0.26	3	250	230/1/50	4	1.40	-	1.40	1.5	Ø9,52	Ø15,9	R 3/4"	1567	500	363	1295	438	420	345	30
	EB-325AA4-B05	4413	2972	10.2	2723	5.9	12.4	D	42	64	231	1.71	3	250	230/1/50	4	1.40	-	1.40	1.5	Ø9,52	Ø15,9	R 3/4"	1567	520	363	1295	438	420	345	30
	EB-325BA4-B06	4810	3244	12.2	2663	5.8	55.0	A++	42	64	57	0.24	3	250	230/1/50	4	1.61	-	1.61	1.8	Ø9,52	Ø15,9	R 3/4"	1807	500	363	1535	518	500	345	32
	EB-325BA4-B05	4911	3312	12.2	2770	6.0	13.9	D	42	64	230	1.71	3	250	230/1/50	4	1.61	-	1.61	1.8	Ø9,52	Ø15,9	R 3/4"	1807	520	363	1535	518	500	345	32
	EB-325AB4-B06	5584	3760	15.5	2472	5.4	58.6	A++	42	64	62	0.29	3	250	230/1/50	4	1.40	-	1.40	2.6	Ø9,52	Ø15,9	R 3/4"	1567	500	363	1295	438	420	345	32
	EB-325AB4-B05	5747	3865	15.5	2599	5.6	16.0	C	42	64	234	1.73	3	250	230/1/50	4	1.40	-	1.40	2.6	Ø9,52	Ø15,9	R 3/4"	1567	520	363	1295	438	420	345	32
	EB-325BB4-B06	6514	4428	18.4	2565	5.6	71.3	A++	42	64	60	0.27	3	250	230/1/50	4	1.61	-	1.61	3.1	Ø9,52	Ø19	R 3/4"	1807	500	363	1535	518	500	345	35
	EB-325BB4-B05	6728	4570	18.4	2702	5.9	19.1	C	42	64	231	1.71	3	250	230/1/50	4	1.61	-	1.61	3.1	Ø9,52	Ø19	R 3/4"	1807	520	363	1535	518	500	345	35
	EB-325AC4-B06	6851	4640	20.7	2344	5.1	71.2	A++	42	64	63	0.31	3	250	230/1/50	4	2.80	-	2.80	3.4	Ø9,52	Ø19	R 3/4"	1567	500	363	1295	438	420	345	34
	EB-325AC4-B05	7131	4827	20.7	2480	5.4	19.8	C	42	64	236	1.74	3	250	230/1/50	4	2.80	-	2.80	3.4	Ø9,52	Ø19	R 3/4"	1567	520	363	1295	438	420	345	34
	EB-325BC4-B06	7743	5280	24.6	2475	5.4	82.3	A++	42	64	62	0.29	3	250	230/1/50	4	3.22	-	3.22	4.1	Ø9,52	Ø19	R 3/4"	1807	500	363	1535	518	500	345	38
	EB-325BC4-B05	7994	5446	24.6	2602	5.6	22.6	B	42	64	233	1.72	3	250	230/1/50	4	3.22	-	3.22	4.1	Ø9,52	Ø19	R 3/4"	1807	520	363	1535	518	500	345	38
	EB-425AA4-B06	5596	3753	13.7	3460	5.9	46.5	A++	43	65	78	0.34	4	250	230/1/50	4	1.76	-	1.76	2.1	Ø9,52	Ø15,9	R 3/4"	1987	500	363	1715	438	420	345	37
	EB-425AA4-B05	5765	3865	13.7	3630	6.2	12.1	D	43	65	308	2.28	4	250	230/1/50	4	1.76	-	1.76	2.1	Ø9,52	Ø15,9	R 3/4"	1987	520	363	1715	438	420	345	37
	EB-425BA4-B06	6291	4219	16.3	3551	6.0	53.6	A++	43	65	76	0.32	4	250	230/1/50	4	2.15	-	2.15	2.4	Ø9,52	Ø15,9	R 3/4"	2307	500	363	2035	518	500	345	41
	EB-425BA4-B05	6426	4309	16.3	3693	6.3	13.6	D	43	65	306	2.27	4	250	230/1/50	4	2.15	-	2.15	2.4	Ø9,52	Ø15,9	R 3/4"	2307	520	363	2035	518	500	345	41
	EB-425AB4-B06	7910	5356	20.7	3296	5.6	63.1	A++	43	65	82	0.38	4	250	230/1/50	4	1.76	-	1.76	3.4	Ø9,52	Ø19	R 3/4"	1987	500	363	1715	438	420	345	40
	EB-425AB4-B05	8138	5506	20.7	3465	5.9	17.1	C	43	65	311	2.30	4	250	230/1/50	4	1.76	-	1.76	3.4	Ø9,52	Ø19	R 3/4"	1987	520	363	1715	438	420	345	40
	EB-425BB4-B06	8568	5809	24.6	3419	5.8	71.0	A++	43	65	79	0.35	4	250	230/1/50	4	2.15	-	2.15	4.1	Ø12,7	Ø19	R 3/4"	2307	500	363	2035	518	500	345	45
	EB-425BB4-B05	8856	5987	24.6	3602	6.1	18.8	C	43	65	308	2.28	4	250	230/1/50	4	2.15	-	2.15	4.1	Ø12,7	Ø19	R 3/4"	2307	520	363	2035	518	500	345	45
	EB-425AC4-B06	9103	6171	27.3	3125	5.3	71.0	A++	43	65	84	0.40	4	250	230/1/50	4	3.52	-	3.52	4.1	Ø12,7	Ø22	R 3/4"	1987	500	363	1715	438	420	345	43
	EB-425AC4-B05	9443	6412	27.3	3307	5.6	19.7	C	43	65	314	2.31	4	250	230/1/50	4	3.52	-	3.52	4.1	Ø12,7	Ø22	R 3/4"	1987	520	363	1715	438	420	345	43
	EB-425BC4-B06	9926	6756	32.5	3300	5.6	79.6	A++	43	65	82	0.38	4	250	230/1/50	4	4.30	-	4.30	4.9	Ø12,7	Ø22	R 3/4"	2307	500	363	2035	518	500	345	47
	EB-425BC4-B05	10241	6963	32.5	3469	5.9	21.6	B	43	65	311	2.30	4	250	230/1/50	4	4.30	-	4.30	4.9	Ø12,7	Ø22	R 3/4"	2307	520	363	2035	518	500	345	47

EB Ø300 4,2mm

HATVE / FIN SPACING / LAMELLENABSTAND / ШАГ РЕБРА	KARYER MODEL	KAPASİTE / CAPACITY / LEISTUNG R404A / МОЩНОСТЬ		TOPLAM ALAN / TOTAL SURFACE / GESAMTFLÄCHE / ОБЩАЯ ПЛОЩАДЬ	HAVA TARAFI / AIR SIDE / LUFTSEITE / СТОРОНА ВОЗДУХА		ENERJİ / ENERGY / ENERGIE / ЭНЕРГИЯ		SES / SOUND / SCHALLPEGEL / ЗВУК		FAN BİLGİLERİ / FAN DATA / LÜFTERDATEN / ДАННЫЕ ВЕНТИЛЯТОРА						REZİSTANSLAR / DEFROST HEATERS / ABTAUHEIZUNGEN /ТЭНы ОТТАЙКИ			BATARYA BİLGİLERİ / COIL DATA / WÄRMETAUSCHERDATEN / ДАННЫЕ БАТАРЕИ												AĞIRLIK / GEWICHT / ВЕС
		SC1: Te=0°C ΔT=10°C	SC2: Te= 8°C ΔT=8°C	TOPLAM ALAN / TOTAL SURFACE / GESAMTFLÄCHE / ОБЩАЯ ПЛОЩАДЬ	HAVA DEBİSİ / AIR FLOW / LUFTMENGE / РАСХОД ВОЗДУХА	ATIŞ MESAFESİ / AIR THROW / WURFWEITE / ВОЗДУШНАЯ СТРУЯ	ENERJİ VERİMLİLİĞİ ORANI / ENERGY EFFICIENCY RATIO / ENERGIEEFFIZIENZRATE / КОЛАСС ЭНЕРГОЭФФЕКТИВНОСТИ	ENERJİ VERİMLİLİĞİ SINIFI / ENERGY EFFICIENCY CLASS / ENERGIEEFFIZIENZKLASSE / КОЭФФИЦИЕНТ ЭНЕРГОЭФФЕКТИВНОСТИ	SES BASINÇ SEVİYESİ / SOUND PRESSURE LEVEL / SCHALLDRUCKPEGEL / УРОВЕНЬ ЗВУКОВОГО ДАВЛЕНИЯ	SES SEVİYESİ / SOUND POWER LEVEL / SCHALLLEISTUNGSPEGEL / УРОВЕНЬ ЗВУКОВОЙ МОЩНОСТИ	TOPLAM GÜÇ / TOTAL POWER / GESAMTLEISTUNG / ОБЩАЯ МОЩНОСТЬ	TOPLAM AKIM / TOTAL CURRENT / GESAMTSTROMAUFNAHME / ОБЩИЙ ТОК	FAN ADEDİ / NUMBER OF FANS / LÜFTERANZAHL / КОЛИЧЕСТВО ВЕНТИЛЯТОРОВ	FAN ÇAPI / FAN DIAMETER / LÜFTERDURCHMESSER / ДИАМЕТР ВЕНТИЛЯТОРА	MOTOR / МОТОР	KUTUP SAYISI / NUMBER OF POLES / POLANZAHL / КОЛИЧЕСТВО ПОЛЮСОВ	BATARYA / COIL / WÄRMETAUSCHER / БАТАРЕЯ	TAVA / DRIP TRAY / TROPFWANNE / ПОДДОН	TOPLAM / TOTAL / GESAMT/ВСЕГО	İÇ HACİM / INNENVOLUMEN / INTERNAL VOLUME / ВНУТРЕННИЙ ОБЪЕМ	BAĞLANTILAR / CONNECTIONS / ANSCHLÜSSE / СОЕДИНЕНИЯ: GİRİŞ / INLET / EINTRITT / ВХОД	BAĞLANTILAR / CONNECTIONS / ANSCHLÜSSE / СОЕДИНЕНИЯ: ÇIKIŞ / OUTLET / AUSTRITT/ ВЫХОД	DRENAJ ÇAPI / DRAIN SIZE / ABLAUFDURCHMESSER / РАЗМЕР ДРЕНАЖНОГО ОТВЕРСТИЯ	BOYUTLAR / DIMENSIONS / ABMESSUNGEN / ГАБАРИТНЫЕ РАЗМЕРЫ: A	B	C	E	E1	E2	F	
		W		m²	m³/h	m			dB(A)/3m	dB	W	A	PCS	mm	V/Ph/Hz		kW			dm³	mm		"	mm							kg
4.2 mm	EB-130AB4-B05	2574	1731	6.2	1272	6.0	14.8	D	41	62	113	0.78	1	300	230/1/50	4	0.48	-	0.48	1.0	Ø9,52	Ø12,7	R 3/4"	727	520	426	455	-	-	345	18
	EB-130AB4-B01	2711	1824	6.2	1417	6.7	27.1	A	43	65	65	0.29	1	300	230/1/50	4	0.48	-	0.48	1.0	Ø9,52	Ø12,7	R 3/4"	727	520	426	455	-	-	345	19
	EB-130BB4-B05	2981	2014	7.4	1341	6.3	17.5	C	41	62	111	0.78	1	300	230/1/50	4	0.96	-	0.96	1.2	Ø9,52	Ø12,7	R 3/4"	832	520	426	560	-	-	345	19
	EB-130AC4-B05	2986	2016	8.3	1181	5.6	17.1	C	41	62	114	0.78	1	300	230/1/50	4	0.57	-	0.57	1.4	Ø9,52	Ø12,7	R 3/4"	727	520	426	455	-	-	345	18
	EB-130BB4-B01	3158	2129	7.4	1489	7.0	32.1	A	43	65	64	0.29	1	300	230/1/50	4	0.57	-	0.57	1.2	Ø9,52	Ø12,7	R 3/4"	832	520	426	560	-	-	345	20
	EB-130AC4-B01	3160	2128	8.3	1331	6.3	31.1	A	43	64	66	0.29	1	300	230/1/50	4	0.96	-	0.96	1.4	Ø9,52	Ø12,7	R 3/4"	727	520	426	455	-	-	345	20
	EB-130BC4-B05	3441	2333	9.8	1274	6.0	19.9	C	41	62	113	0.78	1	300	230/1/50	4	1.14	-	1.14	1.6	Ø9,52	Ø15,9	R 3/4"	832	520	426	560	-	-	345	20
	EB-130AE4-B05	3664	2491	12.4	1035	4.9	20.9	C	41	62	115	0.79	1	300	230/1/50	4	0.96	-	0.96	2.1	Ø9,52	Ø15,9	R 3/4"	727	520	426	455	-	-	345	20
	EB-130BC4-B01	3711	2513	9.8	1419	6.7	37.4	A+	43	65	65	0.29	1	300	230/1/50	4	1.14	-	1.14	1.6	Ø9,52	Ø15,9	R 3/4"	832	520	426	560	-	-	345	21
	EB-130AE4-B01	4101	2793	12.4	1202	5.7	40.3	A+	44	65	67	0.29	1	300	230/1/50	4	0.96	-	0.96	2.1	Ø9,52	Ø15,9	R 3/4"	727	520	426	455	-	-	345	22
	EB-130BE4-B05	4133	2803	14.8	1144	5.4	23.8	B	41	62	114	0.78	1	300	230/1/50	4	1.14	-	1.14	2.4	Ø9,52	Ø19	R 3/4"	832	520	426	560	-	-	345	23
	EB-130BE4-B01	4504	3077	14.8	1295	6.1	44.4	A+	43	64	67	0.29	1	300	230/1/50	4	1.14	-	1.14	2.4	Ø9,52	Ø19	R 3/4"	832	520	426	560	-	-	345	24
	EB-230AB4-B05	5281	3541	12.4	2543	6.6	15.2	D	44	65	225	1.56	2	300	230/1/50	4	0.97	-	0.97	2.1	Ø9,52	Ø15,9	R 3/4"	1147	520	426	875	438	-	345	27
	EB-230AB4-B01	5505	3691	12.4	2834	7.3	27.4	A	46	68	130	0.58	2	300	230/1/50	4	0.97	-	0.97	2.1	Ø9,52	Ø15,9	R 3/4"	1147	520	426	875	438	-	345	29
	EB-230BB4-B05	5734	3870	14.6	2682	7.0	16.8	C	44	65	222	1.55	2	300	230/1/50	4	1.07	-	1.07	2.2	Ø12,7	Ø19	R 3/4"	1357	520	426	1085	543	-	345	30
	EB-230BB4-B01	6070	4088	14.6	2977	7.7	30.9	A	46	68	128	0.57	2	300	230/1/50	4	1.07	-	1.07	2.2	Ø12,7	Ø19	R 3/4"	1357	520	426	1085	543	-	345	32
	EB-230AC4-B05	6276	4242	16.5	2362	6.1	18.1	C	44	65	227	1.56	2	300	230/1/50	4	1.94	-	1.94	2.7	Ø12,7	Ø19	R 3/4"	1147	520	426	875	438	-	345	29
	EB-230AC4-B01	6569	4433	16.5	2661	6.9	32.4	A	46	67	132	0.58	2	300	230/1/50	4	1.94	-	1.94	2.7	Ø12,7	Ø19	R 3/4"	1147	520	426	875	438	-	345	31
	EB-230BC4-B05	6893	4676	19.7	2547	6.6	20.1	C	44	65	225	1.56	2	300	230/1/50	4	2.14	-	2.14	3.3	Ø12,7	Ø22	R 3/4"	1357	520	426	1085	543	-	345	33
	EB-230AE4-B05	7079	4814	24.7	2071	5.4	20.2	C	43	65	230	1.58	2	300	230/1/50	4	1.94	-	1.94	4.0	Ø9,52	Ø19	R 3/4"	1147	520	426	875	438	-	345	32
	EB-230BC4-B01	7434	5039	19.7	2837	7.4	37.4	A+	46	68	130	0.58	2	300	230/1/50	4	2.14	-	2.14	3.3	Ø12,7	Ø22	R 3/4"	1357	520	426	1085	543	-	345	35
	EB-230AE4-B01	7825	5314	24.7	2404	6.2	38.3	A+	46	68	134	0.58	2	300	230/1/50	4	1.94	-	1.94	4.0	Ø9,52	Ø19	R 3/4"	1147	520	426	875	438	-	345	34
	EB-230BE4-B05	8070	5507	29.5	2289	5.9	23.3	B	43	65	228	1.56	2	300	230/1/50	4	2.14	-	2.14	4.9	Ø12,7	Ø22	R 3/4"	1357	520	426	1085	543	-	345	37
	EB-230BE4-B01	8769	5982	29.5	2590	6.7	43.5	A+	45	67	133	0.58	2	300	230/1/50	4	2.14	-	2.14	4.9	Ø12,7	Ø22	R 3/4"	1357	520	426	1085	543	-	345	39
	EB-330AB4-B05	7857	5298	18.6	3815	6.9	15.2	D	45	67	337	2.34	3	300	230/1/50	4	1.40	-	1.40	3.1	Ø12,7	Ø22	R 3/4"	1567	520	426	1295	438	420	345	36
	EB-330AB4-B01	8472	5710	18.6	4251	7.7	28.3	A	48	70	195	0.87	3	300	230/1/50	4	1.40	-	1.40	3.1	Ø12,7	Ø22	R 3/4"	1567	520	426	1295	438	420	345	40
	EB-330BB4-B05	8978	6068	22.1	4023	7.3	17.6	C	45	67	333	2.32	3	300	230/1/50	4	1.61	-	1.61	3.7	Ø12,7	Ø22	R 3/4"	1882	520	426	1610	543	525	345	41
	EB-330AC4-B05	9426	6373	24.8	3543	6.4	18.1	C	45	67	340	2.34	3	300	230/1/50	4	2.80	-	2.80	4.1	Ø12,7	Ø22	R 3/4"	1567	520	426	1295	438	420	345	39
	EB-330BB4-B01	9510	6418	22.1	4466	8.1	32.3	A	48	70	192	0.86	3	300	230/1/50	4	1.61	-	1.61	3.7	Ø12,7	Ø22	R 3/4"	1882	520	426	1610	543	525	345	44
	EB-330AC4-B01	10035	6777	24.8	3992	7.2	33.1	A	48	69	198	0.87	3	300	230/1/50	4	2.80	-	2.80	4.1	Ø12,7	Ø22	R 3/4"	1567	520	426	1295	438	420	345	42
	EB-330BC4-B05	10807	7340	29.5	3821	6.9	21.0	B	45	67	337	2.34	3	300	230/1/50	4	3.22	-	3.22	4.9	Ø15,9	Ø28	R 3/4"	1882	520	426	1610	543	525	345	45
	EB-330AE4-B05	11055	7522	37.1	3106	5.6	21.1	B	45	67	344	2.36	3	300	230/1/50	4	2.80	-	2.80	6.0	Ø15,9	Ø22	R 3/4"	1567	520	426	1295	438	420	345	44
	EB-330BC4-B01	11228	7615	29.5	4256	7.7	37.7	A+	48	70	195	0.87	3	300	230/1/50	4	3.22	-	3.22	4.9	Ø15,9	Ø28	R 3/4"	1882	520	426	1610	543	525	345	48
	EB-330BE4-B05	12118	8273	44.3	3433	6.2	23.4	B	45	67	342	2.34	3	300	230/1/50	4	3.22	-	3.22	7.3	Ø15,9	Ø28	R 3/4"	1882	520	426	1610	543	525	345	51
	EB-330AE4-B01	12279	8331	37.1	3606	6.5	40.0	A+	48	70	201	0.87	3	300	230/1/50	4	2.80	-	2.80	6.0	Ø15,9	Ø22	R 3/4"	1567	520	426	1295	438	420	345	47
	EB-330BE4-B01	13210	9015	44.3	3885	7.0	43.8	A+	47	69	199	0.87	3	300	230/1/50	4	3.22	-	3.22	7.3	Ø15,9	Ø28	R 3/4"	1882	520	426	1610	543	525	345	54
	EB-430AB4-B05	10576	7105	24.8	5086	7.2	15.3	D	46	68	449	3.12	4	300	230/1/50	4	1.76	-	1.76	4.1	Ø12,7	Ø22	R 3/4"	1987	520	426	1715	438	420	345	46
	EB-430AB4-B01	10943	7342	24.8	5668	8.0	27.3	A	49	71	260	1.16	4	300	230/1/50	4	1.76	-	1.76	4.1	Ø12,7	Ø22	R 3/4"	1987	520	426	1715	438	420	345	50
	EB-430BB4-B05	11929	8072	29.5	5364	7.6	17.6	C	46	68	444	3.09	4	300	230/1/50	4	2.15	-	2.15	4.9	Ø15,9	Ø28	R 3/4"	2407	520	426	2135	543	525	345	52
	EB-430AC4-B05	12576	8505	33.0	4724	6.7	18.1	C	46	68	453	3.12	4	300	230/1/50	4	3.52	-	3.52	5.5	Ø15,9	Ø28	R 3/4"	1987	520	426	1715	438	420	345	49
	EB-430BB4-B01	12748	8615	29.5	5954	8.4	32.5	A	49	71	256	1.14	4	300	230/1/50	4	2.15	-	2.15	4.9	Ø15,9	Ø28	R 3/4"	2407	520	426	2135	543	525	345	57
	EB-430AC4-B01	13389	9045	33.0	5322	7.5	33.2	A	48	70	263	1.16	4	300	230/1/50	4	4.30	-	4.30	5.5	Ø15,9	Ø28	R 3/4"	1987	520	426	1715	438	420	345	54
	EB-430BC4-B05	13549	9167	39.3	5095	7.2	19.7	C	46	68	449	3.12	4	300	230/1/50	4	3.52	-	3.52	6.5	Ø15,9	Ø28	R 3/4"	2407	520	426	2135	543	525	345	57
	EB-430AE4-B05	14383	9777	49.6	4142	5.9	20.6	C	46	68	459	3.15	4	300	230/1/50	4	3.52	-	3.52	8.2	Ø15,9	Ø28	R 3/4"	1987	520	426	1715	438	420	345	56
	EB-430BC4-B01	14490	9775	39.3	5675	8.0	36.3	A+	49	71	260	1.16	4	300	230/1/50	4	4.30	-	4.30	6.5	Ø15,9	Ø28	R 3/4"	2407	520	426	2135	543	525	345	61
	EB-430AE4-B01	15931	10797	49.6	4808	6.8	38.9	A+	49	71	268	1.16	4	300	230/1/50	4	3.52	-	3.52	8.2	Ø15,9	Ø28	R 3/4"	1987	520	426	1715	438	420	345	60
	EB-430BE4-B05	16977	11614	59.0	4578	6.5	24.7	B	46	68	455	3.12	4	300	230/1/50	4	4.30	-	4.30	9.8	Ø19	Ø28	R 3/4"	2407	520	426	2135	543	525	345	66
	EB-430BE4-B01	18527	12661	59.0	5180	7.3	46.2	A++	48	70	265	1.16	4	300	230/1/50	4	4.30	-	4.30	9.8	Ø19	Ø28	R 3/4"	2407	520	426	2135	543	525	345	70

EB Ø350-Ø400-Ø450 4,2mm

HATVE / FIN SPACING / LAMELLENABSTAND / ШАГ РЕБРА	KARYER MODEL	KAPASİTE / CAPACITY / LEISTUNG R404A / МОЩНОСТЬ		TOPLAM ALAN / TOTAL SURFACE / GESAMTFLÄCHE / ОБЩАЯ ПЛОЩАДЬ	HAVA TARAFI / AIR SIDE / LUFTSEITE / СТОРОНА ВОЗДУХА		ENERJİ / ENERGY / ENERGIE / ЭНЕРГИЯ		SES / SOUND / SCHALLPEGEL / ЗВУК		FAN BİLGİLERİ / FAN DATA / LÜFTERDATEN / ДАННЫЕ ВЕНТИЛЯТОРА						REZİSTANSLAR / DEFROST HEATERS / ABTAUHEIZUNGEN /ТЭНы ОТТАЙКИ			BATARYA BİLGİLERİ / COIL DATA / WÄRMETAUSCHERDATEN / ДАННЫЕ БАТАРЕИ											AĞIRLIK / GEWICHT / ВЕС
		SC1: Te=0°C ΔT=10°C	SC2: Te= 8°C ΔT=8°C		HAVA DEBİSİ / AIR FLOW / LUFTMENGE / РАСХОД ВОЗДУХА	ATIŞ MESAFESİ / AIR THROW / WURFWEITE / ВОЗДУШНАЯ СТРУЯ	ENERJİ VERİMLİLİĞİ ORANI / ENERGY EFFICIENCY RATIO / ENERGIEEFFIZIENZRATE / КОЭФФИЦИЕНТ ЭНЕРГОЭФФЕКТИВНОСТИ	ENERJİ VERİMLİLİĞİ SINIFI / ENERGY EFFICIENCY CLASS / ENERGIEEFFIZIENZKLASSE / КОЭФФИЦИЕНТ ЭНЕРГОЭФФЕКТИВНОСТИ	SES BASINÇ SEVİYESİ / SOUND PRESSURE LEVEL / SCHALLDRUCKPEGEL / УРОВЕНЬ ЗВУКОВОГО ДАВЛЕНИЯ	SES SEVİYESİ / SOUND POWER LEVEL / SCHALLLEISTUNGSPEGEL / УРОВЕНЬ ЗВУКОВОЙ МОЩНОСТИ	TOPLAM GÜÇ / TOTAL POWER / GESAMTLEISTUNG / ОБЩАЯ МОЩНОСТЬ	TOPLAM AKIM / TOTAL CURRENT / GESAMTSTROMAUFNAHME / ОБЩИЙ ТОК	FAN ADEDİ / NUMBER OF FANS / LÜFTERANZAHL/ КОЛИЧЕСТВО ВЕНТИЛЯТОРОВ	FAN ÇAPI / FAN DIAMETER / LÜFTERDURCHMESSER / ДИАМЕТР ВЕНТИЛЯТОРА	MOTOR / МОТОР	KUTUP SAYISI / NUMBER OF POLES / POLANZAHL / КОЛИЧЕСТВО ПОЛЮСОВ	BATARYA / COIL / WÄRMETAUSCHER / БАТАРЕЯ	TAVA / DRIP TRAY / TROPFWANNE / ПОДДОН	TOPLAM / TOTAL / GESAMT/ВСЕГО	İÇ HACİM / INNENVOLUMEN / ВНУТРЕННИЙ ОБЪЕМ	BAĞLANTILAR / CONNECTIONS / ANSCHLÜSSE / СОЕДИНЕНИЯ: GİRİŞ / INLET / EINTRITT/ ВХОД	BAĞLANTILAR / CONNECTIONS / ANSCHLÜSSE / СОЕДИНЕНИЯ: ÇIKIŞ / OUTLET / AUSTRITT/ ВЫХОД	DRENAJ ÇAPI / DRAIN SIZE / ABLAUFDURCHMESSER / РАЗМЕР ДРЕНАЖНОГО ОТВЕРСТИЯ	BOYUTLAR / DIMENSIONS / ABMESSUNGEN / ГАБАРИТНЫЕ РАЗМЕРЫ: A	B	C	E	E1	E2	F	
		W		m²	m³/h	m			dB(A)/3m	dB	W	A	PCS	mm	V/Ph/Hz		kW			dm³	mm		"	mm							kg
4.2 mm	EB-135AC4-B01	6262	4225	15.7	2726	11.0	27.2	A	50	71	150	0.66	1	350	230/1/50	4	2.04	-	2.04	2.6	Ø12,7	Ø19	R 3/4"	907	520	553	635	-	-	345	31
	EB-135AE4-B01	8318	5672	23.6	2528	10.2	35.6	A+	49	70	154	0.68	1	350	230/1/50	4	2.72	-	2.72	3.9	Ø12,7	Ø22	R 3/4"	907	520	553	635	-	-	345	34
	EB-235AC4-B01	13331	9011	31.5	5452	12.1	29.1	A	53	74	299	1.32	2	350	230/1/50	4	3.90	-	3.90	5.2	Ø15,9	Ø28	R 3/4"	1507	520	553	1235	618	-	345	51
	EB-235AE4-B01	16814	11476	47.2	5057	11.2	36.0	A+	52	73	308	1.36	2	350	230/1/50	4	5.20	-	5.20	7.8	Ø19	Ø28	R 3/4"	1507	520	553	1235	618	-	345	58
	EB-335AC4-B01	18976	12765	47.0	8178	12.7	27.5	A	54	76	448	1.98	3	350	230/1/50	4	5.70	-	5.70	7.3	Ø19	Ø28	R 3/4"	2107	520	553	1835	618	600	345	70
	EB-335AE4-B01	25368	17299	70.8	7585	11.8	36.2	A+	53	75	462	2.03	3	350	230/1/50	4	7.60	-	7.60	11.7	Ø22	Ø35	R 3/4"	2107	520	553	1835	618	600	345	81
	EB-435AC4-B01	26479	17903	62.9	10904	13.2	29.0	A	55	77	597	2.63	4	350	230/1/50	4	7.38	-	7.38	10.4	Ø22	Ø35	R 1 1/2"	2707	520	553	2435	618	600	345	91
	EB-435AE4-B01	32402	21921	94.4	10114	12.3	34.4	A	54	76	616	2.71	4	350	230/1/50	4	9.84	-	9.84	15.7	Ø28	Ø42	R 1 1/2"	2707	520	553	2435	618	600	345	105
	EB-140AC4-B01	8293	5594	19.1	3538	11.9	29.1	A	58	80	186	0.84	1	400	230/1/50	4	2.22	-	2.22	3.1	Ø12,7	Ø19	R 3/4"	957	600	617	685	-	-	395	37
	EB-140AE4-B01	10132	6875	28.8	3267	11.0	34.2	A	58	79	194	0.87	1	400	230/1/50	4	2.96	-	2.96	4.8	Ø12,7	Ø22	R 3/4"	957	600	617	685	-	-	395	42
	EB-240AC4-B01	16348	11004	38.4	7076	13.1	28.6	A	61	83	372	1.68	2	400	230/1/50	4	4.20	-	4.20	6.4	Ø15,9	Ø28	R 3/4"	1607	600	617	1335	668	-	395	62
	EB-240AE4-B01	21176	14409	57.4	6534	12.1	35.9	A+	60	82	388	1.73	2	400	230/1/50	4	5.60	-	5.60	9.2	Ø22	Ø35	R 3/4"	1607	600	617	1335	668	-	395	71
	EB-340AC4-B01	25393	17182	57.5	10614	13.7	29.7	A	63	85	558	2.51	3	400	230/1/50	4	6.15	-	6.15	9.5	Ø22	Ø35	R 3/4"	2257	600	617	1985	668	650	395	88
	EB-340AE4-B01	31372	21264	86.3	9800	12.7	35.3	A+	62	84	582	2.60	3	400	230/1/50	4	8.20	-	8.20	14.3	Ø22	Ø35	R 3/4"	2257	600	617	1985	668	650	395	100
	EB-440AC4-B01	32747	22055	76.7	14152	14.3	28.6	A	63	86	744	3.35	4	400	230/1/50	4	8.10	-	8.10	12.7	Ø22	Ø35	R 1 1/2"	2907	600	617	2635	668	650	395	112
	EB-440AE4-B01	40016	26953	115.1	13067	13.2	33.6	A	63	85	776	3.46	4	400	230/1/50	4	10.80	-	10.80	19.1	Ø28	Ø42	R 1 1/2"	2907	600	617	2635	668	650	395	129
	EB-145AC4-B01	9894	6630	19.2	5231	14.9	13.5	D	53	75	473	2.28	1	450	230/1/50	4	2.22	-	2.22	3.2	Ø12,7	Ø22	R 3/4"	957	600	617	685	-	-	395	42
	EB-145AE4-B01	12648	8544	28.8	4655	13.3	17.1	C	53	75	483	2.33	1	450	230/1/50	4	2.96	-	2.96	4.8	Ø15,9	Ø28	R 3/4"	957	600	617	685	-	-	395	47
	EB-245AC4-B01	19497	13069	38.4	10462	16.4	13.3	D	56	78	946	4.56	2	450	230/1/50	4	4.20	-	4.20	6.4	Ø19	Ø28	R 3/4"	1607	600	617	1335	668	-	395	72
	EB-245AE4-B01	25542	17265	57.5	9310	14.6	17.3	C	56	78	966	4.66	2	450	230/1/50	4	5.60	-	5.60	9.5	Ø22	Ø35	R 3/4"	1607	600	617	1335	668	-	395	80
	EB-345AC4-B01	29265	19620	57.5	15693	17.2	13.4	D	58	80	1419	6.84	3	450	230/1/50	4	6.15	-	6.15	9.5	Ø22	Ø35	R 3/4"	2257	600	617	1985	668	650	395	101
	EB-345AE4-B01	37978	25492	86.3	13964	15.3	17.0	C	58	80	1448	6.98	3	450	230/1/50	4	8.20	-	8.20	14.3	Ø28	Ø42	R 3/4"	2257	600	617	1985	668	650	395	114
	EB-445AC4-B01	38603	25755	76.7	20923	17.9	13.2	D	59	81	1892	9.11	4	450	230/1/50	4	8.10	-	8.10	12.7	Ø22	Ø35	R 1 1/2"	2907	600	617	2635	668	650	395	129
	EB-445AE4-B01	48649	32369	115.1	18619	16.0	16.2	C	59	81	1931	9.31	4	450	230/1/50	4	10.80	-	10.80	19.1	Ø28	Ø42	R 1 1/2"	2907	600	617	2635	668	650	395	146

EB Ø250 6mm

HATVE / FIN SPACING / LAMELLENABSTAND / ШАГ РЕБРА	KARYER MODEL	KAPASİTE / CAPACITY / LEISTUNG R404A / МОЩНОСТЬ		TOPLAM ALAN / TOTAL SURFACE / GESAMTFLÄCHE / ОБЩАЯ ПЛОЩАДЬ	HAVA TARAFI / AIR SIDE / LUFTSEITE / СТОРОНА ВОЗДУХА		ENERJİ / ENERGY / ENERGIE / ЭНЕРГИЯ		SES / SOUND / SCHALLPEGEL / ЗВУК		FAN BİLGİLERİ / FAN DATA / LÜFTERDATEN / ДАННЫЕ ВЕНТИЛЯТОРА						REZİSTANSLAR / DEFROST HEATERS / ABTAUHEIZUNGEN /ТЭНы ОТТАЙКИ			BATARYA BİLGİLERİ / COIL DATA / WÄRMETAUSCHERDATEN / ДАННЫЕ БАТАРЕИ											
		SC2: Te=-8°C ΔT=8°C	SC3: Te=-25°C ΔT=7°C		HAVA DEBİSİ / AIR FLOW / LUFTMENGE / РАСХОД ВОЗДУХА	ATIŞ MESAFESİ / AIR THROW / WURFWEITE / ВОЗДУШНАЯ СТРУЯ	ENERJİ VERİMLİLİĞİ ORANI / ENERGY EFFICIENCY RATIO / ENERGIEEFFIZIENZRATE / КОЛАСС ЭНЕРГОЭФФЕКТИВНОСТИ	ENERJİ VERİMLİLİĞİ SINIFI / ENERGY EFFICIENCY CLASS / ENERGIEEFFIZIENZKLASSE / КОЭФФИЦИЕНТ ЭНЕРГОЭФФЕКТИВНОСТИ	SES BASINÇ SEVİYESİ / SOUND PRESSURE LEVEL / SCHALLDRUCKPEGEL / УРОВЕНЬ ЗВУКОВОГО ДАВЛЕНИЯ	SES SEVİYESİ / SOUND POWER LEVEL / SCHALLEISTUNGSPEGEL / УРОВЕНЬ ЗВУКОВОЙ МОЩНОСТИ	TOPLAM GÜÇ / TOTAL POWER / GESAMTLEISTUNG / ОБЩАЯ МОЩНОСТЬ	TOPLAM AKIM / TOTAL CURRENT / GESAMTSTROMAUFNAHME / ОБЩИЙ ТОК	FAN ADEDİ / NUMBER OF FANS / LÜFTERANZAHL / КОЛИЧЕСТВО ВЕНТИЛЯТОРОВ	FAN ÇAPI / FAN DIAMETER / LÜFTERDURCHMESSER / ДИАМЕТР ВЕНТИЛЯТОРА	MOTOR / МОТОР	KUTUP SAYISI / NUMBER OF POLES / POLANZAHL / КОЛИЧЕСТВО ПОЛЮСОВ	BATARYA / COIL / WÄRMETAUSCHER / БАТАРЕЯ	TAVA / DRIP TRAY / TROPFWANNE / ПОДДОН	TOPLAM / TOTAL / GESAMT/ВСЕГО	İÇ HACİM / INTERNAL VOLUME / INNENVOLUMEN / ВНУТРЕННИЙ ОБЪЕМ	BAĞLANTILAR / CONNECTIONS / ANSCHLÜSSE / СОЕДИНЕНИЯ		DRENAJ ÇAPI / DRAIN SIZE / ABLAUFDURCHMESSER / РАЗМЕР ДРЕНАЖНОГО ОТВЕРСТИЯ	BOYUTLAR / DIMENSIONS / ABMESSUNGEN / ГАБАРИТНЫЕ РАЗМЕРЫ							AĞIRLIK / WEIGHT / GEWICHT / ВЕС
																						GİRİŞ / INLET / EINTRITT / ВХОД	ÇIKIŞ / OUTLET / AUSTRITT / ВЫХОД		A	B	C	E	E1	E2	F	
		W		m²	m³/h	m			dB(A)/3m	dB	W	A	PCS	mm	V/Ph/Hz		kW			dm³	mm		"	mm							kg
6 mm	EB-125AA6-B06	775	592	2.5	880	5.0	44.7	A+	37	59	20	0.09	1	250	230/1/50	4	0.48	0.48	0.96	0.6	Ø9,52	Ø9,52	R 3/4"	727	500	363	455	-	-	345	15
	EB-125AA6-B05	796	612	2.5	918	5.2	11.9	E	37	59	77	0.57	1	250	230/1/50	4	0.48	0.48	0.96	0.6	Ø9,52	Ø9,52	R 3/4"	727	520	363	455	-	-	345	15
	EB-125BA6-B06	879	687	3.0	896	5.1	53.4	A++	37	59	19	0.08	1	250	230/1/50	4	0.57	0.57	1.14	0.7	Ø9,52	Ø9,52	R 3/4"	807	500	363	535	-	-	345	16
	EB-125BA6-B05	900	705	3.0	931	5.3	13.5	D	37	59	77	0.57	1	250	230/1/50	4	0.57	0.57	1.14	0.7	Ø9,52	Ø9,52	R 3/4"	807	520	363	535	-	-	345	16
	EB-125AB6-B06	1035	804	3.7	843	4.8	59.8	A++	37	59	20	0.09	1	250	230/1/50	4	0.48	0.48	0.96	0.8	Ø9,52	Ø12,7	R 3/4"	727	500	363	455	-	-	345	16
	EB-125AB6-B05	1063	824	3.7	888	5.0	15.7	D	37	59	78	0.58	1	250	230/1/50	4	0.48	0.48	0.96	0.8	Ø9,52	Ø12,7	R 3/4"	727	520	363	455	-	-	345	16
	EB-125BB6-B06	1179	919	4.4	871	4.9	68.1	A++	37	59	20	0.09	1	250	230/1/50	4	0.57	0.57	1.14	1.0	Ø9,52	Ø12,7	R 3/4"	807	500	363	535	-	-	345	17
	EB-125BB6-B05	1213	945	4.4	912	5.2	18.2	C	37	59	77	0.57	1	250	230/1/50	4	0.57	0.57	1.14	1.0	Ø9,52	Ø12,7	R 3/4"	807	520	363	535	-	-	345	17
	EB-125AC6-B06	1324	1030	5.0	812	4.6	72.8	A++	37	59	21	0.10	1	250	230/1/50	4	0.96	0.48	1.44	1.1	Ø9,52	Ø12,7	R 3/4"	727	500	363	455	-	-	345	17
	EB-125AC6-B05	1368	1065	5.0	852	4.8	20.3	C	37	59	78	0.58	1	250	230/1/50	4	0.96	0.48	1.44	1.1	Ø9,52	Ø12,7	R 3/4"	727	520	363	455	-	-	345	17
	EB-125BC6-B06	1477	1154	5.9	844	4.8	85.3	A++	37	59	20	0.09	1	250	230/1/50	4	1.14	0.57	1.71	1.4	Ø9,52	Ø12,7	R 3/4"	807	500	363	535	-	-	345	18
	EB-125BC6-B05	1523	1186	5.9	889	5.0	22.5	B	37	59	78	0.58	1	250	230/1/50	4	1.14	0.57	1.71	1.4	Ø9,52	Ø12,7	R 3/4"	807	520	363	535	-	-	345	18
	EB-225AA6-B06	1594	1230	5.0	1760	5.5	47.2	A++	40	62	39	0.17	2	250	230/1/50	4	0.97	0.97	1.94	1.1	Ø9,52	Ø12,7	R 3/4"	1147	500	363	875	438	-	345	23
	EB-225AA6-B05	1637	1270	5.0	1835	5.7	12.3	D	40	62	154	1.14	2	250	230/1/50	4	0.97	0.97	1.94	1.1	Ø9,52	Ø12,7	R 3/4"	1147	520	363	875	438	-	345	23
	EB-225BA6-B06	1764	1387	5.9	1792	5.6	53.6	A++	40	62	38	0.16	2	250	230/1/50	4	1.07	1.07	2.14	1.4	Ø9,52	Ø12,7	R 3/4"	1307	500	363	1035	518	-	345	25
	EB-225BA6-B05	1808	1425	5.9	1862	5.8	13.6	D	40	62	153	1.14	2	250	230/1/50	4	1.07	1.07	2.14	1.4	Ø9,52	Ø12,7	R 3/4"	1307	520	363	1035	518	-	345	25
	EB-225AB6-B06	2218	1718	7.5	1687	5.3	64.0	A++	40	62	40	0.18	2	250	230/1/50	4	0.97	0.97	1.94	1.7	Ø9,52	Ø15,9	R 3/4"	1147	500	363	875	438	-	345	24
	EB-225AB6-B05	2293	1772	7.5	1776	5.5	17.1	C	40	62	155	1.15	2	250	230/1/50	4	0.97	0.97	1.94	1.7	Ø9,52	Ø15,9	R 3/4"	1147	520	363	875	438	-	345	24
	EB-225BB6-B06	2560	2019	8.9	1742	5.4	75.8	A++	40	62	39	0.17	2	250	230/1/50	4	1.07	1.07	2.14	2.0	Ø9,52	Ø15,9	R 3/4"	1307	500	363	1035	518	-	345	26
	EB-225BB6-B05	2643	2094	8.9	1823	5.7	19.8	C	40	62	154	1.14	2	250	230/1/50	4	1.07	1.07	2.14	2.0	Ø9,52	Ø15,9	R 3/4"	1307	520	363	1035	518	-	345	26
	EB-225AC6-B06	2695	2105	10.0	1623	5.1	74.1	A++	40	62	42	0.20	2	250	230/1/50	4	1.94	0.97	2.91	2.3	Ø9,52	Ø19	R 3/4"	1147	500	363	875	438	-	345	26
	EB-225AC6-B05	2786	2177	10.0	1704	5.3	20.6	C	40	62	156	1.15	2	250	230/1/50	4	1.94	0.97	2.91	2.3	Ø9,52	Ø19	R 3/4"	1147	520	363	875	438	-	345	26
	EB-225BC6-B06	3080	2420	11.9	1688	5.3	88.9	A++	40	62	40	0.18	2	250	230/1/50	4	2.14	1.07	3.21	2.7	Ø9,52	Ø19	R 3/4"	1307	500	363	1035	518	-	345	28
	EB-225BC6-B05	3188	2510	11.9	1778	5.5	23.7	B	40	62	155	1.15	2	250	230/1/50	4	2.14	1.07	3.21	2.7	Ø9,52	Ø19	R 3/4"	1307	520	363	1035	518	-	345	28
	EB-325AA6-B06	2348	1805	7.4	2640	5.7	46.7	A++	42	64	58	0.25	3	250	230/1/50	4	1.40	1.40	2.80	1.5	Ø9,52	Ø15,9	R 3/4"	1567	500	363	1295	438	420	345	30
	EB-325AA6-B05	2411	1865	7.4	2753	6.0	12.1	D	42	64	230	1.71	3	250	230/1/50	4	1.40	1.40	2.80	1.5	Ø9,52	Ø15,9	R 3/4"	1567	520	363	1295	438	420	345	30
	EB-325BA6-B06	2575	2020	8.8	2688	5.8	53.1	A++	42	64	56	0.24	3	250	230/1/50	4	1.61	1.61	3.22	1.8	Ø9,52	Ø15,9	R 3/4"	1807	500	363	1535	518	500	345	33
	EB-325BA6-B05	2635	2075	8.8	2793	6.1	13.3	D	42	64	229	1.70	3	250	230/1/50	4	1.61	1.61	3.22	1.8	Ø9,52	Ø15,9	R 3/4"	1807	520	363	1535	518	500	345	33
	EB-325AB6-B06	3430	2671	11.2	2530	5.5	66.0	A++	42	64	60	0.27	3	250	230/1/50	4	1.40	1.40	2.80	2.6	Ø9,52	Ø19	R 3/4"	1567	500	363	1295	438	420	345	33
	EB-325AB6-B05	3538	2747	11.2	2664	5.8	17.6	C	42	64	232	1.72	3	250	230/1/50	4	1.40	1.40	2.80	2.6	Ø9,52	Ø19	R 3/4"	1567	520	363	1295	438	420	345	33
	EB-325BB6-B06	3814	2976	13.3	2613	5.7	74.6	A++	42	64	59	0.26	3	250	230/1/50	4	1.61	1.61	3.22	3.1	Ø9,52	Ø19	R 3/4"	1807	500	363	1535	518	500	345	36
	EB-325BB6-B05	3935	3084	13.3	2735	5.9	19.7	C	42	64	231	1.71	3	250	230/1/50	4	1.61	1.61	3.22	3.1	Ø9,52	Ø19	R 3/4"	1807	520	363	1535	518	500	345	36
	EB-325AC6-B06	4260	3361	14.9	2435	5.3	78.1	A++	42	64	63	0.30	3	250	230/1/50	4	2.80	1.40	4.20	3.4	Ø9,52	Ø19	R 3/4"	1567	500	363	1295	438	420	345	35
	EB-325AC6-B05	4406	3495	14.9	2557	5.5	21.7	B	42	64	234	1.73	3	250	230/1/50	4	2.80	1.40	4.20	3.4	Ø9,52	Ø19	R 3/4"	1567	520	363	1295	438	420	345	35
	EB-325BC6-B06	4576	3640	17.8	2533	5.5	88.1	A++	42	64	60	0.27	3	250	230/1/50	4	3.22	1.61	4.83	4.1	Ø12,7	Ø19	R 3/4"	1807	500	363	1535	518	500	345	38
	EB-325BC6-B05	4727	3766	17.8	2667	5.8	23.5	B	42	64	232	1.72	3	250	230/1/50	4	3.22	1.61	4.83	4.1	Ø12,7	Ø19	R 3/4"	1807	520	363	1535	518	500	345	38
	EB-425AA6-B06	3266	2582	9.8	3520	6.0	49.0	A++	43	65	77	0.33	4	250	230/1/50	4	1.76	1.76	3.52	2.1	Ø9,52	Ø15,9	R 3/4"	1987	500	363	1715	438	420	345	37
	EB-425AA6-B05	3341	2641	9.8	3670	6.2	12.6	D	43	65	307	2.28	4	250	230/1/50	4	1.76	1.76	3.52	2.1	Ø9,52	Ø15,9	R 3/4"	1987	520	363	1715	438	420	345	37
	EB-425BA6-B06	3743	2900	11.9	3585	6.1	57.6	A++	43	65	75	0.32	4	250	230/1/50	4	2.15	2.15	4.30	2.7	Ø9,52	Ø19	R 3/4"	2307	500	363	2035	518	500	345	42
	EB-425BA6-B05	3834	2969	11.9	3725	6.3	14.5	D	43	65	305	2.27	4	250	230/1/50	4	2.15	2.15	4.30	2.7	Ø9,52	Ø19	R 3/4"	2307	520	363	2035	518	500	345	42
	EB-425AB6-B06	4548	3606	14.9	3374	5.7	65.6	A++	43	65	80	0.36	4	250	230/1/50	4	1.76	1.76	3.52	3.4	Ø12,7	Ø19	R 3/4"	1987	500	363	1715	438	420	345	41
	EB-425AB6-B05	4702	3740	14.9	3553	6.0	17.6	C	43	65	309	2.29	4	250	230/1/50	4	1.76	1.76	3.52	3.4	Ø12,7	Ø19	R 3/4"	1987	520	363	1715	438	420	345	41
	EB-425BB6-B06	5017	3985	17.8	3484	5.9	74.3	A++	43	65	78	0.34	4	250	230/1/50	4	2.15	2.15	4.30	4.1	Ø12,7	Ø19	R 3/4"	2307	500	363	2035	518	500	345	45
	EB-425BB6-B05	5156	4095	17.8	3646	6.2	19.4	C	43	65	307	2.28	4	250	230/1/50	4	2.15	2.15	4.30	4.1	Ø12,7	Ø19	R 3/4"	2307	520	363	2035	518	500	345	45
	EB-425AC6-B06	5430	4308	19.7	3246	5.5	75.5	A++	43	65	83	0.39	4	250	230/1/50	4	3.52	1.76	5.28	4.1	Ø12,7	Ø22	R 3/4"	1987	500	363	1715	438	420	345	43
	EB-425AC6-B05	5622	4486	19.7	3409	5.8	20.8	C	43	65	312	2.30	4	250	230/1/50	4	3.52	1.76	5.28	4.1	Ø12,7	Ø22	R 3/4"	1987	520	363	1715	438	420	345	43
	EB-425BC6-B06	6105	4864	23.5	3377	5.7	88.1	A++	43	65	80	0.36	4	250	230/1/50	4	4.30	2.15	6.45	4.9	Ø12,7	Ø22	R 3/4"	2307	500	363	2035	518	500	345	48
	EB-425BC6-B05	6297	5006	23.5	3556	6.0	23.5	B	43	65	309	2.29	4	250	230/1/50	4	4.30	2.15	6.45	4.9	Ø12,7	Ø22	R 3/4"	2307	520	363	2035	518	500	345	48

EB Ø300 6mm

HATVE / FIN SPACING / LAMELLENABSTAND / ШАГ РЕБРА	KARYER MODEL	KAPASİTE / CAPACITY / LEISTUNG R404A / МОЩНОСТЬ		TOPLAM ALAN / TOTAL SURFACE / GESAMTFLÄCHE / ОБЩАЯ ПЛОЩАДЬ	HAVA TARAFI / AIR SIDE / LUFTSEITE / СТОРОНА ВОЗДУХА		ENERJİ / ENERGY / ENERGIE / ЭНЕРГИЯ		SES / SOUND / SCHALLPEGEL / ЗВУК		FAN BİLGİLERİ / FAN DATA / LÜFTERDATEN / ДАННЫЕ ВЕНТИЛЯТОРА						REZİSTANSLAR / DEFROST HEATERS / ABTAUHEIZUNGEN /ТЭНы ОТТАЙКИ			BATARYA BİLGİLERİ / COIL DATA / WÄRMETAUSCHERDATEN / ДАННЫЕ БАТАРЕИ											
		SC2: Te=-8°C ΔT=8°C	SC3: Te=-25°C ΔT=7°C		HAVA DEBİSİ / AIR FLOW / LUFTMENGE / РАСХОД ВОЗДУХА	ATIŞ MESAFESİ / AIR THROW / WURFWEITE / ВОЗДУШНАЯ СТРУЯ	ENERJİ VERİMLİLİĞİ ORANI / ENERGY EFFICIENCY RATIO / ENERGIEEFFIZIENZRATE / КОЛАСС ЭНЕРГОЭФФЕКТИВНОСТИ	ENERJİ VERİMLİLİĞİ SINIFI / ENERGY EFFICIENCY CLASS / ENERGIEEFFIZIENZKLASSE / КОЭФФИЦИЕНТ ЭНЕРГОЭФФЕКТИВНОСТИ	SES BASINÇ SEVİYESİ / SOUND PRESSURE LEVEL / SCHALLDRUCKPEGEL / УРОВЕНЬ ЗВУКОВОГО ДАВЛЕНИЯ	SES SEVİYESİ / SOUND POWER LEVEL / SCHALLLEISTUNGSPEGEL / УРОВЕНЬ ЗВУКОВОЙ МОЩНОСТИ	TOPLAM GÜÇ / TOTAL POWER / GESAMTLEISTUNG / ОБЩАЯ МОЩНОСТЬ	TOPLAM AKIM / TOTAL CURRENT / GESAMTSTROMAUFNAHME / ОБЩИЙ ТОК	FAN ADEDİ / NUMBER OF FANS / LÜFTERANZAHL / КОЛИЧЕСТВО ВЕНТИЛЯТОРОВ	FAN ÇAPI / FAN DIAMETER / LÜFTERDURCHMESSER / ДИАМЕТР ВЕНТИЛЯТОРА	MOTOR / МОТОР	KUTUP SAYISI / NUMBER OF POLES / POLANZAHL / КОЛИЧЕСТВО ПОЛЮСОВ	BATARYA / COIL / WÄRMETAUSCHER / БАТАРЕЯ	TAVA / DRIP TRAY / TROPFWANNE / ПОДДОН	TOPLAM / TOTAL / GESAMT/ВСЕГО	İÇ HACİM / INTERNAL VOLUME / INNENVOLUMEN / ВНУТРЕННИЙ ОБЪЕМ	BAĞLANTILAR / CONNECTIONS / ANSCHLÜSSE / СОЕДИНЕНИЯ		DRENAJ ÇAPI / DRAIN SIZE / ABLAUFDURCHMESSER / РАЗМЕР ДРЕНАЖНОГО ОТВЕРСТИЯ	BOYUTLAR / DIMENSIONS / ABMESSUNGEN / ГАБАРИТНЫЕ РАЗМЕРЫ							AĞIRLIK / WEIGHT / GEWICHT / ВЕС
																						GİRİŞ / INLET / EINTRITT / ВХОД	ÇIKIŞ / OUTLET / AUSTRITT/ ВЫХОД		A	B	C	E	E1	E2	F	
		W		m²	m³/h	m			dB(A)/3m	dB	W	A	PCS	mm	V/Ph/Hz		kW			dm³	mm		"	mm							kg
6 mm	EB-130AB6-B05	1440	1099	4.5	1316	6.2	14.8	D	41	62	112	0.78	1	300	230/1/50	4	0.48	0.48	0.96	1.0	Ø9,52	Ø12,7	R 3/4"	727	520	426	455	-	-	345	18
	EB-130AB6-B01	1553	1185	4.5	1462	6.9	27.6	B	43	65	65	0.29	1	300	230/1/50	4	0.48	0.48	0.96	1.0	Ø9,52	Ø12,7	R 3/4"	727	520	426	455	-	-	345	19
	EB-130BB6-B05	1632	1264	5.3	1377	6.5	17.0	C	41	62	111	0.77	1	300	230/1/50	4	0.57	0.57	1.14	1.2	Ø9,52	Ø12,7	R 3/4"	832	520	426	560	-	-	345	19
	EB-130BB6-B01	1745	1363	5.3	1527	7.2	31.5	A	44	65	64	0.29	1	300	230/1/50	4	0.57	0.57	1.14	1.2	Ø9,52	Ø12,7	R 3/4"	832	520	426	560	-	-	345	20
	EB-130AC6-B05	1843	1443	6.0	1239	5.8	18.8	C	41	62	113	0.78	1	300	230/1/50	4	0.96	0.48	1.44	1.4	Ø9,52	Ø12,7	R 3/4"	727	520	426	455	-	-	345	19
	EB-130AC6-B01	1916	1506	6.0	1387	6.5	33.5	A	43	64	66	0.29	1	300	230/1/50	4	0.96	0.48	1.44	1.4	Ø9,52	Ø12,7	R 3/4"	727	520	426	455	-	-	345	20
	EB-130BC6-B05	2034	1580	7.1	1318	6.2	21.0	B	41	62	112	0.78	1	300	230/1/50	4	1.14	0.57	1.71	1.6	Ø9,52	Ø15,9	R 3/4"	832	520	426	560	-	-	345	20
	EB-130BC6-B01	2174	1682	7.1	1464	6.9	38.6	A+	43	65	65	0.29	1	300	230/1/50	4	1.14	0.57	1.71	1.6	Ø9,52	Ø15,9	R 3/4"	832	520	426	560	-	-	345	21
	EB-130AE6-B05	2286	1776	9.0	1104	5.2	23.0	B	41	62	115	0.79	1	300	230/1/50	4	0.96	0.48	1.44	2.1	Ø9,52	Ø15,9	R 3/4"	727	520	426	455	-	-	345	20
	EB-130AE6-B01	2524	1979	9.0	1259	5.9	43.5	A+	43	64	67	0.29	1	300	230/1/50	4	0.96	0.48	1.44	2.1	Ø9,52	Ø15,9	R 3/4"	727	520	426	455	-	-	345	21
	EB-130BE6-B05	2659	2099	10.7	1204	5.7	27.2	A	41	62	113	0.78	1	300	230/1/50	4	1.14	0.57	1.71	2.4	Ø9,52	Ø19	R 3/4"	832	520	426	560	-	-	345	23
	EB-130BE6-B01	2890	2273	10.7	1353	6.4	50.6	A++	43	64	66	0.29	1	300	230/1/50	4	1.14	0.57	1.71	2.4	Ø9,52	Ø19	R 3/4"	832	520	426	560	-	-	345	24
	EB-230AB6-B05	2888	2284	9.0	2632	6.8	15.0	D	44	65	223	1.56	2	300	230/1/50	4	0.97	0.97	1.94	2.1	Ø9,52	Ø15,9	R 3/4"	1147	520	426	875	438	-	345	27
	EB-230AB6-B01	3062	2416	9.0	2924	7.6	27.4	A	46	68	129	0.58	2	300	230/1/50	4	0.97	0.97	1.94	2.1	Ø9,52	Ø15,9	R 3/4"	1147	520	426	875	438	-	345	29
	EB-230BB6-B05	3213	2483	10.5	2754	7.1	16.8	C	44	65	221	1.54	2	300	230/1/50	4	1.07	1.07	2.14	2.2	Ø9,52	Ø19	R 3/4"	1357	520	426	1085	543	-	345	30
	EB-230BB6-B01	3433	2681	10.5	3055	7.9	31.2	A	47	68	127	0.57	2	300	230/1/50	4	1.07	1.07	2.14	2.2	Ø9,52	Ø19	R 3/4"	1357	520	426	1085	543	-	345	32
	EB-230AC6-B05	3732	2946	11.9	2478	6.4	19.1	C	43	65	226	1.56	2	300	230/1/50	4	1.94	0.97	2.91	2.7	Ø12,7	Ø19	R 3/4"	1147	520	426	875	438	-	345	29
	EB-230AC6-B01	3981	3151	11.9	2774	7.2	35.1	A+	46	67	131	0.58	2	300	230/1/50	4	1.94	0.97	2.91	2.7	Ø12,7	Ø19	R 3/4"	1147	520	426	875	438	-	345	31
	EB-230BC6-B05	4106	3200	14.2	2635	6.8	21.3	B	43	65	223	1.56	2	300	230/1/50	4	2.14	1.07	3.21	3.3	Ø12,7	Ø22	R 3/4"	1357	520	426	1085	543	-	345	33
	EB-230BC6-B01	4390	3408	14.2	2927	7.6	39.3	A+	46	68	129	0.58	2	300	230/1/50	4	2.14	1.07	3.21	3.3	Ø12,7	Ø22	R 3/4"	1357	520	426	1085	543	-	345	35
	EB-230AE6-B05	4789	3790	17.9	2207	5.7	24.1	B	43	65	229	1.57	2	300	230/1/50	4	1.94	0.97	2.91	4.0	Ø12,7	Ø19	R 3/4"	1147	520	426	875	438	-	345	32
	EB-230AE6-B01	5225	4133	17.9	2519	6.5	45.4	A++	46	67	133	0.58	2	300	230/1/50	4	1.94	0.97	2.91	4.0	Ø12,7	Ø19	R 3/4"	1147	520	426	875	438	-	345	34
	EB-230BE6-B05	5405	4290	21.3	2407	6.2	27.6	A	43	65	226	1.56	2	300	230/1/50	4	2.14	1.07	3.21	4.9	Ø12,7	Ø22	R 3/4"	1357	520	426	1085	543	-	345	37
	EB-230BE6-B01	5879	4677	21.3	2705	7.0	51.8	A++	46	67	131	0.58	2	300	230/1/50	4	2.14	1.07	3.21	4.9	Ø12,7	Ø22	R 3/4"	1357	520	426	1085	543	-	345	39
	EB-330AB6-B05	4471	3431	13.4	3948	7.1	15.5	D	45	67	334	2.33	3	300	230/1/50	4	1.40	1.40	2.80	3.1	Ø12,7	Ø22	R 3/4"	1567	520	426	1295	438	420	345	37
	EB-330AB6-B01	4845	3751	13.4	4386	7.9	29.0	A	48	70	193	0.86	3	300	230/1/50	4	1.40	1.40	2.80	3.1	Ø12,7	Ø22	R 3/4"	1567	520	426	1295	438	420	345	40
	EB-330BB6-B05	5083	3986	16.0	4131	7.5	17.7	C	45	67	331	2.31	3	300	230/1/50	4	1.61	1.61	3.22	3.7	Ø12,7	Ø22	R 3/4"	1882	520	426	1610	543	525	345	42
	EB-330BB6-B01	5435	4301	16.0	4582	8.3	32.9	A	48	70	191	0.85	3	300	230/1/50	4	1.61	1.61	3.22	3.7	Ø12,7	Ø22	R 3/4"	1882	520	426	1610	543	525	345	45
	EB-330AC6-B05	5559	4396	17.9	3716	6.7	19.0	C	45	67	338	2.34	3	300	230/1/50	4	2.80	1.40	4.20	4.1	Ø12,7	Ø22	R 3/4"	1567	520	426	1295	438	420	345	39
	EB-330AC6-B01	5929	4705	17.9	4160	7.5	34.9	A	48	69	196	0.87	3	300	230/1/50	4	2.80	1.40	4.20	4.1	Ø12,7	Ø22	R 3/4"	1567	520	426	1295	438	420	345	42
	EB-330BC6-B05	6267	4892	21.3	3953	7.1	21.7	B	45	67	334	2.33	3	300	230/1/50	4	3.22	1.61	4.83	4.9	Ø12,7	Ø28	R 3/4"	1882	520	426	1610	543	525	345	45
	EB-330BC6-B01	6720	5290	21.3	4391	7.9	40.2	A+	48	70	193	0.86	3	300	230/1/50	4	3.22	1.61	4.83	4.9	Ø12,7	Ø28	R 3/4"	1882	520	426	1610	543	525	345	48
	EB-330AE6-B05	7383	5834	26.9	3311	6.0	24.9	B	45	67	343	2.35	3	300	230/1/50	4	2.80	1.40	4.20	6.2	Ø12,7	Ø28	R 3/4"	1567	520	426	1295	438	420	345	44
	EB-330BE6-B05	8119	6459	32.0	3611	6.5	27.7	A	45	67	339	2.34	3	300	230/1/50	4	2.80	1.40	4.20	7.3	Ø15,9	Ø28	R 3/4"	1882	520	426	1610	543	525	345	51
	EB-330AE6-B01	8164	6517	26.9	3778	6.8	47.1	A++	48	69	200	0.87	3	300	230/1/50	4	3.22	1.61	4.83	6.2	Ø12,7	Ø28	R 3/4"	1567	520	426	1295	438	420	345	47
	EB-330BE6-B01	8830	7041	32.0	4057	7.3	51.8	A++	48	69	197	0.87	3	300	230/1/50	4	3.22	1.61	4.83	7.3	Ø15,9	Ø28	R 3/4"	1882	520	426	1610	543	525	345	54
	EB-430AB6-B05	6210	4918	17.9	5265	7.4	16.1	C	46	68	446	3.11	4	300	230/1/50	4	1.76	1.76	3.52	4.1	Ø12,7	Ø22	R 3/4"	1987	520	426	1715	438	420	345	46
	EB-430AB6-B01	6456	5104	17.9	5847	8.3	29.0	A	49	71	257	1.15	4	300	230/1/50	4	1.76	1.76	3.52	4.1	Ø12,7	Ø22	R 3/4"	1987	520	426	1715	438	420	345	50
	EB-430BB6-B05	6962	5394	21.3	5508	7.8	18.2	C	46	68	441	3.08	4	300	230/1/50	4	2.15	2.15	4.30	4.9	Ø12,7	Ø28	R 3/4"	2407	520	426	2135	543	525	345	53
	EB-430BB6-B01	7203	5597	21.3	6110	8.6	32.7	A	49	71	254	1.13	4	300	230/1/50	4	2.15	2.15	4.30	4.9	Ø12,7	Ø28	R 3/4"	2407	520	426	2135	543	525	345	57
	EB-430AC6-B05	7416	5872	23.9	4955	7.0	19.0	C	46	68	451	3.12	4	300	230/1/50	4	3.52	1.76	5.28	5.5	Ø15,9	Ø28	R 3/4"	1987	520	426	1715	438	420	345	49
	EB-430AC6-B01	7911	6286	23.9	5547	7.8	35.0	A+	48	70	261	1.16	4	300	230/1/50	4	3.52	1.76	5.28	5.5	Ø15,9	Ø28	R 3/4"	1987	520	426	1715	438	420	345	54
	EB-430BC6-B05	8220	6417	28.4	5271	7.5	21.3	B	46	68	446	3.11	4	300	230/1/50	4	4.30	2.15	6.45	6.5	Ø15,9	Ø28	R 3/4"	2407	520	426	2135	543	525	345	57
	EB-430BC6-B01	8789	6835	28.4	5854	8.3	39.5	A+	49	71	257	1.15	4	300	230/1/50	4	4.30	2.15	6.45	6.5	Ø15,9	Ø28	R 3/4"	2407	520	426	2135	543	525	345	61
	EB-430AE6-B05	9850	7792	35.8	4415	6.2	24.9	B	46	68	457	3.13	4	300	230/1/50	4	3.52	1.76	5.28	8.2	Ø19	Ø28	R 3/4"	1987	520	426	1715	438	420	345	56
	EB-430BE6-B05	10833	8629	42.7	4815	6.8	27.7	A	46	68	452	3.12	4	300	230/1/50	4	3.52	1.76	5.28	9.8	Ø19	Ø28	R 3/4"	2407	520	426	2135	543	525	345	65
	EB-430AE6-B01	10893	8706	35.8	5038	7.1	47.3	A++	48	70	266	1.16	4	300	230/1/50	4	4.30	2.15	6.45	8.2	Ø19	Ø28	R 3/4"	1987	520	426	1715	438	420	345	61
	EB-430BE6-B01	11782	9406	42.7	5410	7.7	51.9	A++	48	70	262	1.16	4	300	230/1/50	4	4.30	2.15	6.45	9.8	Ø19	Ø28	R 3/4"	2407	520	426	2135	543	525	345	69

EB Ø350-Ø400-Ø450 6mm

HATVE / FIN SPACING / LAMELLENABSTAND / ШАГ РЕБРА	KARYER MODEL	KAPASİTE / CAPACITY / LEISTUNG R404A / МОЩНОСТЬ		TOPLAM ALAN / TOTAL SURFACE / GESAMTFLÄCHE / ОБЩАЯ ПЛОЩАДЬ	HAVA TARAFI / AIR SIDE / LUFTSEITE / СТОРОНА ВОЗДУХА		ENERJİ / ENERGY / ENERGIE / ЭНЕРГИЯ		SES / SOUND / SCHALLPEGEL / ЗВУК		FAN BİLGİLERİ / FAN DATA / LÜFTERDATEN / ДАННЫЕ ВЕНТИЛЯТОРА						REZİSTANSLAR / DEFROST HEATERS / ABTAUHEIZUNGEN /ТЭНы ОТТАЙКИ			BATARYA BİLGİLERİ / COIL DATA / WÄRMETAUSCHERDATEN / ДАННЫЕ БАТАРЕИ											
		SC2: Te=-8°C ΔT=8°C	SC3: Te=-25°C ΔT=7°C		HAVA DEBİSİ / AIR FLOW / LUFTMENGE / РАСХОД ВОЗДУХА	ATIŞ MESAFESİ / AIR THROW / WURFWEITE / ВОЗДУШНАЯ СТРУЯ	ENERJİ VERİMLİLİĞİ ORANI / ENERGY EFFICIENCY RATIO / ENERGIEEFFIZIENZRATE / КОЭФФИЦИЕНТ ЭНЕРГОЭФФЕКТИВНОСТИ	ENERJİ VERİMLİLİĞİ SINIFI / ENERGY EFFICIENCY CLASS / ENERGIEEFFIZIENZKLASSE / КЛАСС ЭНЕРГОЭФФЕКТИВНОСТИ	SES BASINÇ SEVİYESİ / SOUND PRESSURE LEVEL / SCHALLDRUCKPEGEL / УРОВЕНЬ ЗВУКОВОГО ДАВЛЕНИЯ	SES SEVİYESİ / SOUND POWER LEVEL / SCHALLEISTUNGSPEGEL / УРОВЕНЬ ЗВУКОВОЙ МОЩНОСТИ	TOPLAM GÜÇ / TOTAL POWER / GESAMTLEISTUNG / ОБЩАЯ МОЩНОСТЬ	TOPLAM AKIM / TOTAL CURRENT / GESAMTSTROMAUFNAHME / ОБЩИЙ ТОК	FAN ADEDİ / NUMBER OF FANS / LÜFTERANZAHL / КОЛИЧЕСТВО ВЕНТИЛЯТОРОВ	FAN ÇAPI / FAN DIAMETER / LÜFTERDURCHMESSER / ДИАМЕТР ВЕНТИЛЯТОРА	MOTOR / МОТОР	KUTUP SAYISI / NUMBER OF POLES / POLANZAHL / КОЛИЧЕСТВО ПОЛЮСОВ	BATARYA / COIL / WÄRMETAUSCHER / БАТАРЕЯ	TAVA / DRIP TRAY / TROPFWANNE / ПОДДОН	TOPLAM / TOTAL / GESAMT/ВСЕГО	İÇ HACİM / INNERVOLUMEN / ВНУТРЕННИЙ ОБЪЕМ	BAĞLANTILAR / CONNECTIONS / ANSCHLÜSSE / СОЕДИНЕНИЯ		DRENAJ ÇAPI / DRAIN SIZE / ABLAUFDURCHMESSER / РАЗМЕР ДРЕНАЖНОГО ОТВЕРСТИЯ	BOYUTLAR / DIMENSIONS / ABMESSUNGEN / ГАБАРИТНЫЕ РАЗМЕРЫ							AĞIRLIK / GEWICHT / ВЕС
																						GİRİŞ / INLET / EINTRITT/ ВХОД	ÇIKIŞ / OUTLET / AUSTRITT/ ВЫХОД		A	B	C	E	E1	E2	F	
		W		m²	m³/h	m			dB(A)/3m	dB	W	A	PCS	mm	V/Ph/Hz		kW			dm³	mm		"	mm							kg
6 mm	EB-135AC6-B01	3861	3063	11.4	2802	11.3	30.1	A	50	72	148	0.65	1	350	230/1/50	4	2.04	0.68	2.72	2.6	Ø12,7	Ø19	R 3/4"	907	520	553	635	-	-	345	31
	EB-135AE6-B01	4979	3917	17.1	2620	10.6	37.8	A+	49	71	152	0.67	1	350	230/1/50	4	2.72	0.68	3.40	3.9	Ø12,7	Ø22	R 3/4"	907	520	553	635	-	-	345	34
	EB-235AC6-B01	7742	6170	22.8	5605	12.5	30.3	A	53	75	295	1.30	2	350	230/1/50	4	3.90	1.30	5.20	5.2	Ø15,9	Ø28	R 3/4"	1507	520	553	1235	618	-	345	51
	EB-235AE6-B01	10318	8196	34.1	5240	11.6	39.2	A+	52	74	304	1.34	2	350	230/1/50	4	5.20	1.30	6.50	7.8	Ø15,9	Ø28	R 3/4"	1507	520	553	1235	618	-	345	58
	EB-335AC6-B01	11300	8931	33.9	8407	13.0	29.5	A	55	77	443	1.95	3	350	230/1/50	4	5.70	1.90	7.60	7.3	Ø19	Ø28	R 3/4"	2107	520	553	1835	618	600	345	71
	EB-335AE6-B01	15395	12324	51.2	7860	12.2	39.0	A+	54	76	456	2.01	3	350	230/1/50	4	7.60	1.90	9.50	11.7	Ø19	Ø35	R 3/4"	2107	520	553	1835	618	600	345	82
	EB-435AC6-B01	15506	12386	45.5	11209	13.6	30.3	A	55	78	590	2.60	4	350	230/1/50	4	7.38	2.46	9.84	10.4	Ø19	Ø35	R 1 1/2"	2707	520	553	2435	618	600	345	92
	EB-435AE6-B01	19553	15345	68.3	10480	12.7	37.2	A+	54	77	607	2.67	4	350	230/1/50	4	9.84	2.46	12.30	15.7	Ø28	Ø42	R 1 1/2"	2707	520	553	2435	618	600	345	106
	EB-140AC6-B01	4802	3818	13.8	3634	12.2	30.1	A	58	80	184	0.83	1	400	230/1/50	4	2.22	0.74	2.96	3.1	Ø12,7	Ø19	R 3/4"	957	600	617	685	-	-	395	37
	EB-140AE6-B01	6167	4817	20.8	3394	11.4	37.3	A+	58	79	191	0.86	1	400	230/1/50	4	2.96	0.74	3.70	4.8	Ø12,7	Ø28	R 3/4"	957	600	617	685	-	-	395	42
	EB-240AC6-B01	9805	7760	27.7	7268	13.5	30.8	A	61	83	367	1.65	2	400	230/1/50	4	4.20	1.40	5.60	6.4	Ø15,9	Ø28	R 3/4"	1607	600	617	1335	668	-	395	62
	EB-240AE6-B01	12812	10228	41.4	6788	12.6	38.8	A+	61	82	381	1.71	2	400	230/1/50	4	5.60	1.40	7.00	9.2	Ø22	Ø35	R 3/4"	1607	600	617	1335	668	-	395	70
	EB-340AC6-B01	15073	11847	41.6	10902	14.1	31.6	A	63	85	550	2.47	3	400	230/1/50	4	6.15	2.05	8.20	9.5	Ø19	Ø35	R 3/4"	2257	600	617	1985	668	650	395	88
	EB-340AE6-B01	19649	15593	62.4	10183	13.1	39.7	A+	62	84	571	2.56	3	400	230/1/50	4	8.20	2.05	10.25	14.3	Ø22	Ø35	R 3/4"	2257	600	617	1985	668	650	395	99
	EB-440AC6-B01	19475	15460	55.5	14536	14.7	30.7	A	64	86	733	3.30	4	400	230/1/50	4	8.10	2.70	10.80	12.7	Ø22	Ø35	R 1 1/2"	2907	600	617	2635	668	650	395	112
	EB-440AE6-B01	24318	18875	83.2	13577	13.7	36.9	A+	63	85	761	3.41	4	400	230/1/50	4	10.80	2.70	13.50	19.1	Ø28	Ø42	R 1 1/2"	2907	600	617	2635	668	650	395	128
	EB-145AC6-B01	5710	4524	13.9	5456	15.6	14.0	D	53	75	471	2.27	1	450	230/1/50	4	2.22	0.74	2.96	3.2	Ø12,7	Ø22	R 3/4"	957	600	617	685	-	-	395	46
	EB-145AE6-B01	7436	5769	20.8	4927	14.1	18.0	C	53	75	477	2.30	1	450	230/1/50	4	2.96	0.74	3.70	4.8	Ø12,7	Ø28	R 3/4"	957	600	617	685	-	-	395	46
	EB-245AC6-B01	11828	9418	27.7	10911	17.2	14.5	D	56	78	942	4.53	2	450	230/1/50	4	4.20	1.40	5.60	6.4	Ø15,9	Ø28	R 3/4"	1607	600	617	1335	668	-	395	71
	EB-245AE6-B01	14904	11603	41.6	9854	15.5	18.0	C	56	78	954	4.60	2	450	230/1/50	4	5.60	1.40	7.00	9.5	Ø19	Ø35	R 3/4"	1607	600	617	1335	668	-	395	80
	EB-345AC6-B01	19197	15280	41.6	16367	17.9	15.7	D	58	80	1412	6.80	3	450	230/1/50	4	6.15	2.05	8.20	9.5	Ø22	Ø35	R 3/4"	2257	600	617	1985	668	650	395	100
	EB-345AE6-B01	22721	17790	62.4	14781	16.2	18.3	C	58	80	1430	6.90	3	450	230/1/50	4	8.20	2.05	10.25	14.3	Ø28	Ø42	R 3/4"	2257	600	617	1985	668	650	395	113
	EB-445AC6-B01	22177	17430	55.5	21822	18.7	13.6	D	59	81	1883	9.06	4	450	230/1/50	4	8.10	2.70	10.80	12.7	Ø22	Ø35	R 1 1/2"	2907	600	617	2635	668	650	395	129
	EB-445AE6-B01	29131	22246	83.2	19708	16.9	17.6	C	59	81	1907	9.19	4	450	230/1/50	4	10.80	2.70	13.50	19.1	Ø28	Ø42	R 1 1/2"	2907	600	617	2635	668	650	395	145

ED

Çift Üflemeli Soğuk Oda Evaporatörleri

Uygulama
ED model soğuk oda evaporatörlerimiz 2,00 - 105,00 kW kapasite aralığını içermekte olup, ticari ve endüstriyel tip soğuk oda uygulamaları ve hazırlık odalarında kullanılan tavan tipi çift üflemeli evaporatörlerdir.

Ayrıca Su/Glikol karışımı kullanılan soğuk oda uygulamaları için Çift Üflemeli ED-G Glikollü Soğutucu modelleri mevcuttur. ED-G ürünlerimizin seçimleri Unit Selector programından yapılabilir.

Batarya Özellikleri
Karyer tarafından imal edilen soğuk oda evaporatörlerinde, farklı kullanım şartlarına uygun çaplarda bakır borular kullanılmaktadır. Ürünler 4,20 ve 7,00mm lamel aralığı seçenekleri ile imal edilmektedir. Maksimum çalışma basıncı 25 barg!dir.

Gövde
Paslanmaya karşı estetik elektrostatik Ral 9016 toz boyalı, galvaniz sac ile imal edilmekte olup, sağlamlığının yanı sıra dekoratif bir özellik de sergiler. Bununla birlikte montaj ve bakım çalışmaları için kolay sökülebilen vidalı yan kapaklar ve menteşeli tava kullanılmaktadır.

Fan
Üfleyici tip Ø300, Ø350, Ø400, Ø450, Ø500 ve Ø630mm fan alternatifleri mevcuttur. Fan çapına göre IP44 veya IP54 koruma sınıfı mevcuttur. Fanlar ERP 2015`e uyumludur.

Rezistans
Kullanım şartlarına ve dizayna uygun gövde ve tavaya yerleştirilmiş yüksek kalite rezistanslar kullanılmaktadır.

Opsiyonlar*
Ürünler müşterilerimizin özel isteklerine göre aşağıdaki opsiyonlar ile sunulmaktadır.
Gold Epoksi Folyo
Paslanmaz Kabin
EC Fan

**Opsiyon talepleri için Karyer'den onay alınması gerekmektedir.*

Double Flow Unit Coolers

Application
ED model, double flow ceiling type unit coolers, having the range 2,00 - 105,00 kW, used in commercial & industrial cold rooms and preparation rooms. The coils, in unit coolers, are compact in addition to their thermally high efficient performance.

Additionally, we have the ED-G Double Flow Glycol Cooler range for usage of water/glycol mixture to be used in cold rooms. The selection of ED-G models can be done by Unit Selector.

Coil Properties
ED models are designed with optimum tube diameter in order to increase efficiency. Products can be provided with 4,2 and 7,0mm fin spacing. Maximum operation pressure is 25 barg.

Casework
It is manufactured with Ral 9016 electrostatic powder painted galvanized sheets to resist corrosion; it has an attractive view in addition to its rigidity. Additionally, screwed side panels and hinged drain pan can be easily removed to facilitate installation and maintenance operations.

Fan
Blowing fans have Ø300, Ø350, Ø400, Ø450, Ø500 and Ø630mm diameter options. Based on the fan diameter, protection class is IP44 and IP54. Fans are compatible with ERP 2015 regulation.

Electrical Heater
High-quality electrical heaters are placed on the coil and drain pan according to working and design conditions.

Options*
Unit coolers can be provided with below options;
Gold Epoxy Fins
Stainless Steel Case
EC Fan

**Please contact Karyer for option requests.*

Doppelstrom-Kühlraumverdampfer

Anwendung
ED Doppelstrom-Kühlraum-Deckenverdampfer haben einen Leistungsbereich 2,00 - 105,00 kW und werden in kommerziellen und industriellen Kühl- und Vorbereitungsräumen eingesetzt.

Die eingebauten Wärmetauscher in diesen Produkten sind hocheffizient und auch kompakt konzipiert.

Zusätzlich, für die Kühlraumanwendungen mit Glykol-Wasser-Gemisch sind ED-G-Typ Doppelstrom-Luftkühler lieferbar. Die ED-G-Typ Luftkühler können durch Karyer Unit Selector Software ausgewählt werden.

Wärmetauscher-Eigenschaften
Die ED Luftkühler werden um die Effizienz zu erhöhen mit Kupferrohren in optimalen Durchmessern ausgelegt. Die Produkte werden mit 4,2 und 7,0 mm Lamellenabständen gefertigt. Der maximale Betriebsdruck beträgt 25 barg.

Gehäuse
Die Gehäuse bestehen aus verzinktem Stahlblech und gegen Korrosion mit der Farbe RAL9016 elektrostatisch pulverbeschichtet und weisen neben Beständigkeit auch eine dekorative Eigenschaft auf. Zusätzlich, sind die Gehäusen für eine einfache Installation und Wartung mit geschraubten Seitenpanelen und klappbaren Kondensatwannen konstruiert.

Lüfter
Die blasenden Lüfter haben 300, 350, 400, 450, 500 und 630 mm Durchmesser. Je nach Lüfterdurchmesser sind die Schutzklassen IP44 und IP54. Die Lüfter sind geeignet für die Regulierung mit ERP 2015.

Elektrische Abtauheizungen
Gemäß Betriebs- und Ausführungsbedingungen werden hochwertige Heizstäbe an den Wärmetauscher und Tropfwannen angebracht.

Optionen*
Die Luftkühler können mit folgenden Optionen zur Verfügung gestellt werden;
Gold Epoxy Lamellen
Edelstahl Gehäuse
EC Lüfter

**Für Option Anfragen kontaktieren Sie bitte Karyer.*

Двухпоточные Воздухоохладители

Применение
Двухпоточные воздухоохладители серии ED имеют потолочное крепление, диапазон мощностей 2,00 - 105,00 кВт и используются в коммерческих и промышленных холодных и подготовительных камерах. Батареи внутри воздухоохладителей отличаются своей компактностью в дополнение к термической высокоэффективности их работы.

Кроме того, среди этих воздухоохладителей представлена также линейка двухпоточных гликолевых охладителей ED-G для использования водного раствора гликоля при применении в холодильных камерах. Модели ED-G могут быть выбраны в программе подбора Unit Selector.

Технические характеристики батарей
Воздухоохладители серии ED производятся с оптимальным диаметром трубок для повышения эффективности. Имеют варианты шага ребра 4,2 и 7,0 мм. Максимальное рабочее давление 25 бар изб. (barg).

Корпус
Корпус воздухоохладителей изготавливается из оцинкованного листового металла, покрытого Ral 9016 электростатической порошковой краской для защиты от коррозии; имеет привлекательный дизайн в дополнение к своей прочности. Кроме того, особая конструкция дренажных и боковых частей корпуса предполагает простой монтаж и техническое обслуживание.

Вентиляторы
Вентиляторы на продув имеют варианты диаметров Ø300, Ø350, Ø400, Ø450, Ø500 и Ø630мм. На основании диаметра вентиляторов, класс защиты IP44 и IP54. Вентиляторы совместимы с директивой ERP 2015.

Электронагреватели
Высококачественные электрические нагреватели устанавливаются на батарею и дренажный поддон согласно рабочим условиям и дизайну.

Возможные альтернативы*
Испарители могут иметь следующие альтернативы:
Покрытие Голд Эпокси
Корпус из нержавеющей стали
EC-вентилятор

**Свяжитесь с Karyer по вопросу возможных альтернатив.*

Kapasite Aralığı | Capacity Range | Leistungsbereich | Диапазон Мощности

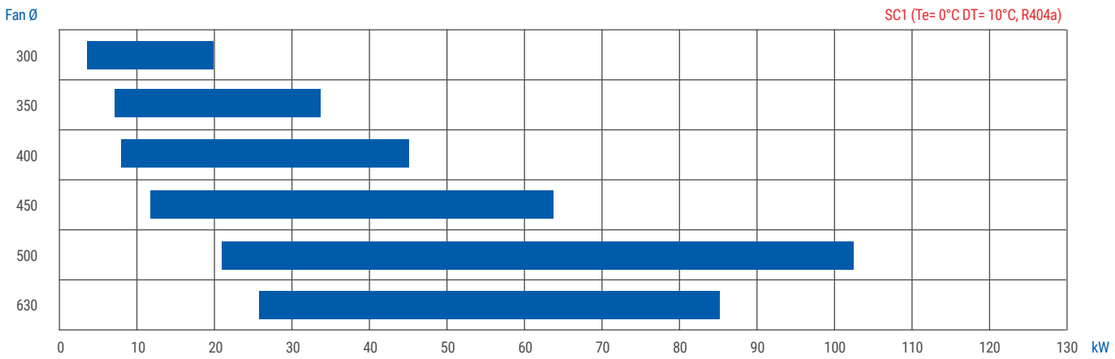

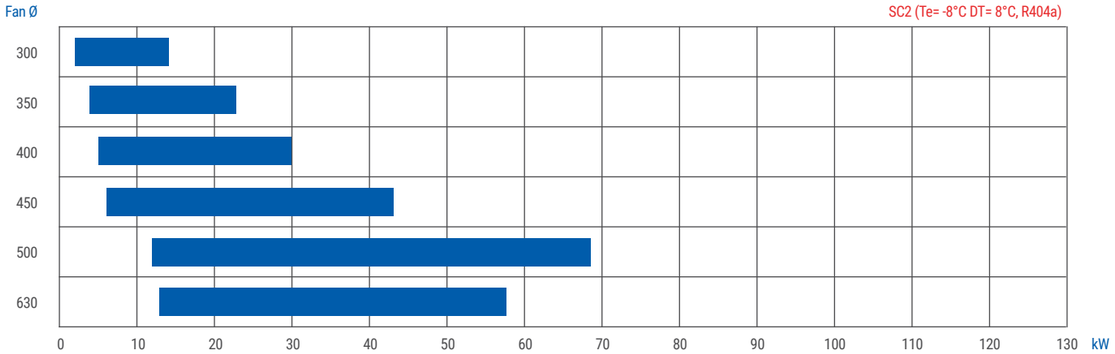

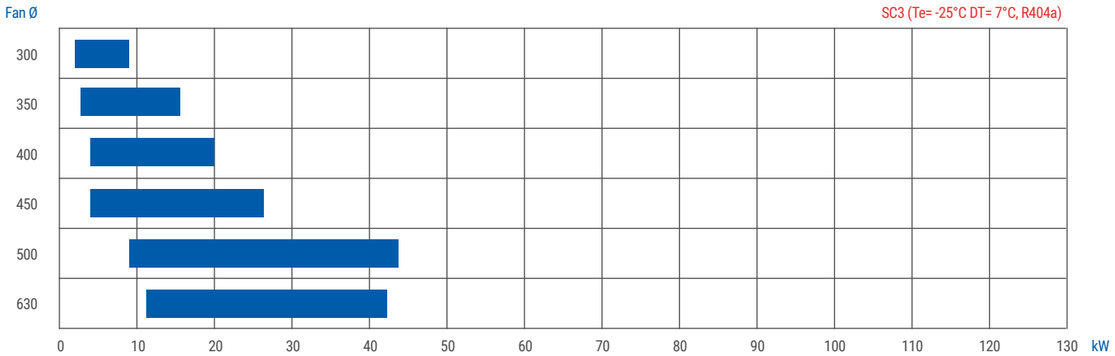

Model Tanımlama | Model Description | Modellbeschreibung | Описание Модели

ED-130AC4-C21

ED 1 30 AC 4 C 21

- ED — Model Kodu / Model Code / Modell Code / Код Модели
- 1 — Fan Adedi / Number of Fans / Lüfteranzahl / Количество вентиляторов
- 30 — Fan Çapı / Fan Diameter / Lüfterdurchmesser / Диаметр вентилятора (mm) 30=Ø300, 35=Ø350, 40=Ø400, ...
- AC — Boyut Bilgisi / Dimensional Data / Dimensionale Daten / Размерные данные
- 4 — Lamel Aralığı / Fin Spacing / Lamellenabstand / Шаг ребра (mm) 4=4,00 , 7=7,00
- C — Jenerasyon Kodu / Generation Code / Generationscode / Код генерации
- 21 — Fan Kodu / Fan Data / Lüfterdaten / Данные вентилятора

ED Ø300 4,2-7mm

HATVE / FIN SPACING / LAMELLENABSTAND / ШАГ РЕБРА	KARYER MODEL	KAPASİTE / CAPACITY / LEISTUNG R404A / МОЩНОСТЬ			TOPLAM ALAN / TOTAL SURFACE / GESAMTFLÄCHE / ОБЩАЯ ПЛОЩАДЬ	HAVA TARAFI / AIR SIDE / LUFTSEITE / СТОРОНА ВОЗДУХА		ENERJİ / ENERGY / ENERGIE / ЭНЕРГИЯ		SES / SOUND / SCHALLPEGEL / ЗВУК		FAN BİLGİLERİ / FAN DATA / LÜFTERDATEN / ДАННЫЕ ВЕНТИЛЯТОРА						REZİSTANSLAR / DEFROST HEATERS / ABTAUHEIZUNGEN/ТЭНы ОТТАЙКИ			BATARYA BİLGİLERİ / COIL DATA / WÄRMETAUSCHERDATEN / ДАННЫЕ БАТАРЕИ												AĞIRLIK / WEIGHT / GEWICHT / ВЕС
		SC1: Te=0°C ΔT=10°C	SC2: Te=-8°C ΔT=8°C	SC3: Te=-25°C ΔT=7°C		HAVA DEBİSİ / AIR FLOW / LUFTMENGE / РАСХОД ВОЗДУХА	ATIŞ MESAFESİ / AIR THROW / WURFWEITE / ВОЗДУШНАЯ СТРУЯ	ENERJİ VERİMLİLİĞİ ORANI / ENERGY EFFICIENCY RATIO / ENERGIEEFFIZIENZRATE / КЛАСС ЭНЕРГОЭФФЕКТИВНОСТИ	ENERJİ VERİMLİLİĞİ SINIFI / ENERGY EFFICIENCY CLASS / ENERGIEEFFIZIENZKLASSE / КОЭФФИЦИЕНТ ЭНЕРГОЭФФЕКТИВНОСТИ	SES BASINÇ SEVİYESİ / SOUND PRESSURE LEVEL / SCHALLDRUCKPEGEL / УРОВЕНЬ ЗВУКОВОГО ДАВЛЕНИЯ	SES SEVİYESİ / SOUND POWER LEVEL / SCHALLLEISTUNGSPEGEL / УРОВЕНЬ ЗВУКОВОЙ МОЩНОСТИ	TOPLAM GÜÇ / TOTAL POWER / GESAMTLEISTUNG / ОБЩАЯ МОЩНОСТЬ	TOPLAM AKIM / TOTAL CURRENT / GESAMTSTROMAUFNAHME / ОБЩИЙ ТОК	FAN ADEDİ / NUMBER OF FANS / LÜFTERANZAHL/ КОЛИЧЕСТВО ВЕНТИЛЯТОРОВ	FAN ÇAPI / FAN DIAMETER / LÜFTERDURCHMESSER / ДИАМЕТР ВЕНТИЛЯТОРА	MOTOR / МОТОР	KUTUP SAYISI / NUMBER OF POLES / POLANZAHL/ КОЛИЧЕСТВО ПОЛЮСОВ	BATARYA / COIL / WÄRMETAUSCHER / БАТАРЕЯ	TAVA / DRIP TRAY / TROPFWANNE / ПОДДОН	TOPLAM / TOTAL GESAMT/ВСЕГО	İÇ HACİM / INTERNAL VOLUME / INNENVOLUMEN / ВНУТРЕННИЙ ОБЪЕМ	BAĞLANTILAR / CONNECTIONS / ANSCHLÜSSE / СОЕДИНЕНИЯ: GİRİŞ / INLET / EINTRITT/ ВХОД	BAĞLANTILAR / CONNECTIONS / ANSCHLÜSSE / СОЕДИНЕНИЯ: ÇIKIŞ / OUTLET / AUSTRITT/ ВЫХОД	DRENAJ ÇAPI / DRAIN SIZE / ABLAUFDURCHMESSER / РАЗМЕР ДРЕНАЖНОГО ОТВЕРСТИЯ	BOYUTLAR / DIMENSIONS / ABMESSUNGEN / ГАБАРИТНЫЕ РАЗМЕРЫ: A	B	C	E1	E2	E3	F	G	
		W			m²	m³/h	m			dB(A)/3m	dB	W	A	PCS	mm	V/Ph/Hz		kW			dm³	mm		"	mm								kg
4,2 mm	ED-130AC4-C21	3716	2500	-	9.8	1419	2x4,1	37,2	A+	43	65	65	0.29	1	300	230/1/50	4	1.0	1.0	2.0	1.6	Ø9,52	Ø12,7	R 3/4"	808	835	235	535	-	-	985	295	33
	ED-130AE4-C21	4681	3188	-	19.0	1284	2x3,6	46,0	A++	43	64	67	0.29	1	300	230/1/50	4	1.0	1.0	2.0	3.9	Ø9,52	Ø19	R 3/4"	808	1030	245	535	-	-	985	305	38
	ED-230AC4-C21	8643	5763	-	25.4	2819	2x5,4	42,8	A+	46	67	130	0.58	2	300	230/1/50	4	2.0	2.0	4.0	5.1	Ø12,7	Ø28	R 3/4"	1308	1030	245	1035	518	-	985	305	55
	ED-230AE4-C21	9588	6547	-	37.9	2568	2x4,9	47,6	A++	45	67	133	0.58	2	300	230/1/50	4	2.0	2.0	4.0	7.2	Ø12,7	Ø28	R 3/4"	1308	1030	245	1035	518	-	985	305	60
	ED-330AC4-C21	12881	8740	-	38.0	4228	2x6,8	43,3	A+	48	69	195	0.87	3	300	230/1/50	4	3.0	3.0	6.0	7.7	Ø12,7	Ø28	R 3/4"	1808	1030	245	1535	518	500	985	305	75
	ED-330AE4-C21	14765	10128	-	57.1	3852	2x6,2	49,2	A++	47	69	199	0.87	3	300	230/1/50	4	3.0	3.0	6.0	11.6	Ø15,9	Ø28	R 3/4"	1808	1030	245	1535	518	500	985	305	83
	ED-430AC4-C21	16965	11528	-	50.4	5637	2x8,0	42,8	A+	48	70	260	1.16	4	300	230/1/50	4	4.0	4.0	8.0	9.3	Ø15,9	Ø28	R 3/4"	2308	1030	245	2035	518	500	985	305	94
	ED-430AE4-C21	19649	13423	-	76.1	5136	2x7,3	48,9	A++	48	70	265	1.16	4	300	230/1/50	4	4.0	4.0	8.0	15.4	Ø22	Ø28	R 3/4"	2308	1030	245	2035	518	500	985	305	106
7 mm	ED-130AC7-C21	-	1889	1472	6.2	1480	2x4,3	36,8	A+	43	65	64	0.29	1	300	230/1/50	4	1.0	1.0	2.0	1.6	Ø12,7	Ø19	R 3/4"	808	835	235	535	-	-	985	295	34
	ED-130AE7-C21	-	2602	2040	9.3	1375	2x4,0	49,2	A++	43	64	66	0.29	1	300	230/1/50	4	1.0	1.0	2.0	2.4	Ø12,7	Ø19	R 3/4"	808	835	235	535	-	-	985	295	35
	ED-230AC7-C21	-	4284	3354	15.9	2952	2x5,6	41,4	A++	46	68	129	0.58	2	300	230/1/50	4	2.0	2.0	4.0	5.1	Ø12,7	Ø28	R 3/4"	1308	1030	245	1035	518	-	985	305	54
	ED-230AE7-C21	-	5404	4242	23.7	2739	2x5,2	51,5	A++	46	67	131	0.58	2	300	230/1/50	4	2.0	2.0	4.0	7.2	Ø12,7	Ø28	R 3/4"	1308	1030	245	1035	518	-	985	305	58
	ED-330AC7-C21	-	6525	5051	23.8	4429	2x7,1	42,2	A+	48	70	193	0.86	3	300	230/1/50	4	3.0	3.0	6.0	7.7	Ø12,7	Ø28	R 3/4"	1808	1030	245	1535	518	500	985	305	73
	ED-330AE7-C21	-	8350	6578	35.8	4108	2x6,6	53,1	A++	47	69	196	0.87	3	300	230/1/50	4	3.0	3.0	6.0	11.6	Ø15,9	Ø28	R 3/4"	1808	1030	245	1535	518	500	985	305	80
	ED-430AC7-C21	-	8901	6917	31.5	5905	2x8,4	43,2	A+	49	71	257	1.15	4	300	230/1/50	4	4.0	4.0	8.0	9.3	Ø15,9	Ø28	R 3/4"	2308	1030	245	2035	518	500	985	305	91
	ED-430AE7-C21	-	11430	9031	47.7	5477	2x7,8	54,4	A++	48	70	262	1.16	4	300	230/1/50	4	4.0	4.0	8.0	15.4	Ø22	Ø28	R 3/4"	2308	1030	245	2035	518	500	985	305	102

ED Ø350 4,2-7mm

HATVE / FIN SPACING / LAMELLENABSTAND / ШАГ РЕБРА	KARYER MODEL	KAPASİTE / CAPACITY / LEISTUNG R404A / МОЩНОСТЬ			TOPLAM ALAN / TOTAL SURFACE / GESAMTFLÄCHE / ОБЩАЯ ПЛОЩАДЬ	HAVA TARAFI / AIR SIDE / LUFTSEITE / СТОРОНА ВОЗДУХА		ENERJİ / ENERGY / ENERGIE / ЭНЕРГИЯ		SES / SOUND / SCHALLPEGEL / ЗВУК		FAN BİLGİLERİ / FAN DATA / LÜFTERDATEN / ДАННЫЕ ВЕНТИЛЯТОРА						REZİSTANSLAR / DEFROST HEATERS / ABTAUHEIZUNGEN/ТЭНы ОТТАЙКИ			BATARYA BİLGİLERİ / COIL DATA / WÄRMETAUSCHERDATEN / ДАННЫЕ БАТАРЕИ												AĞIRLIK / WEIGHT / GEWICHT / ВЕС
		SC1: Te=0°C ΔT=10°C	SC2: Te=-8°C ΔT=8°C	SC3: Te=-25°C ΔT=7°C		HAVA DEBİSİ / AIR FLOW / LUFTMENGE / РАСХОД ВОЗДУХА	ATIŞ MESAFESİ / AIR THROW / WURFWEITE / ВОЗДУШНАЯ СТРУЯ	ENERJİ VERİMLİLİĞİ ORANI / ENERGY EFFICIENCY RATIO / ENERGIEEFFIZIENZRATE / КЛАСС ЭНЕРГОЭФФЕКТИВНОСТИ	ENERJİ VERİMLİLİĞİ SINIFI / ENERGY EFFICIENCY CLASS / ENERGIEEFFIZIENZKLASSE / КОЭФФИЦИЕНТ ЭНЕРГОЭФФЕКТИВНОСТИ	SES BASINÇ SEVİYESİ / SOUND PRESSURE LEVEL / SCHALLDRUCKPEGEL / УРОВЕНЬ ЗВУКОВОГО ДАВЛЕНИЯ	SES SEVİYESİ / SOUND POWER LEVEL / SCHALLLEISTUNGSPEGEL / УРОВЕНЬ ЗВУКОВОЙ МОЩНОСТИ	TOPLAM GÜÇ / TOTAL POWER / GESAMTLEISTUNG / ОБЩАЯ МОЩНОСТЬ	TOPLAM AKIM / TOTAL CURRENT / GESAMTSTROMAUFNAHME / ОБЩИЙ ТОК	FAN ADEDİ / NUMBER OF FANS / LÜFTERANZAHL/ КОЛИЧЕСТВО ВЕНТИЛЯТОРОВ	FAN ÇAPI / FAN DIAMETER / LÜFTERDURCHMESSER / ДИАМЕТР ВЕНТИЛЯТОРА	MOTOR / МОТОР	KUTUP SAYISI / NUMBER OF POLES / POLANZAHL / КОЛИЧЕСТВО ПОЛЮСОВ	BATARYA / COIL / WÄRMETAUSCHER / БАТАРЕЯ	TAVA / DRIP TRAY / TROPFWANNE / ПОДДОН	TOPLAM / TOTAL / GESAMT/ВСЕГО	İÇ HACİM / INTERNAL VOLUME / INNENVOLUMEN / ВНУТРЕННИЙ ОБЪЕМ	BAĞLANTILAR / CONNECTIONS / ANSCHLÜSSE / СОЕДИНЕНИЯ: GİRİŞ / INLET / EINTRITT/ ВХОД	BAĞLANTILAR / CONNECTIONS / ANSCHLÜSSE / СОЕДИНЕНИЯ: ÇIKIŞ / OUTLET / AUSTRITT/ ВЫХОД	DRENAJ ÇAPI / DRAIN SIZE / ABLAUFDURCHMESSER / РАЗМЕР ДРЕНАЖНОГО ОТВЕРСТИЯ	BOYUTLAR / DIMENSIONS / ABMESSUNGEN / ГАБАРИТНЫЕ РАЗМЕРЫ: A	B	C	E1	E2	E3	F	G	
		W			m²	m³/h	m			dB(A)/3m	dB	W	A	PCS	mm	V/Ph/Hz		kW			dm³	mm		"	mm								kg
4,2 mm	ED-135AC4-C21	6990	4712	-	18.3	2626	2x6,2	29,9	A	49	71	152	0.67	1	350	230/1/50	4	2.4	1.2	3.6	3.7	Ø12,7	Ø19	R 3/4"	908	1030	285	635	-	-	985	367	41
	ED-135AE4-C21	8243	5487	-	27.4	2398	2x5,7	33,8	A	48	70	157	0.69	1	350	230/1/50	4	2.4	1.2	3.6	5.6	Ø12,7	Ø28	R 3/4"	908	1030	285	635	-	-	985	367	46
	ED-235AC4-C21	14034	9472	-	36.5	5251	2x8,4	30,1	A	52	74	304	1.34	2	350	230/1/50	4	4.8	2.4	7.2	7.4	Ø15,9	Ø28	R 3/4"	1508	1030	285	1235	618	-	985	367	67
	ED-235AE4-C21	16405	11173	-	54.8	4796	2x7,6	34,5	A	51	73	313	1.38	2	350	230/1/50	4	4.8	2.4	7.2	11.1	Ø22	Ø28	R 3/4"	1508	1030	285	1235	618	-	985	367	76
	ED-335AC4-C21	21077	14232	-	54.8	7877	2x10,5	30,2	A	54	76	455	2.00	3	350	230/1/50	4	7.2	3.6	10.8	11.1	Ø22	Ø28	R 3/4"	2108	1030	285	1835	618	600	985	367	93
	ED-335AE4-C21	24396	16575	-	81.6	7194	2x9,6	34,1	A	53	75	469	2.06	3	350	230/1/50	4	7.2	3.6	10.8	14.8	Ø22	Ø35	R 3/4"	2108	1030	285	1835	618	600	985	367	107
	ED-435AC4-C21	28120	18992	-	73.0	10503	2x12,4	30,2	A	54	77	607	2.67	4	350	230/1/50	4	9.6	4.8	14.4	14.8	Ø22	Ø35	R 1 1/2"	2708	1030	285	2435	618	600	985	367	124
	ED-435AE4-C21	32840	22376	-	109.6	9591	2x11,3	34,6	A	54	76	625	2.75	4	350	230/1/50	4	9.6	4.8	14.4	22.2	Ø28	Ø42	R 1 1/2"	2708	1030	285	2435	618	600	985	367	140
7 mm	ED-135AC7-C21	-	3568	2747	11.4	2750	2x6,5	29,9	A	50	71	149	0.66	1	350	230/1/50	4	2.4	1.2	3.6	3.7	Ø9,52	Ø19	R 3/4"	908	1030	285	635	-	-	985	367	40
	ED-135AE7-C21	-	4460	3501	17.2	2557	2x6,0	36,1	A+	49	70	154	0.68	1	350	230/1/50	4	2.4	1.2	3.6	5.6	Ø9,52	Ø28	R 3/4"	908	1030	285	635	-	-	985	367	44
	ED-235AC7-C21	-	7198	5574	22.9	5501	2x8,8	30,1	A	52	74	298	1.31	2	350	230/1/50	4	4.8	2.4	7.2	7.4	Ø12,7	Ø28	R 3/4"	1508	1030	285	1235	618	-	985	367	65
	ED-235AE7-C21	-	9480	7392	34.3	5115	2x8,1	38,5	A+	52	73	307	1.35	2	350	230/1/50	4	4.8	2.4	7.2	11.1	Ø15,9	Ø28	R 3/4"	1508	1030	285	1235	618	-	985	367	73
	ED-335AC7-C21	-	10960	8526	34.3	8251	2x11,0	30,6	A	54	76	446	1.97	3	350	230/1/50	4	7.2	3.6	10.8	11.1	Ø15,9	Ø28	R 3/4"	2108	1030	285	1835	618	600	985	367	90
	ED-335AE7-C21	-	14045	10945	50.9	7672	2x10,3	38,1	A+	53	75	460	2.02	3	350	230/1/50	4	7.2	3.6	10.8	14.8	Ø19	Ø35	R 3/4"	2108	1030	285	1835	618	600	985	367	102
	ED-435AC7-C21	-	14620	11383	45.8	11001	2x13,0	30,6	A	55	77	595	2.62	4	350	230/1/50	4	9.6	4.8	14.4	14.8	Ø15,9	Ø35	R 1 1/2"	2708	1030	285	2435	618	600	985	367	120
	ED-435AE7-C21	-	18992	14838	68.7	10229	2x12,1	38,6	A+	54	76	613	2.70	4	350	230/1/50	4	9.6	4.8	14.4	22.2	Ø19	Ø42	R 1 1/2"	2708	1030	285	2435	618	600	985	367	134

ED Ø400 4,2-7mm

HATVE / FIN SPACING / LAMELLENABSTAND / ШАГ РЕБРА	KARYER MODEL	KAPASİTE / CAPACITY / LEISTUNG R404A / МОЩНОСТЬ			TOPLAM ALAN / TOTAL SURFACE / GESAMTFLÄCHE / ОБЩАЯ ПЛОЩАДЬ	HAVA TARAFI / AIR SIDE / LUFTSEITE / СТОРОНА ВОЗДУХА		ENERJİ / ENERGY / ENERGIE / ЭНЕРГИЯ		SES / SOUND / SCHALLPEGEL / ЗВУК		FAN BİLGİLERİ / FAN DATA / LÜFTERDATEN / ДАННЫЕ ВЕНТИЛЯТОРА						REZİSTANSLAR / DEFROST HEATERS / ABTAUHEIZUNGEN/ТЭНы ОТТАЙКИ			BATARYA BİLGİLERİ / COIL DATA / WÄRMETAUSCHERDATEN / ДАННЫЕ БАТАРЕИ												AĞIRLIK / WEIGHT / GEWICHT / ВЕС
		SC1: Te=0°C ΔT=10°C	SC2: Te=-8°C ΔT=8°C	SC3: Te=-25°C ΔT=7°C		HAVA DEBİSİ / AIR FLOW / LUFTMENGE / РАСХОД ВОЗДУХА	ATIŞ MESAFESİ / AIR THROW / WURFWEITE / ВОЗДУШНАЯ СТРУЯ	ENERJİ VERİMLİLİĞİ ORANI / ENERGY EFFICIENCY RATIO / ENERGIEEFFIZIENZRATE / КЛАСС ЭНЕРГОЭФФЕКТИВНОСТИ	ENERJİ VERİMLİLİĞİ SINIFI / ENERGY EFFICIENCY CLASS / ENERGIEEFFIZIENZKLASSE / КОЭФФИЦИЕНТ ЭНЕРГОЭФФЕКТИВНОСТИ	SES BASINÇ SEVİYESİ / SOUND PRESSURE LEVEL / SCHALLDRUCKPEGEL / УРОВЕНЬ ЗВУКОВОГО ДАВЛЕНИЯ	SES SEVİYESİ / SOUND POWER LEVEL / SCHALLLEISTUNGSPEGEL / УРОВЕНЬ ЗВУКОВОЙ МОЩНОСТИ	TOPLAM GÜÇ / TOTAL POWER / GESAMTLEISTUNG / ОБЩАЯ МОЩНОСТЬ	TOPLAM AKIM / TOTAL CURRENT / GESAMTSTROMAUFNAHME / ОБЩИЙ ТОК	FAN ADEDİ / NUMBER OF FANS / LÜFTERANZAHL/ КОЛИЧЕСТВО ВЕНТИЛЯТОРОВ	FAN ÇAPI / FAN DIAMETER / LÜFTERDURCHMESSER / ДИАМЕТР ВЕНТИЛЯТОРА	MOTOR / МОТОР	KUTUP SAYISI / NUMBER OF POLES / POLANZAHL/ КОЛИЧЕСТВО ПОЛЮСОВ	BATARYA / COIL / WÄRMETAUSCHER / БАТАРЕЯ	TAVA / DRIP TRAY / TROPFWANNE / ПОДДОН	TOPLAM / TOTAL GESAMT/ВСЕГО	İÇ HACİM / INTERNAL VOLUME / INNENVOLUMEN / ВНУТРЕННИЙ ОБЪЕМ	BAĞLANTILAR / CONNECTIONS / ANSCHLÜSSE / СОЕДИНЕНИЯ: GİRİŞ / INLET / EINTRITT/ ВХОД	BAĞLANTILAR / CONNECTIONS / ANSCHLÜSSE / СОЕДИНЕНИЯ: ÇIKIŞ / OUTLET / AUSTRITT/ ВЫХОД	DRENAJ ÇAPI / DRAIN SIZE / ABLAUFDURCHMESSER / РАЗМЕР ДРЕНАЖНОГО ОТВЕРСТИЯ	BOYUTLAR / DIMENSIONS / ABMESSUNGEN / ГАБАРИТНЫЕ РАЗМЕРЫ: A	B	C	E1	E2	E3	F	G	
		W			m²	m³/h	m			dB(A)/3m	dB	W	A	PCS	mm	V/Ph/Hz		kW			dm³	mm		"	mm								kg
4,2 mm	ED-140AC4-C21	9092	6044	-	24.3	3502	2x7,2	31,2	A	58	80	187	0.84	1	400	230/1/50	4	2.4	1.2	3.6	4.9	Ø12,7	Ø28	R 3/4"	908	1210	365	635	-	-	1135	467	54
	ED-140AE4-C21	10907	7429	-	36.5	3221	2x6,6	36,6	A+	57	79	196	0.87	1	400	230/1/50	4	2.4	1.2	3.6	7.4	Ø12,7	Ø28	R 3/4"	908	1210	365	635	-	-	1135	467	60
	ED-240AC4-C21	18142	12261	-	48.5	7005	2x9,7	31,7	A	61	83	374	1.68	2	400	230/1/50	4	4.8	2.4	7.2	9.3	Ø22	Ø28	R 3/4"	1508	1210	365	1235	618	-	1135	467	86
	ED-240AE4-C21	22010	15007	-	73.0	6442	2x8,9	37,1	A+	60	82	391	1.74	2	400	230/1/50	4	4.8	2.4	7.2	14.8	Ø15,9	Ø35	R 3/4"	1508	1210	365	1235	618	-	1135	467	98
	ED-340AC4-C21	28115	18986	-	73.0	10507	2x12,2	32,7	A	62	85	561	2.52	3	400	230/1/50	4	7.2	3.6	10.8	14.8	Ø22	Ø35	R 3/4"	2108	1210	365	1835	618	600	1135	467	120
	ED-340AE4-C21	33033	22530	-	109.6	9664	2x11,2	37,1	A+	62	84	586	2.61	3	400	230/1/50	4	7.2	3.6	10.8	22.2	Ø19	Ø42	R 3/4"	2108	1210	365	1835	618	600	1135	467	136
	ED-440AC4-C21	37666	25410	-	97.0	14009	2x14,3	32,8	A	63	86	748	3.36	4	400	230/1/50	4	9.6	4.8	14.4	18.5	Ø28	Ø42	R 1 1/2"	2708	1210	365	2435	618	600	1135	467	151
	ED-440AE4-C21	44058	30055	-	146.1	12885	2x13,2	37,2	A+	63	85	781	3.48	4	400	230/1/50	4	9.6	4.8	14.4	29.6	Ø22	Ø54	R 1 1/2"	2708	1210	365	2435	618	600	1135	467	174
7 mm	ED-140AC7-C21	-	4650	3605	15.3	3648	2x7,5	31,7	A	58	80	183	0.83	1	400	230/1/50	4	2.4	1.2	3.6	4.9	Ø9,52	Ø28	R 3/4"	908	1210	365	635	-	-	1135	467	53
	ED-140AE7-C21	-	6066	4708	22.9	3413	2x7,0	39,8	A+	58	80	190	0.85	1	400	230/1/50	4	2.4	1.2	3.6	7.4	Ø12,7	Ø28	R 3/4"	908	1210	365	635	-	-	1135	467	58
	ED-240AC7-C21	-	9539	7333	30.3	7296	2x10,1	32,5	A	61	83	366	1.65	2	400	230/1/50	4	4.8	2.4	7.2	9.3	Ø15,9	Ø28	R 3/4"	1508	1210	365	1235	618	-	1135	467	83
	ED-240AE7-C21	-	12649	9863	45.8	6826	2x9,4	41,5	A+	61	83	380	1.70	2	400	230/1/50	4	4.8	2.4	7.2	14.8	Ø15,9	Ø35	R 3/4"	1508	1210	365	1235	618	-	1135	467	94
	ED-340AC7-C21	-	14583	11352	45.8	10944	2x12,7	33,1	A	63	85	549	2.47	3	400	230/1/50	4	7.2	3.6	10.8	14.8	Ø15,9	Ø35	R 3/4"	2108	1210	365	1835	618	600	1135	467	116
	ED-340AE7-C21	-	19001	14835	68.7	10239	2x11,9	41,6	A+	62	85	569	2.55	3	400	230/1/50	4	7.2	3.6	10.8	22.2	Ø19	Ø42	R 3/4"	2108	1210	365	1835	618	600	1135	467	130
	ED-440AC7-C21	-	19595	15463	60.6	14592	2x14,9	33,4	A	63	86	731	3.29	4	400	230/1/50	4	9.6	4.8	14.4	18.5	Ø28	Ø42	R 1 1/2"	2708	1210	365	2435	618	600	1135	467	146
	ED-440AE7-C21	-	25342	19798	91.6	13652	2x14,0	41,6	A+	63	86	759	3.40	4	400	230/1/50	4	9.6	4.8	14.4	29.6	Ø22	Ø54	R 1 1/2"	2708	1210	365	2435	618	600	1135	467	166

ED Ø450 4,2-7mm

HATVE / FIN SPACING / LAMELLENABSTAND / ШАГ РЕБРА	KARYER MODEL	KAPASİTE / CAPACITY / LEISTUNG R404A / МОЩНОСТЬ			TOPLAM ALAN / TOTAL SURFACE / GESAMTFLÄCHE / ОБЩАЯ ПЛОЩАДЬ	HAVA TARAFI / AIR SIDE / LUFTSEITE / СТОРОНА ВОЗДУХА		ENERJİ / ENERGY / ENERGIE / ЭНЕРГИЯ		SES / SOUND / SCHALLPEGEL / ЗВУК		FAN BİLGİLERİ / FAN DATA / LÜFTERDATEN / ДАННЫЕ ВЕНТИЛЯТОРА						REZİSTANSLAR / DEFROST HEATERS / ABTAUHEIZUNGEN/ТЭНы ОТТАЙКИ			BATARYA BİLGİLERİ / COIL DATA / WÄRMETAUSCHERDATEN / ДАННЫЕ БАТАРЕИ												AĞIRLIK / WEIGHT / GEWICHT / ВЕС
		SC1: Te=0°C ΔT=10°C	SC2: Te=-8°C ΔT=8°C	SC3: Te=-25°C ΔT=7°C		HAVA DEBİSİ / AIR FLOW / LUFTMENGE / РАСХОД ВОЗДУХА	ATIŞ MESAFESİ / AIR THROW / WURFWEITE / ВОЗДУШНАЯ СТРУЯ	ENERJİ VERİMLİLİĞİ ORANI / ENERGY EFFICIENCY RATIO / ENERGIEEFFIZIENZRATE / КЛАСС ЭНЕРГОЭФФЕКТИВНОСТИ	ENERJİ VERİMLİLİĞİ SINIFI / ENERGY EFFICIENCY CLASS / ENERGIEEFFIZIENZKLASSE / КОЭФФИЦИЕНТ ЭНЕРГОЭФФЕКТИВНОСТИ	SES BASINÇ SEVİYESİ / SOUND PRESSURE LEVEL / SCHALLDRUCKPEGEL / УРОВЕНЬ ЗВУКОВОГО ДАВЛЕНИЯ	SES SEVİYESİ / SOUND POWER LEVEL / SCHALLLEISTUNGSPEGEL / УРОВЕНЬ ЗВУКОВОЙ МОЩНОСТИ	TOPLAM GÜÇ / TOTAL POWER / GESAMTLEISTUNG / ОБЩАЯ МОЩНОСТЬ	TOPLAM AKIM / TOTAL CURRENT / GESAMTSTROMAUFNAHME / ОБЩИЙ ТОК	FAN ADEDİ / NUMBER OF FANS / LÜFTERANZAHL/ КОЛИЧЕСТВО ВЕНТИЛЯТОРОВ	FAN ÇAPI / FAN DIAMETER / LÜFTERDURCHMESSER / ДИАМЕТР ВЕНТИЛЯТОРА	MOTOR / МОТОР	KUTUP SAYISI / NUMBER OF POLES / POLANZAHL / КОЛИЧЕСТВО ПОЛЮСОВ	BATARYA / COIL / WÄRMETAUSCHER / БАТАРЕЯ	TAVA / DRIP TRAY / TROPFWANNE / ПОДДОН	TOPLAM / TOTAL / GESAMT/ВСЕГО	İÇ HACİM / INTERNAL VOLUME / INNENVOLUMEN / ВНУТРЕННИЙ ОБЪЕМ	BAĞLANTILAR / CONNECTIONS / ANSCHLÜSSE / СОЕДИНЕНИЯ: GİRİŞ / INLET / EINTRITT/ ВХОД	BAĞLANTILAR / CONNECTIONS / ANSCHLÜSSE / СОЕДИНЕНИЯ: ÇIKIŞ / OUTLET / AUSTRITT/ ВЫХОД	DRENAJ ÇAPI / DRAIN SIZE / ABLAUFDURCHMESSER / РАЗМЕР ДРЕНАЖНОГО ОТВЕРСТИЯ	BOYUTLAR / DIMENSIONS / ABMESSUNGEN / ГАБАРИТНЫЕ РАЗМЕРЫ: A	B	C	E1	E2	E3	F	G	
		W			m²	m³/h	m			dB(A)/3m	dB	W	A	PCS	mm	V/Ph/Hz		kW			dm³	mm		"	mm								kg
4,2 mm	ED-145AC4-C23	12710	8587	-	32.5	4908	2x8,7	27,0	A	59	81	307	1.35	1	450	230/1/50	4	3.2	1.6	4.8	6.6	Ø15,9	Ø28	R 3/4"	1108	1210	365	835	-	-	1135	441	65
	ED-145AE4-C23	15221	10384	-	48.7	4570	2x8,1	31,6	A	58	80	317	1.39	1	450	230/1/50	4	3.2	1.6	4.8	9.9	Ø15,9	Ø28	R 3/4"	1108	1210	365	835	-	-	1135	441	74
	ED-245AC4-C23	25473	17222	-	64.9	9816	2x11,7	27,1	A	62	84	614	2.69	2	450	230/1/50	4	6.4	3.2	9.6	13.2	Ø22	Ø35	R 3/4"	1908	1210	365	1635	818	-	1135	441	111
	ED-245AE4-C23	32064	21924	-	97.4	9140	2x10,9	33,4	A	61	83	634	2.77	2	450	230/1/50	4	6.4	3.2	9.6	19.8	Ø19	Ø42	R 3/4"	1908	1210	365	1635	818	-	1135	441	125
	ED-345AC4-C23	38823	26177	-	97.0	14725	2x14,8	27,5	A	63	86	921	4.03	3	450	230/1/50	4	9.6	4.8	14.4	18.5	Ø28	Ø42	R 1 1/2"	2708	1210	365	2435	818	800	1135	441	154
	ED-345AE4-C23	45966	31338	-	146.1	13710	2x13,8	31,9	A	63	85	950	4.15	3	450	230/1/50	4	9.6	4.8	14.4	29.6	Ø22	Ø54	R 1 1/2"	2708	1210	365	2435	818	800	1135	441	177
	ED-445AC4-C23	50999	34493	-	129.9	19633	2x17,4	27,1	A	64	87	1228	5.37	4	450	230/1/50	4	12.8	6.4	19.2	26.4	Ø35	Ø54	R 1 1/2"	3508	1210	365	3235	818	800	1135	441	201
	ED-445AE4-C23	62567	42756	-	194.8	18280	2x16,2	32,6	A	64	86	1267	5.53	4	450	230/1/50	4	12.8	6.4	19.2	39.5	Ø42	Ø54	R 1 1/2"	3508	1210	365	3235	818	800	1135	441	232
7 mm	ED-145AC7-C23	-	6521	5002	20.3	5103	2x9,0	26,9	B	59	81	302	1.32	1	450	230/1/50	4	3.2	1.6	4.8	6.6	Ø12,7	Ø28	R 3/4"	1108	1210	365	835	-	-	1135	441	60
	ED-145AE7-C23	-	8348	6516	30.5	4801	2x8,5	33,6	A	59	81	310	1.36	1	450	230/1/50	4	3.2	1.6	4.8	9.9	Ø15,9	Ø28	R 3/4"	1108	1210	365	835	-	-	1135	441	68
	ED-245AC7-C23	-	13500	10388	40.7	10207	2x12,2	27,9	A	62	84	603	2.64	2	450	230/1/50	4	6.4	3.2	9.6	13.2	Ø15,9	Ø35	R 3/4"	1908	1210	365	1635	818	-	1135	441	101
	ED-245AE7-C23	-	17769	13928	61.0	9603	2x11,5	35,7	A+	61	84	620	2.71	2	450	230/1/50	4	6.4	3.2	9.6	19.8	Ø19	Ø42	R 3/4"	1908	1210	365	1635	818	-	1135	441	113
	ED-345AC7-C23	-	20254	16053	60.6	15310	2x15,4	27,9	A	64	86	904	3.96	3	450	230/1/50	4	9.6	4.8	14.4	18.5	Ø28	Ø42	R 1 1/2"	2708	1210	365	2435	818	800	1135	441	139
	ED-345AE7-C23	-	26106	20387	91.6	14404	2x14,4	35,0	A+	63	86	930	4.07	3	450	230/1/50	4	9.6	4.8	14.4	29.6	Ø22	Ø54	R 1 1/2"	2708	1210	365	2435	818	800	1135	441	159
	ED-445AC7-C23	-	27732	21468	81.4	20413	2x18,1	28,7	A	64	87	1205	5.28	4	450	230/1/50	4	12.8	6.4	19.2	26.4	Ø22	Ø54	R 1 1/2"	3508	1210	365	3235	818	800	1135	441	181
	ED-445AE7-C23	-	35550	27900	122.1	19206	2x17,0	35,8	A+	64	87	1240	5.42	4	450	230/1/50	4	12.8	6.4	19.2	39.5	Ø28	Ø54	R 1 1/2"	3508	1210	365	3235	818	800	1135	441	208

ED Ø500 4,2-7mm

HATVE / FIN SPACING / LAMELLENABSTAND / ШАГ РЕБРА	KARYER MODEL	KAPASİTE / CAPACITY / LEISTUNG R404A / МОЩНОСТЬ			TOPLAM ALAN / TOTAL SURFACE / GESAMTFLÄCHE / ОБЩАЯ ПЛОЩАДЬ	HAVA TARAFI / AIR SIDE / LUFTSEITE / СТОРОНА ВОЗДУХА		ENERJİ / ENERGY / ENERGIE / ЭНЕРГИЯ		SES / SOUND / SCHALLPEGEL / ЗВУК		FAN BİLGİLERİ / FAN DATA / LÜFTERDATEN / ДАННЫЕ ВЕНТИЛЯТОРА						REZİSTANSLAR / DEFROST HEATERS / ABTAUHEIZUNGEN/ТЭНы ОТТАЙКИ			BATARYA BİLGİLERİ / COIL DATA / WÄRMETAUSCHERDATEN / ДАННЫЕ БАТАРЕИ												AĞIRLIK / WEIGHT / GEWICHT / ВЕС
		SC1: Te=0°C ΔT=10°C	SC2: Te=-8°C ΔT=8°C	SC3: Te=-25°C ΔT=7°C		HAVA DEBİSİ / AIR FLOW / LUFTMENGE / РАСХОД ВОЗДУХА	ATIŞ MESAFESİ / AIR THROW / WURFWEITE / ВОЗДУШНАЯ СТРУЯ	ENERJİ VERİMLİLİĞİ ORANI / ENERGY EFFICIENCY RATIO / ENERGIEEFFIZIENZRATE / КЛАСС ЭНЕРГОЭФФЕКТИВНОСТИ	ENERJİ VERİMLİLİĞİ SINIFI / ENERGY EFFICIENCY CLASS / ENERGIEEFFIZIENZKLASSE / КОЭФФИЦИЕНТ ЭНЕРГОЭФФЕКТИВНОСТИ	SES BASINÇ SEVİYESİ / SOUND PRESSURE LEVEL / SCHALLDRUCKPEGEL / УРОВЕНЬ ЗВУКОВОГО ДАВЛЕНИЯ	SES SEVİYESİ / SOUND POWER LEVEL / SCHALLLEISTUNGSPEGEL / УРОВЕНЬ ЗВУКОВОЙ МОЩНОСТИ	TOPLAM GÜÇ / TOTAL POWER / GESAMTLEISTUNG / ОБЩАЯ МОЩНОСТЬ	TOPLAM AKIM / TOTAL CURRENT / GESAMTSTROMAUFNAHME / ОБЩИЙ ТОК	FAN ADEDİ / NUMBER OF FANS / LÜFTERANZAHL/ КОЛИЧЕСТВО ВЕНТИЛЯТОРОВ	FAN ÇAPI / FAN DIAMETER / LÜFTERDURCHMESSER / ДИАМЕТР ВЕНТИЛЯТОРА	MOTOR / МОТОР	KUTUP SAYISI / NUMBER OF POLES / POLANZAHL / КОЛИЧЕСТВО ПОЛЮСОВ	BATARYA / COIL / WÄRMETAUSCHER / БАТАРЕЯ	TAVA / DRIP TRAY / TROPFWANNE / ПОДДОН	TOPLAM / TOTAL GESAMT/ВСЕГО	İÇ HACİM / INTERNAL VOLUME / INNENVOLUMEN / ВНУТРЕННИЙ ОБЪЕМ	BAĞLANTILAR / CONNECTIONS / ANSCHLÜSSE / СОЕДИНЕНИЯ: GİRİŞ / INLET / EINTRITT/ ВХОД	BAĞLANTILAR / CONNECTIONS / ANSCHLÜSSE / СОЕДИНЕНИЯ: ÇIKIŞ / OUTLET / AUSTRITT/ ВЫХОД	DRENAJ ÇAPI / DRAIN SIZE / ABLAUFDURCHMESSER / РАЗМЕР ДРЕНАЖНОГО ОТВЕРСТИЯ	BOYUTLAR / DIMENSIONS / ABMESSUNGEN / ГАБАРИТНЫЕ РАЗМЕРЫ: A	B	C	E1	E2	E3	F	G	
		W			m²	m³/h	m			dB(A)/3m	dB	W	A	PCS	mm	V/Ph/Hz		kW			dm³	mm		"	mm								kg
4,2 mm	ED-150AE4-C21	21787	14472	-	68.1	7105	2x10,6	23,2	B	57	79	603	2.61	1	500	230/1/50	4	4.0	2.0	6.0	12.9	Ø19	Ø35	R 3/4"	1308	1350	405	1035	-	-	1135	506	91
	ED-150AG4-C21	24862	17025	-	91.1	6653	2x9,9	26,3	B	56	78	625	2.74	1	500	230/1/50	4	4.0	2.0	6.0	18.0	Ø28	Ø35	R 3/4"	1308	1350	405	1035	-	-	1135	506	103
	ED-250AE4-C21	45196	30809	-	137.0	14210	2x14,3	24,7	B	59	82	1206	5.22	2	500	230/1/50	4	8.0	4.0	12.0	27.8	Ø35	Ø54	R 3/4"	2308	1350	405	2035	1018	-	1135	506	160
	ED-250AG4-C21	50473	34548	-	182.6	13305	2x13,4	26,7	B	59	81	1249	5.48	2	500	230/1/50	4	8.0	4.0	12.0	37.1	Ø35	Ø54	R 3/4"	2308	1350	405	2035	1018	-	1135	506	183
	ED-350AE4-C21	69561	47437	-	204.9	21315	2x18,0	25,3	B	61	84	1809	7.83	3	500	230/1/50	4	12.0	6.0	18.0	40.1	Ø42	Ø66	R 1 1/2"	3308	1350	405	3035	1018	1000	1135	506	230
	ED-350AG4-C21	75468	51561	-	273.9	19958	2x16,9	26,6	B	60	83	1874	8.22	3	500	230/1/50	4	12.0	6.0	18.0	55.6	Ø42	Ø54	R 1 1/2"	3308	1350	405	3035	1018	1000	1135	506	264
	ED-450AE4-C21	93429	63458	-	273.2	28420	2x21,2	25,4	B	62	85	2411	10.44	4	500	230/1/50	4	16.0	8.0	24.0	53.5	Ø42	Ø66	R 1 1/2"	4308	1350	405	4035	1018	1000	1135	506	296
	ED-450AG4-C21	101911	69167	-	365.2	26611	2x19,9	26,8	B	61	84	2498	10.95	4	500	230/1/50	4	16.0	8.0	24.0	74.1	Ø54	Ø66	R 1 1/2"	4308	1350	405	4035	1018	1000	1135	506	347
7 mm	ED-150AE7-C21	-	12408	9701	42.6	7446	2x11,1	26,4	B	57	79	586	2.55	1	500	230/1/50	4	4.0	2.0	6.0	12.9	Ø19	Ø35	R 3/4"	1308	1350	405	1035	-	-	1135	506	87
	ED-150AG7-C21	-	15171	11980	57.2	7081	2x10,6	31,3	A	57	79	604	2.62	1	500	230/1/50	4	4.0	2.0	6.0	18.5	Ø22	Ø35	R 3/4"	1308	1350	405	1035	-	-	1135	506	98
	ED-250AE7-C21	-	26483	20730	85.8	14891	2x15,0	28,2	A	60	82	1172	5.09	2	500	230/1/50	4	8.0	4.0	12.0	27.8	Ø22	Ø54	R 3/4"	2308	1350	405	2035	1018	-	1135	506	153
	ED-250AG7-C21	-	29813	23375	114.5	14162	2x14,3	30,8	A	59	82	1208	5.23	2	500	230/1/50	4	8.0	4.0	12.0	37.1	Ø22	Ø54	R 3/4"	2308	1350	405	2035	1018	-	1135	506	173
	ED-350AE7-C21	-	37896	29577	128.2	22337	2x18,9	26,9	B	62	84	1758	7.63	3	500	230/1/50	4	12.0	6.0	18.0	40.1	Ø28	Ø66	R 1 1/2"	3308	1350	405	3035	1018	1000	1135	506	216
	ED-350AG7-C21	-	45989	36523	171.7	21243	2x18,0	31,7	A	61	84	1812	7.85	3	500	230/1/50	4	12.0	6.0	18.0	55.6	Ø42	Ø54	R 1 1/2"	3308	1350	405	3035	1018	1000	1135	506	249
	ED-450AE7-C21	-	51708	41103	171.0	29783	2x22,2	27,5	A	62	85	2343	10.17	4	500	230/1/50	4	16.0	8.0	24.0	53.5	Ø42	Ø66	R 1 1/2"	4308	1350	405	4035	1018	1000	1135	506	281
	ED-450AG7-C21	-	59042	46104	228.9	28324	2x21,1	30,5	A	62	85	2416	10.46	4	500	230/1/50	4	16.0	8.0	24.0	74.1	Ø42	Ø66	R 1 1/2"	4308	1350	405	4035	1018	1000	1135	506	347

ED Ø630 4,6-7mm

HATVE / FIN SPACING / LAMELLENABSTAND / ШАГ РЕБРА	KARYER MODEL	KAPASİTE / CAPACITY / LEISTUNG R404A / МОЩНОСТЬ			TOPLAM ALAN / TOTAL SURFACE / GESAMTFLÄCHE / ОБЩАЯ ПЛОЩАДЬ	HAVA TARAFI / AIR SIDE / LUFTSEITE / СТОРОНА ВОЗДУХА		ENERJİ / ENERGY / ENERGIE / ЭНЕРГИЯ		SES / SOUND / SCHALLPEGEL / ЗВУК		FAN BİLGİLERİ / FAN DATA / LÜFTERDATEN / ДАННЫЕ ВЕНТИЛЯТОРА						REZİSTANSLAR / DEFROST HEATERS / ABTAUHEIZUNGEN/ТЭНы ОТТАЙКИ			BATARYA BİLGİLERİ / COIL DATA / WÄRMETAUSCHERDATEN / ДАННЫЕ БАТАРЕИ												AĞIRLIK / WEIGHT / GEWICHT / ВЕС
		SC1: Te=0°C ΔT=10°C	SC2: Te=-8°C ΔT=8°C	SC3: Te=-25°C ΔT=7°C		HAVA DEBİSİ / AIR FLOW / LUFTMENGE / РАСХОД ВОЗДУХА	ATIŞ MESAFESİ / AIR THROW / WURFWEITE / ВОЗДУШНАЯ СТРУЯ	ENERJİ VERİMLİLİĞİ ORANI / ENERGY EFFICIENCY RATIO / ENERGIEEFFIZIENZRATE / КЛАСС ЭНЕРГОЭФФЕКТИВНОСТИ	ENERJİ VERİMLİLİĞİ SINIFI / ENERGY EFFICIENCY CLASS / ENERGIEEFFIZIENZKLASSE / КОЭФФИЦИЕНТ ЭНЕРГОЭФФЕКТИВНОСТИ	SES BASINÇ SEVİYESİ / SOUND PRESSURE LEVEL / SCHALLDRUCKPEGEL / УРОВЕНЬ ЗВУКОВОГО ДАВЛЕНИЯ	SES SEVİYESİ / SOUND POWER LEVEL / SCHALLLEISTUNGSPEGEL / УРОВЕНЬ ЗВУКОВОЙ МОЩНОСТИ	TOPLAM GÜÇ / TOTAL POWER / GESAMTLEISTUNG / ОБЩАЯ МОЩНОСТЬ	TOPLAM AKIM / TOTAL CURRENT / GESAMTSTROMAUFNAHME / ОБЩИЙ ТОК	FAN ADEDİ / NUMBER OF FANS / LÜFTERANZAHL/ КОЛИЧЕСТВО ВЕНТИЛЯТОРОВ	FAN ÇAPI / FAN DIAMETER / LÜFTERDURCHMESSER / ДИАМЕТР ВЕНТИЛЯТОРА	MOTOR / МОТОР	KUTUP SAYISI / NUMBER OF POLES / POLANZAHL / КОЛИЧЕСТВО ПОЛЮСОВ	BATARYA / COIL / WÄRMETAUSCHER / БАТАРЕЯ	TAVA / DRIP TRAY / TROPFWANNE / ПОДДОН	TOPLAM / TOTAL / GESAMT/ВСЕГО	İÇ HACİM / INTERNAL VOLUME / INNENVOLUMEN / ВНУТРЕННИЙ ОБЪЕМ	BAĞLANTILAR / CONNECTIONS / ANSCHLÜSSE / СОЕДИНЕНИЯ: GİRİŞ / INLET / EINTRITT/ ВХОД	BAĞLANTILAR / CONNECTIONS / ANSCHLÜSSE / СОЕДИНЕНИЯ: ÇIKIŞ / OUTLET / AUSTRITT/ ВЫХОД	DRENAJ ÇAPI / DRAIN SIZE / ABLAUFDURCHMESSER / РАЗМЕР ДРЕНАЖНОГО ОТВЕРСТИЯ	BOYUTLAR / DIMENSIONS / ABMESSUNGEN / ГАБАРИТНЫЕ РАЗМЕРЫ: A	B	C	E1	E2	E3	F	G	
		W			m²	m³/h	m			dB(A)/3m	dB	W	A	PCS	mm	V/Ph/Hz		kW			dm³	mm		"	mm								kg
4,6 mm	ED-163AE4-C24	24822	16940	-	120.3	8656	2x11,2	31,3	A	52	74	547	2.39	1	630	230/1/50	6	7.2	2.4	9.6	22.9	Ø22	Ø35	R 3/4"	1508	1720	455	1235	-	-	1645	483	142
	ED-163AG4-C24	29148	19787	-	160.4	8114	2x10,5	35,6	A+	52	74	562	2.46	1	630	230/1/50	6	7.2	2.4	9.6	30.5	Ø22	Ø42	R 3/4"	1508	1720	455	1235	-	-	1645	483	159
	ED-263AE4-C24	49704	33944	-	240.6	17312	2x15,1	31,4	A	55	77	1094	4.78	2	630	230/1/50	6	14.4	4.8	19.2	45.7	Ø28	Ø54	R 1 1/2"	2708	1720	455	2435	1218	-	1645	483	253
	ED-263AG4-C24	58349	39628	-	320.8	16228	2x14,2	35,6	A+	55	77	1124	4.91	2	630	230/1/50	6	14.4	4.8	19.2	61.0	Ø35	Ø54	R 1 1/2"	2708	1720	455	2435	1218	-	1645	483	286
	ED-363AE4-C24	73655	50406	-	360.9	25968	2x19,0	31,1	A	56	79	1641	7.17	3	630	230/1/50	6	21.6	7.2	28.8	68.6	Ø35	Ø54	R 1 1/2"	3908	1720	455	3635	1218	1200	1645	483	364
	ED-363AG4-C24	84846	58005	-	481.2	24342	2x17,8	34,8	A	56	79	1686	7.37	3	630	230/1/50	6	21.6	7.2	28.8	91.5	Ø35	Ø54	R 1 1/2"	3908	1720	455	3635	1218	1200	1645	483	410
7 mm	ED-163AE7-C24	-	14207	11302	81.1	9046	2x11,7	33,1	A	52	75	535	2.34	1	630	230/1/50	6	7.2	2.4	9.6	22.9	Ø22	Ø35	R 3/4"	1508	1720	455	1235	-	-	1645	483	134
	ED-163AG7-C24	-	17834	14313	108.2	8556	2x11,1	40,5	A+	52	74	549	2.40	1	630	230/1/50	6	7.2	2.4	9.6	30.5	Ø22	Ø42	R 3/4"	1508	1720	455	1235	-	-	1645	483	148
	ED-263AE7-C24	-	30145	24038	162.2	18092	2x15,8	35,1	A+	55	78	1070	4.68	2	630	230/1/50	6	14.4	4.8	19.2	45.7	Ø28	Ø54	R 1 1/2"	2708	1720	455	2435	1218	-	1645	483	237
	ED-263AG7-C24	-	35700	28697	216.3	17111	2x14,9	40,6	A+	55	77	1098	4.80	2	630	230/1/50	6	14.4	4.8	19.2	61.0	Ø35	Ø54	R 1 1/2"	2708	1720	455	2435	1218	-	1645	483	264
	ED-363AE7-C24	-	43449	34506	243.4	27138	2x19,9	33,8	A	57	80	1605	7.02	3	630	230/1/50	6	21.6	7.2	28.8	68.6	Ø35	Ø54	R 1 1/2"	3908	1720	455	3635	1218	1200	1645	483	339
	ED-363AG7-C24	-	51915	41510	323.0	25667	2x18,8	39,3	A+	56	79	1647	7.20	3	630	230/1/50	6	21.6	7.2	28.8	85.8	Ø35	Ø80	R 1 1/2"	3908	1720	455	3635	1218	1200	1645	483	379

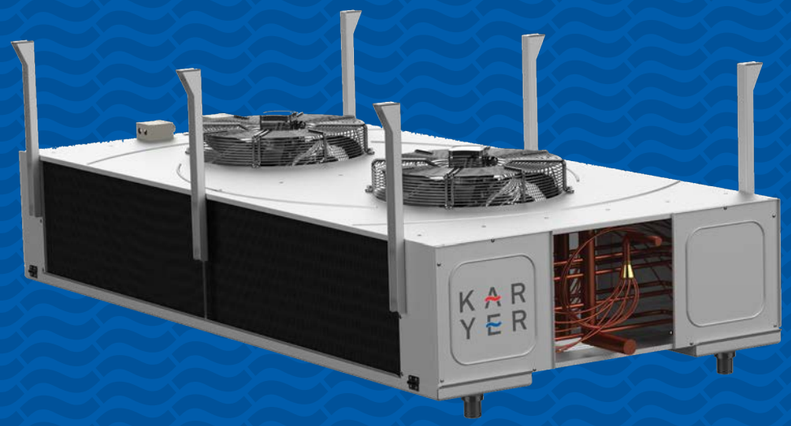

ED-DP

Çift Üflemeli Çalışma Alan Evaporatörleri

Uygulama
Ticari ve endüstriyel tip soğuk oda uygulamaları ve hazırlık odalarında kullanılan, tavan tipi, çift üflemeli ve üstten fanlı evaporatörlerdir. Kapasite aralığı 1,00 ile 100,00 kW arasındadır. Bu ürün grubu düşük hava hızı özellikleriyle ön plana çıkmaktadır.

Batarya Özellikleri
Karyer tarafından imal edilen soğuk oda evaporatörü bataryalarında, farklı kullanım şartlarına uygun çaplarda bakır borular kullanılmaktadır. Ürünler 4,20 ve 7,00mm lamel aralığı seçenekleri ile imal edilmektedir. Maksimum çalışma basıncı 25 barg'dir.

Gövde
Paslanmaya karşı estetik elektrostatik Ral 9016 toz boyalı, galvaniz sac ile imal edilmekte olup, sağlamlığının yanı sıra dekoratif bir özellik de sergiler.

Fan
Üfleyici tip Ø350, Ø400, Ø450 ve Ø500mm fan alternatifleri mevcuttur. Fan çapına göre IP44 ve IP54 koruma sınıfı mevcuttur. Fanlar ERP 2015`e uyumludur.

Rezistans
Kullanım şartlarına ve dizayna uygun gövde ve tavaya yerleştirilmiş yüksek kalite rezistanslar kullanılmaktadır.

Opsiyonlar*
Ürünler müşterilerimizin özel isteklerine göre aşağıdaki opsiyonlar ile sunulmaktadır.
Gold Epoksi Folyo
Paslanmaz Kabin
EC Fan

**Opsiyon talepleri için Karyer'den onay alınması gerekmektedir.*

Double Flow Processing Room Unit Coolers

Application
ED-DP model, double flow ceiling type unit coolers, having the range 1,00 – 100,00 kW, used in commercial & industrial cold rooms and preparation rooms. The main feature of this product is the "low air flow".

Coil Properties
ED-DP models are designed with optimum tube diameter in order to increase efficiency. Products can be provided with 4,2 and 7,0mm fin spacing. Maximum operation pressure is 25 barg.

Casework
It is manufactured with Ral 9016 electrostatic powder painted galvanized sheets to resist corrosion; it has an attractive view in addition to its rigidity.

Fan
There are blowing fans with Ø350, Ø400, Ø450 and Ø500mm diameter options. Based on the fan diameter, protection class is IP44 and IP54. Fans are compatible for ERP 2015 regulation.

Electrical Heater
High-quality electrical heaters are placed on the coil and drain pan according to working and design conditions.

Options*
Unit coolers can be provided with below options;
Gold Epoxy Fins
Stainless Steel Case
EC Fan

**Please contact Karyer for option requests.*

Doppel-Strom Bearbeitungsraumverdampfer

Anwendung
ED-DP Luftkühler sind Doppelstrom-Deckenverdampfer, haben einen Leistungsbereich 1,00 – 100,00 kW und werden in kommerziellen und industriellen Kühl- und Vorbereitungsräumen eingesetzt. Das Hauptmerkmal dieses Produktes ist die "niedrige Luftströmung".

Wärmetauscher-Eigenschaften
ED-DP Luftkühler werden um die Effizienz zu erhöhen mit optimalen Rohrdurchmessern ausgelegt. Die Produkte werden mit 4,2 und 7,0 mm Lamelenabständen zur Verfügung gestellt. Maximum Betriebsdruck beträgt 25 barg.

Gehäuse
Die Gehäuse bestehen aus verzinktem Stahlblech und gegen Korrosion mit der Farbe RAL9016 elektrostatisch pulverbeschichtet und weisen neben Beständigkeit auch eine dekorative Eigenschaft auf.

Lüfter
ED-DC Luftkühler werden mit blasenden Lüftern mit 300 und 350 mm Durchmesser zur Verfügung gestellt. Die Schutzklassen sind nach Lüfterdurchmessern IP44 und IP54. Die Lüfter sind geeignet für die Regulierung mit ERP 2015.

Elektrische Abtauheizungen
Gemäß Betriebs- und Ausführungsbedingungen werden hochwertige Heizstäbe an den Wärmetauscher und Tropfwannen angebracht.

Optionen*
Die Luftkühler können mit folgenden Optionen zur Verfügung gestellt werden;
Gold Epoxy Lamellen
Edelstahl Gehäuse
EC Lüfter

**Für Option Anfragen kontaktieren Sie bitte Karyer.*

Двухпоточные Воздухоохладители Рабочих Помещений

Применение
Двухпоточные воздухоохладители серии ED-DP с потолочным креплением имеют диапазон мощностей 1,00 – 100,00 кВт и используются в коммерческих и промышленных холодных и подготовительных камерах. Главной особенностью этого продукта является "низкая скорость воздушного потока".

Технические характеристики батарей
Воздухоохладители серии ED-DP производятся с оптимальным диаметром трубок для повышения эффективности. Имеют варианты шага ребра 4,2 и 7,0 мм. Максимальное рабочее давление 25 бар изб. (barg).

Корпус
Корпус воздухоохладителей изготавливается из оцинкованного листового металла, покрытого электростатической порошковой краской Ral 9016 для защиты от коррозии; имеет привлекательный дизайн в дополнение к своей прочности.

Вентиляторы
Вентиляторы на продув имеют варианты диаметров Ø350, Ø400, Ø450 и Ø500. На основании диаметра вентиляторов, класс защиты IP44 и IP54. Вентиляторы совместимы с директивой ERP 2015.

Электронагреватели
Высококачественные электрические нагреватели устанавливаются на батарею и дренажный поддон согласно рабочим условиям и дизайну.

Возможные альтернативы*
Испарители могут иметь следующие альтернативы:
Покрытие Голд Эпокси
Корпус из нержавеющей стали
EC-вентилятор

**Свяжитесь с Karyer по вопросу возможных альтернатив.*

Kapasite Aralığı | Capacity Range | Leistungsbereich | Диапазон Мощности

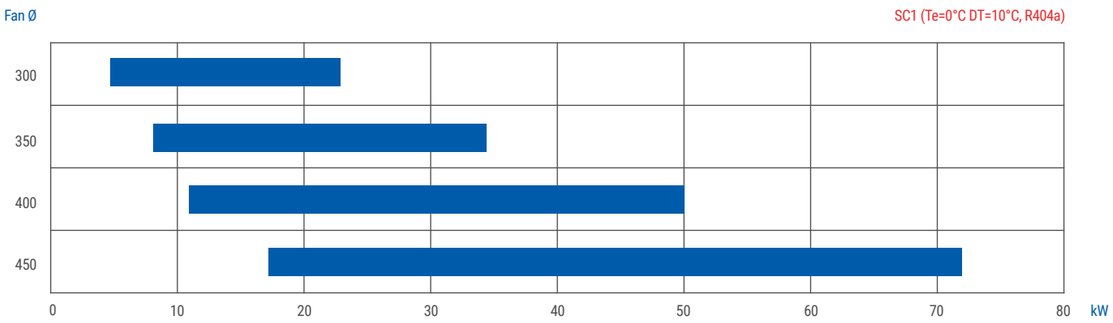

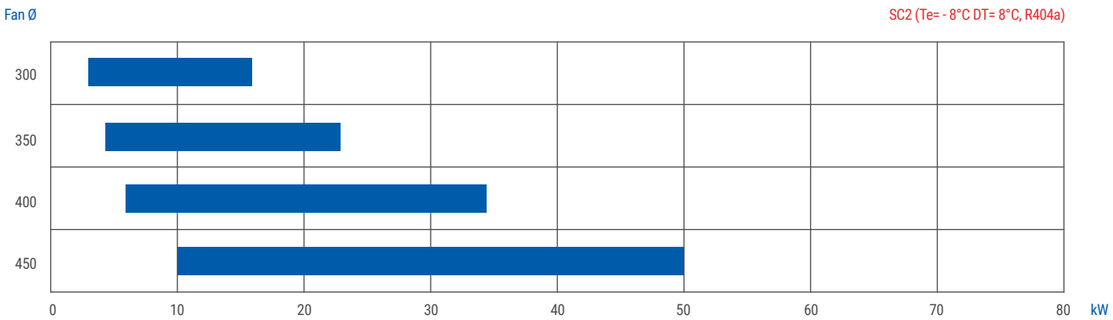

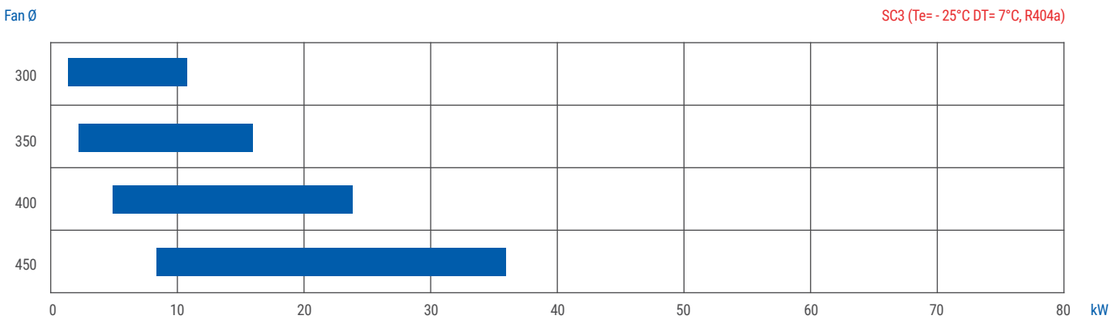

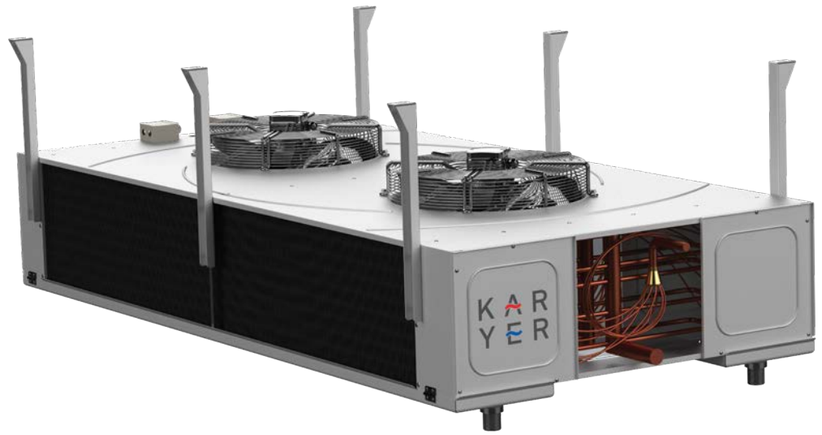

Model Tanımlama | Model Description | Modellbeschreibung | Описание Модели

ED-DP- 140AC4-B22

ED-DP 1 40 AC 4 B 22

Model Kodu / Model Code / Modell Code / Код Модели

Fan Adedi / Number of Fans / Lüfteranzahl / Количество вентиляторов

Fan Çapı / Fan Diameter / Lüfterdurchmesser / Диаметр вентилятора (mm) 35=Ø350, 40=Ø400, 45=Ø450,...

Boyut Bilgisi / Dimensional Data / Dimensionale Daten / Размерные данные

Jenerasyon Kodu / Generation Code / Generationscode / Код генерации

Fan Kodu / Fan Data / Lüfterdaten / Данные вентилятора

Lamel Aralığı / Fin Spacing / Lamellenabstand / Шаг ребра (mm) 4=4,00 , 7=7,00

ED-DP Ø350-Ø400-Ø450-Ø500 4,2mm

HATVE / FIN SPACING / LAMELLENABSTAND / ШАГ РЕБРА	KARYER MODEL	KAPASİTE / CAPACITY / LEISTUNG R404A / МОЩНОСТЬ		TOPLAM ALAN / TOTAL SURFACE / GESAMTFLÄCHE / ОБЩАЯ ПЛОЩАДЬ	HAVA TARAFI / AIR SIDE / LUFTSEITE / СТОРОНА ВОЗДУХА		ENERJİ / ENERGY / ENERGIE / ЭНЕРГИЯ		SES / SOUND / SCHALLPEGEL / ЗВУК		FAN BİLGİLERİ / FAN DATA / LÜFTERDATEN / ДАННЫЕ ВЕНТИЛЯТОРА						REZİSTANSLAR / DEFROST HEATERS / ABTAUHEIZUNGEN/ТЭНЫ ОТТАЙКИ			BATARYA BİLGİLERİ / COIL DATA / WÄRMETAUSCHERDATEN / ДАННЫЕ БАТАРЕИ												
		SC1: Te=0°C ΔT=10°C	SC2: Te=-8°C ΔT=8°C		HAVA DEBİSİ / AIR FLOW / LUFTMENGE / РАСХОД ВОЗДУХА	ATIŞ MESAFESİ / AIR THROW / WURFWEITE / ВОЗДУШНАЯ СТРУЯ	ENERJİ VERİMLİLİĞİ ORANI / ENERGY EFFICIENCY RATIO / ENERGIEEFFIZIENZRATE / КЛАСС ЭНЕРГОЭФФЕКТИВНОСТИ	ENERJİ VERİMLİLİĞİ SINIFI / ENERGY EFFICIENCY CLASS / ENERGIEEFFIZIENZKLASSE / КОЭФФИЦИЕНТ ЭНЕРГОЭФФЕКТИВНОСТИ	SES BASINÇ SEVİYESİ / SOUND PRESSURE LEVEL / SCHALLDRUCKPEGEL / УРОВЕНЬ ЗВУКОВОГО ДАВЛЕНИЯ	SES SEVİYESİ / SOUND POWER LEVEL / SCHALLLEISTUNGSPEGEL / УРОВЕНЬ ЗВУКОВОЙ МОЩНОСТИ	TOPLAM GÜÇ / TOTAL POWER / GESAMTLEISTUNG / ОБЩАЯ МОЩНОСТЬ	TOPLAM AKIM / TOTAL CURRENT / GESAMTSTROMAUFNAHME / ОБЩИЙ ТОК	FAN ADEDİ / NUMBER OF FANS / LÜFTERANZAHL / КОЛИЧЕСТВО ВЕНТИЛЯТОРОВ	FAN ÇAPI / FAN DIAMETER / LÜFTERDURCHMESSER / ДИАМЕТР ВЕНТИЛЯТОРА	MOTOR / МОТОР	KUTUP SAYISI / NUMBER OF POLES / POLANZAHL / КОЛИЧЕСТВО ПОЛЮСОВ	BATARYA / COIL / WÄRMETAUSCHER / БАТАРЕЯ	TAVA / DRIP TRAY / TROPFWANNE / ПОДДОН	TOPLAM / TOTAL / GESAMT/ВСЕГО	İÇ HACİM / INTERNAL VOLUME / INNENVOLUMEN / ВНУТРЕННИЙ ОБЪЕМ	BAĞLANTILAR / CONNECTIONS / ANSCHLÜSSE / СОЕДИНЕНИЯ		DRENAJ ÇAPI / DRAIN SIZE / ABLAUFDURCHMESSER / РАЗМЕР ДРЕНАЖНОГО ОТВЕРСТИЯ	BOYUTLAR / DIMENSIONS / ABMESSUNGEN / ГАБАРИТНЫЕ РАЗМЕРЫ								AĞIRLIK / GEWICHT / ВЕС
																					GİRİŞ / INLET / EINTRITT/ ВХОД	ÇIKIŞ / OUTLET / AUSTRITT/ ВЫХОД		A	B	C	E1	E2	E3	F	G	
		W		m²	m³/h	m			dB(A)/3m	dB	W	A	PCS	mm	V/Ph/Hz		kW			dm³	mm		"	mm								kg
4,2 mm	ED-DP-135AC4-B22	5285	3592	18.3	1690	2x4,0	53,4	A++	38	60	65	0.31	1	350	230/1/50	6	2.40	1.20	3.60	3.7	Ø9,52	Ø19	R 3/4"	908	900	325	635	-	-	940	410	41
	ED-DP-135AE4-B22	6058	4137	27.4	1528	2x3,6	61,5	A++	38	60	65	0.31	1	350	230/1/50	6	2.40	1.20	3.60	5.6	Ø9,52	Ø19	R 3/4"	908	900	325	635	-	-	940	410	46
	ED-DP-235AC4-B22	10578	7196	36.5	3380	2x5,4	53,5	A++	41	63	130	0.62	2	350	230/1/50	6	4.80	2.40	7.20	7.4	Ø12,7	Ø28	R 3/4"	1508	900	325	1235	618	-	940	410	67
	ED-DP-235AE4-B22	12158	8318	54.8	3056	2x4,9	61,8	A++	41	63	130	0.62	2	350	230/1/50	6	4.80	2.40	7.20	11.1	Ø12,7	Ø28	R 3/4"	1508	900	325	1235	618	-	940	410	76
	ED-DP-335AC4-B22	15874	10801	54.8	5070	2x6,8	53,5	A++	43	65	195	0.93	3	350	230/1/50	6	7.20	3.60	10.80	11.1	Ø12,7	Ø28	R 3/4"	2108	900	325	1835	618	600	940	410	93
	ED-DP-335AE4-B22	18394	12596	82.2	4583	2x6,1	62,4	A++	43	65	195	0.93	3	350	230/1/50	6	7.20	3.60	10.80	16.7	Ø12,7	Ø28	R 3/4"	2108	900	325	1835	618	600	940	410	107
	ED-DP-435AC4-B22	21884	14905	73.0	6761	2x8,0	55,4	A++	44	66	260	1.24	4	350	230/1/50	6	9.60	4.80	14.40	14.8	Ø15,9	Ø35	R 1 1/2"	2708	900	325	2435	618	600	940	410	124
	ED-DP-435AE4-B22	24163	16535	108.8	6111	2x7,2	61,4	A++	44	66	260	1.24	4	350	230/1/50	6	9.60	4.80	14.40	19.8	Ø15,9	Ø35	R 1 1/2"	2708	900	325	2435	618	600	940	410	140
	ED-DP-140AC4-B22	7839	5189	24.3	2509	2x5,1	44,0	A+	43	64	114	0.50	1	400	230/1/50	6	2.40	1.20	3.60	4.9	Ø9,52	Ø28	R 3/4"	908	1050	405	635	-	-	1090	540	54
	ED-DP-140AE4-B22	8751	5947	36.5	2245	2x4,6	48,7	A++	43	65	118	0.52	1	400	230/1/50	6	2.40	1.20	3.60	7.4	Ø9,52	Ø28	R 3/4"	908	1050	405	635	-	-	1090	540	59
	ED-DP-240AC4-B22	15485	10540	48.5	5019	2x6,9	44,7	A+	45	67	228	1.00	2	400	230/1/50	6	4.80	2.40	7.20	9.3	Ø9,52	Ø28	R 3/4"	1508	1050	405	1235	618	-	1090	540	86
	ED-DP-240AE4-B22	17366	11866	73.0	4490	2x6,2	48,8	A++	46	68	235	1.04	2	400	230/1/50	6	4.80	2.40	7.20	14.8	Ø9,52	Ø28	R 3/4"	1508	1050	405	1235	618	-	1090	540	97
	ED-DP-340AC4-B22	22830	15514	73.0	7528	2x8,7	44,0	A+	47	69	341	1.50	3	400	230/1/50	6	7.20	3.60	10.80	14.8	Ø12,7	Ø35	R 3/4"	2108	1050	405	1835	618	600	1090	540	119
	ED-DP-340AE4-B22	26444	18004	109.6	6736	2x7,8	49,4	A++	47	70	352	1.55	3	400	230/1/50	6	7.20	3.60	10.80	22.2	Ø12,7	Ø42	R 3/4"	2108	1050	405	1835	618	600	1090	540	135
	ED-DP-440AC4-B22	30383	20628	97.0	10038	2x10,3	43,8	A+	48	70	455	2.00	4	400	230/1/50	6	9.60	4.80	14.40	18.5	Ø12,7	Ø35	R 1 1/2"	2708	1050	435	2435	618	600	1090	570	150
	ED-DP-440AE4-B22	34785	23785	146.1	8981	2x9,2	49,0	A++	48	71	469	2.07	4	400	230/1/50	6	9.60	4.80	14.40	29.6	Ø12,7	Ø42	R 1 1/2"	2708	1050	435	2435	618	600	1090	570	172
	ED-DP-145AC4-B24	10719	7271	32.5	3821	2x6,8	38,0	A+	44	66	185	0.84	1	450	230/1/50	6	3.20	1.60	4.80	6.6	Ø9,52	Ø28	R 3/4"	1108	1050	405	835	-	-	1090	540	65
	ED-DP-145AE4-B24	13174	8938	48.7	3469	2x6,1	45,9	A++	44	66	188	0.85	1	450	230/1/50	6	3.20	1.60	4.80	9.9	Ø9,52	Ø28	R 3/4"	1108	1050	405	835	-	-	1090	540	73
	ED-DP-245AC4-B24	22316	15158	64.9	7642	2x9,1	39,6	A+	47	69	370	1.68	2	450	230/1/50	6	6.40	3.20	9.60	13.2	Ø12,7	Ø35	R 3/4"	1908	1050	405	1635	818	-	1090	540	110
	ED-DP-245AE4-B24	26046	17636	97.4	6937	2x8,3	45,4	A++	47	69	375	1.70	2	450	230/1/50	6	6.40	3.20	9.60	19.8	Ø12,7	Ø42	R 3/4"	1908	1050	405	1635	818	-	1090	540	125
	ED-DP-345AC4-B24	33098	22418	97.0	11463	2x11,5	39,1	A+	49	71	554	2.51	3	450	230/1/50	6	9.60	4.80	14.40	18.5	Ø12,7	Ø35	R 1 1/2"	2708	1050	435	2435	818	800	1090	540	153
	ED-DP-345AE4-B24	39037	26626	146.1	10406	2x10,4	45,8	A++	49	71	562	2.54	3	450	230/1/50	6	9.60	4.80	14.40	29.6	Ø12,7	Ø42	R 1 1/2"	2708	1050	435	2435	818	800	1090	540	175
	ED-DP-445AC4-B24	44357	30133	129.9	15284	2x13,5	39,4	A+	50	72	739	3.35	4	450	230/1/50	6	12.80	6.40	19.20	26.4	Ø15,9	Ø54	R 1 1/2"	3508	1050	435	3235	818	800	1090	570	200
	ED-DP-445AE4-B24	52074	35526	194.8	13875	2x12,3	45,8	A++	49	72	749	3.39	4	450	230/1/50	6	12.80	6.40	19.20	39.5	Ø15,9	Ø54	R 1 1/2"	3508	1050	435	3235	818	800	1090	570	226
	ED-DP-150AE4-B27	17394	11895	68.5	4636	2x6,9	56,1	A++	48	70	205	0.90	1	500	230/1/50	6	4.00	2.00	6.00	13.9	Ø9,52	Ø28	R 3/4"	1308	1280	445	1035	-	-	1320	580	91
	ED-DP-150AG4-B27	18052	12396	91.3	4313	2x6,4	56,8	A++	48	70	211	0.93	1	500	230/1/50	6	4.00	2.00	6.00	18.5	Ø12,7	Ø35	R 3/4"	1308	1280	445	1035	-	-	1320	580	103
	ED-DP-250AE4-B27	35103	23949	136.3	9273	2x9,3	56,6	A++	51	73	409	1.80	2	500	230/1/50	6	8.00	4.00	12.00	25.7	Ø12,7	Ø35	R 3/4"	2308	1280	445	2035	1018	-	1320	580	156
	ED-DP-250AG4-B27	36427	25087	182.3	8627	2x8,7	57,6	A++	50	73	421	1.86	2	500	230/1/50	6	8.00	4.00	12.00	36.0	Ø15,9	Ø42	R 3/4"	2308	1280	445	2035	1018	-	1320	580	180
	ED-DP-350AE4-B27	52687	36081	205.4	13909	2x11,8	56,9	A++	52	75	613	2.69	3	500	230/1/50	6	12.00	6.00	18.00	41.7	Ø15,9	Ø54	R 1 1/2"	3308	1280	475	3035	1018	1000	1320	610	226
	ED-DP-350AG4-B27	54980	37863	273.9	12940	2x10,9	58,0	A++	52	75	631	2.78	3	500	230/1/50	6	12.00	6.00	18.00	55.6	Ø19	Ø54	R 1 1/2"	3308	1280	475	3035	1018	1000	1320	610	261
	ED-DP-450AE4-B27	69899	47924	273.2	18545	2x13,8	56,7	A++	53	76	817	3.59	4	500	230/1/50	6	16.00	8.00	24.00	53.5	Ø22	Ø66	R 1 1/2"	4308	1280	475	4035	1018	1000	1320	610	293
	ED-DP-450AG4-B27	72915	50090	365.2	17254	2x12,9	57,5	A++	53	76	841	3.71	4	500	230/1/50	6	16.00	8.00	24.00	74.1	Ø19	Ø54	R 1 1/2"	4308	1280	475	4035	1018	1000	1320	610	338

ED-DP Ø350-Ø400-Ø450-Ø500 7mm

HATVE / FIN SPACING / LAMELLENABSTAND / ШАГ РЕБРА	KARYER MODEL	KAPASİTE / CAPACITY / LEISTUNG R404A / МОЩНОСТЬ		TOPLAM ALAN / TOTAL SURFACE / GESAMTFLÄCHE / ОБЩАЯ ПЛОЩАДЬ	HAVA TARAFI / AIR SIDE / LUFTSEITE / СТОРОНА ВОЗДУХА		ENERJİ / ENERGY / ENERGIE / ЭНЕРГИЯ		SES / SOUND / SCHALLPEGEL / ЗВУК		FAN BİLGİLERİ / FAN DATA / LÜFTERDATEN / ДАННЫЕ ВЕНТИЛЯТОРА						REZİSTANSLAR / DEFROST HEATERS / ABTAUHEIZUNGEN/ТЭНЫ ОТТАЙКИ			BATARYA BİLGİLERİ / COIL DATA / WÄRMETAUSCHERDATEN / ДАННЫЕ БАТАРЕИ												
		SC2: Te=-8°C ΔT=8°C	SC3: Te=-25°C ΔT=7°C		HAVA DEBİSİ / AIR FLOW / LUFTMENGE / РАСХОД ВОЗДУХА	ATIŞ MESAFESİ / AIR THROW / WURFWEITE / ВОЗДУШНАЯ СТРУЯ	ENERJİ VERİMLİLİĞİ ORANI / ENERGY EFFICIENCY RATIO / ENERGIEEFFIZIENZRATE / КЛАСС ЭНЕРГОЭФФЕКТИВНОСТИ	ENERJİ VERİMLİLİĞİ SINIFI / ENERGY EFFICIENCY CLASS / ENERGIEEFFIZIENZKLASSE / КОЭФФИЦИЕНТ ЭНЕРГОЭФФЕКТИВНОСТИ	SES BASINÇ SEVİYESİ / SOUND PRESSURE LEVEL / SCHALLDRUCKPEGEL / УРОВЕНЬ ЗВУКОВОГО ДАВЛЕНИЯ	SES SEVİYESİ / SOUND POWER LEVEL / SCHALLLEISTUNGSPEGEL / УРОВЕНЬ ЗВУКОВОЙ МОЩНОСТИ	TOPLAM GÜÇ / TOTAL POWER / GESAMTLEISTUNG / ОБЩАЯ МОЩНОСТЬ	TOPLAM AKIM / TOTAL CURRENT / GESAMTSTROMAUFNAHME / ОБЩИЙ ТОК	FAN ADEDİ / NUMBER OF FANS / LÜFTERANZAHL / КОЛИЧЕСТВО ВЕНТИЛЯТОРОВ	FAN ÇAPI / FAN DIAMETER / LÜFTERDURCHMESSER / ДИАМЕТР ВЕНТИЛЯТОРА	MOTOR / МОТОР	KUTUP SAYISI / NUMBER OF POLES / POLANZAHL / КОЛИЧЕСТВО ПОЛЮСОВ	BATARYA / COIL / WÄRMETAUSCHER / БАТАРЕЯ	TAVA / DRIP TRAY / TROPFWANNE / ПОДДОН	TOPLAM / TOTAL / GESAMT/ВСЕГО	İÇ HACİM / INTERNAL VOLUME / INNENVOLUMEN / ВНУТРЕННИЙ ОБЪЕМ	BAĞLANTILAR / CONNECTIONS / ANSCHLÜSSE / СОЕДИНЕНИЯ		DRENAJ ÇAPI / DRAIN SIZE / ABLAUFDURCHMESSER / РАЗМЕР ДРЕНАЖНОГО ОТВЕРСТИЯ	BOYUTLAR / DIMENSIONS / ABMESSUNGEN / ГАБАРИТНЫЕ РАЗМЕРЫ								AĞIRLIK / GEWICHT / ВЕС
																					GİRİŞ / INLET / EINTRITT / ВХОД	ÇIKIŞ / OUTLET / AUSTRITT / ВЫХОД		A	B	C	E1	E2	E3	F	G	
		W		m²	m³/h	m			dB(A)/3m	dB	W	A	PCS	mm	V/Ph/Hz		kW			dm³	mm		"	mm								kg
7 mm	ED-DP-135AC7-B22	2726	2114	11.4	1797	2x4,2	52,3	A++	38	60	65	0.31	1	350	230/1/50	6	2.40	1.20	3.60	3.7	Ø9,52	Ø19	R 3/4"	908	900	325	635	-	-	940	410	40
	ED-DP-135AE7-B22	3565	2777	17.2	1635	2x3,9	68,4	A++	38	60	65	0.31	1	350	230/1/50	6	2.40	1.20	3.60	5.6	Ø12,7	Ø19	R 3/4"	908	900	325	635	-	-	940	410	44
	ED-DP-235AC7-B22	5788	4506	22.9	3595	2x5,7	55,5	A++	41	63	130	0.62	2	350	230/1/50	6	4.80	2.40	7.20	7.4	Ø12,7	Ø28	R 3/4"	1508	900	325	1235	618	-	940	410	65
	ED-DP-235AE7-B22	7214	5659	34.3	3270	2x5,2	69,2	A++	41	63	130	0.62	2	350	230/1/50	6	4.80	2.40	7.20	11.1	Ø15,9	Ø28	R 3/4"	1508	900	325	1235	618	-	940	410	73
	ED-DP-335AC7-B22	8686	6769	34.3	5392	2x7,2	55,6	A++	43	65	195	0.93	3	350	230/1/50	6	7.20	3.60	10.80	11.1	Ø12,7	Ø28	R 3/4"	2108	900	325	1835	618	600	940	410	90
	ED-DP-335AE7-B22	10826	8510	51.5	4905	2x6,6	69,2	A++	43	65	195	0.93	3	350	230/1/50	6	7.20	3.60	10.80	16.7	Ø12,7	Ø28	R 3/4"	2108	900	325	1835	618	600	940	410	102
	ED-DP-435AC7-B22	11584	9032	45.8	7189	2x8,5	55,6	A++	44	66	260	1.24	4	350	230/1/50	6	9.60	4.80	14.40	14.8	Ø15,9	Ø35	R 1 1/2"	2708	900	325	2435	618	600	940	410	120
	ED-DP-435AE7-B22	14446	11356	67.9	6539	2x7,7	69,3	A++	44	66	260	1.24	4	350	230/1/50	6	9.60	4.80	14.40	19.8	Ø15,9	Ø35	R 1 1/2"	2708	900	325	2435	618	600	940	410	134
	ED-DP-140AC7-B22	3877	3038	15.3	2647	2x5,4	42,8	A++	44	65	113	0.50	1	400	230/1/50	6	2.40	1.20	3.60	4.9	Ø9,52	Ø28	R 3/4"	908	1050	405	635	-	-	1090	540	52
	ED-DP-140AE7-B22	4889	3846	22.9	2429	2x5,0	53,0	A++	42	64	115	0.51	1	400	230/1/50	6	2.40	1.20	3.60	7.4	Ø9,52	Ø28	R 3/4"	908	1050	405	635	-	-	1090	540	57
	ED-DP-240AC7-B22	8026	6303	30.5	5295	2x7,3	44,5	A++	46	68	225	1.00	2	400	230/1/50	6	4.80	2.40	7.20	9.9	Ø9,52	Ø28	R 3/4"	1508	1050	405	1235	618	-	1090	540	83
	ED-DP-240AE7-B22	10505	8225	45.8	4857	2x6,7	57,2	A++	45	67	229	1.01	2	400	230/1/50	6	4.80	2.40	7.20	14.8	Ø9,52	Ø28	R 3/4"	1508	1050	405	1235	618	-	1090	540	93
	ED-DP-340AC7-B22	12387	9624	45.8	7942	2x9,2	45,8	A++	48	70	337	1.49	3	400	230/1/50	6	7.20	3.60	10.80	14.8	Ø12,7	Ø35	R 3/4"	2108	1050	405	1835	618	600	1090	540	115
	ED-DP-340AE7-B22	15039	11883	68.7	7286	2x8,4	54,5	A++	47	69	344	1.51	3	400	230/1/50	6	7.20	3.60	10.80	22.2	Ø12,7	Ø42	R 3/4"	2108	1050	405	1835	618	600	1090	540	129
	ED-DP-440AC7-B22	16443	12756	60.6	10590	2x10,8	45,6	A++	49	71	450	1.99	4	400	230/1/50	6	9.60	4.80	14.40	18.5	Ø12,7	Ø35	R 1 1/2"	2708	1050	435	2435	618	600	1090	570	145
	ED-DP-440AE7-B22	21039	16520	91.6	9715	2x9,9	57,3	A++	48	70	458	2.01	4	400	230/1/50	6	9.60	4.80	14.40	29.6	Ø12,7	Ø42	R 1 1/2"	2708	1050	435	2435	618	600	1090	570	164
	ED-DP-145AC7-B24	5692	4407	20.3	4011	2x7,1	38,8	A+	45	67	183	0.83	1	450	230/1/50	6	3.20	1.60	4.80	6.6	Ø9,52	Ø28	R 3/4"	1108	1050	405	835	-	-	1090	540	61
	ED-DP-145AE7-B24	7451	5875	30.5	3717	2x6,6	50,0	A++	44	66	186	0.84	1	450	230/1/50	6	3.20	1.60	4.80	9.9	Ø9,52	Ø28	R 3/4"	1108	1050	405	835	-	-	1090	540	67
	ED-DP-245AC7-B24	11206	8758	40.4	8022	2x9,6	38,2	A+	47	70	366	1.66	2	450	230/1/50	6	6.40	3.20	9.60	12.4	Ø9,52	Ø28	R 3/4"	1908	1050	405	1635	818	-	1090	540	99
	ED-DP-245AE7-B24	14883	11706	61.0	7434	2x8,9	49,9	A++	47	69	372	1.68	2	450	230/1/50	6	6.40	3.20	9.60	19.8	Ø12,7	Ø35	R 3/4"	1908	1050	405	1635	818	-	1090	540	112
	ED-DP-345AC7-B24	16904	13037	60.6	12033	2x12,1	38,4	A+	49	72	549	2.49	3	450	230/1/50	6	9.60	4.80	14.40	18.5	Ø12,7	Ø35	R 1 1/2"	2708	1050	435	2435	818	800	1090	540	139
	ED-DP-345AE7-B24	21632	17006	91.6	11152	2x11,2	48,4	A++	49	71	557	2.52	3	450	230/1/50	6	9.60	4.80	14.40	29.6	Ø15,9	Ø54	R 1 1/2"	2708	1050	435	2435	818	800	1090	540	158
	ED-DP-445AC7-B24	22914	18109	80.8	16044	2x14,2	39,0	A+	50	73	732	3.32	4	450	230/1/50	6	12.80	6.40	19.20	24.7	Ø12,7	Ø35	R 1 1/2"	3508	1050	435	3235	818	800	1090	570	177
	ED-DP-445AE7-B24	30732	24315	122.1	14869	2x13,2	51,6	A++	49	72	743	3.36	4	450	230/1/50	6	12.80	6.40	19.20	39.5	Ø15,9	Ø54	R 1 1/2"	3508	1050	435	3235	818	800	1090	570	203
	ED-DP-150AE7-B27	10273	8054	42.9	4883	2x7,3	64,4	A++	49	71	199	0.87	1	500	230/1/50	6	4.00	2.00	6.00	13.9	Ø9,52	Ø28	R 3/4"	1308	1280	445	1035	-	-	1320	580	87
	ED-DP-150AG7-B27	11447	9096	57.2	4618	2x6,9	69,6	A++	48	70	205	0.90	1	500	230/1/50	6	4.00	2.00	6.00	18.5	Ø12,7	Ø35	R 3/4"	1308	1280	445	1035	-	-	1320	580	98
	ED-DP-250AE7-B27	19953	15831	85.2	9767	2x9,8	62,5	A++	51	74	398	1.74	2	500	230/1/50	6	8.00	4.00	12.00	25.7	Ø12,7	Ø35	R 3/4"	2308	1280	445	2035	1018	-	1320	580	148
	ED-DP-250AG7-B27	22663	17956	114.1	9236	2x9,3	68,9	A++	51	73	410	1.80	2	500	230/1/50	6	8.00	4.00	12.00	36.0	Ø15,9	Ø42	R 3/4"	2308	1280	445	2035	1018	-	1320	580	170
	ED-DP-350AE7-B27	30409	23900	128.8	14650	2x12,4	63,5	A++	53	76	597	2.61	3	500	230/1/50	6	12.00	6.00	18.00	41.7	Ø15,9	Ø54	R 1 1/2"	3308	1280	475	3035	1018	1000	1320	610	215
	ED-DP-350AG7-B27	34389	27417	171.7	13854	2x11,7	69,9	A++	52	75	614	2.70	3	500	230/1/50	6	12.00	6.00	18.00	55.6	Ø19	Ø54	R 1 1/2"	3308	1280	475	3035	1018	1000	1320	610	245
	ED-DP-450AE7-B27	40724	32116	171.0	19533	2x14,6	63,8	A++	53	77	796	3.48	4	500	230/1/50	6	16.00	8.00	24.00	53.5	Ø22	Ø66	R 1 1/2"	4308	1280	475	4035	1018	1000	1320	610	277
	ED-DP-450AG7-B27	44981	35668	228.9	18472	2x13,8	68,5	A++	53	76	819	3.60	4	500	230/1/50	6	16.00	8.00	24.00	74.1	Ø19	Ø54	R 1 1/2"	4308	1280	475	4035	1018	1000	1320	610	316

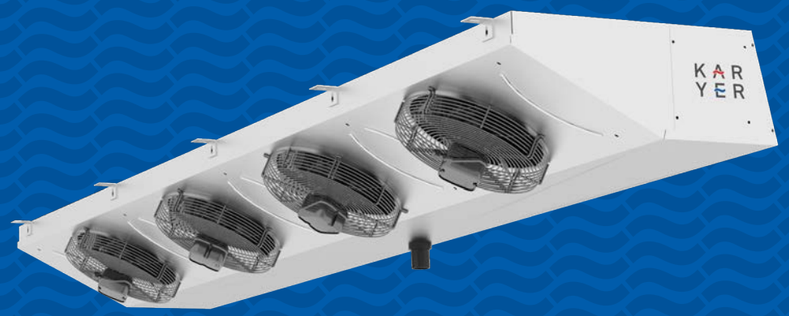

EG

KAR
YER

Köşe Tavan Tipi Evaporatörler

Uygulama
EG model soğuk oda evaporatörlerimiz 1,00 – 17,00 kW kapasite aralığını içermekte olup, küçük ve orta ve çaplı ticari tip soğuk oda uygulamalarının soğutma taleplerine cevap verebilmektedir.

Ürünlerin içinde yer alan bataryalar, ısıl bakımdan yüksek verimli olup, aynı zamanda kompakt bir biçimde tasarlanmıştır.

Ayrıca Su/Glikol karışımı kullanılan soğuk oda uygulamaları için Köşe Tavan Tipi EG-G Glikollü Soğutucu modelleri mevcuttur. EG-G ürünlerimizin seçimleri Unit Selector programından yapılabilir.

Batarya Özellikleri
Karyer tarafından imal edilen soğuk oda evaporatörlerinde, farklı kullanım şartlarına uygun çaplarda bakır boru kullanılmaktadır. Ürünler 4,20 , 7,00 mm lamel aralığı seçenekleri ile imal edilmektedir. Maksimum çalışma basıncı 25 barg'dir.

Gövde
Gövde paslanmaya karşı estetik elektrostatik Ral 9016 toz boyalı, galvaniz sac ile imal edilmekte olup, sağlamlığının yanı sıra dekoratif bir özellik de sergiler. Bununla birlikte montaj ve bakım çalışmaları için kolay sökülebilen vidalı yan kapaklar ve menteşeli tava kullanılmaktadır.

Fan
Ürünler Ø250 ve Ø300mm çaplarında monofaze üfleyici Q motor ve Aksiyel fan seçenekleri ile sunulmaktadır. Fanlar, Q motorlar için IP41, aksiyel fanlar için IP44 koruma sınıfına sahiptirler. Kullanılan aksiyel fanlar ERP 2015'e uygundur.

Rezistans
Kullanım şartlarına ve dizayna uygun gövde ve tavaya yerleştirilmiş yüksek kalite rezistanslar kullanılmaktadır.

Opsiyonlar*
Ürünler müşterilerimizin özel isteklerine göre aşağıdaki opsiyonlar ile sunulmaktadır.
Gold Epoksi Folyo
Paslanmaz Kabin
EC Fan

**Opsiyon talepleri için Karyer'den onay alınması gerekmektedir.*

Angled Ceiling Type Unit Coolers

Application
The EG model unit coolers, having the range 1,00 – 17,00 kW, are able to satisfy small and medium cooling capacity needs for commercial type cold storage.

The coils, in unit coolers, are quite compact in addition to their thermally high efficient performance.

Additionally, we have the EG-G Angled Ceiling Type Glycol Cooler range for usage of water/glycol mixture to be used in cold rooms. The selection of EG-G models can be done by Unit Selector.

Coil Properties
Unit coolers are designed with optimum tube diameter in order to increase efficiency of unit coolers. Products can be provided with range of fin spacing as 4,20 , 7,00 mm. Maximum operation pressure is 25 barg.

Casework
It is manufactured with electrostatic Ral 9016 powder painted galvanized sheets to resist corrosion; it has attractive view in addition to its rigidity. Additionally, screwed side panels and hinged drain pan can be easily removed to facilitate installation and maintenance operations.

Fan
The unit coolers can be provided with monophase blowing Q motor and axial fans with Ø250 and Ø300mm diameters. Protection class of fans is IP41 for Q motors, IP44 for axial fans. Axial fans are compatible with ERP 2015 regulation.

Electrical Heater
High-quality electrical heaters are placed on the coil and drain pan according to working and design conditions.

Options*
Unit coolers can be provided with below options;
Gold Epoxy Fins
Stainless Steel Case
EC Fan

**Please contact Karyer for option requests.*

Abgewinkelte Deckenverdampfer

Anwendung
Die EG-Luftkühler haben eien Leistungsrange 1,00 – 17,00 kW und damit können die Leistungsbedürfnisse für klein und mittelgroße kommerziellen Kühlräume befriedigen.

Die eingebauten Wärmetauscher in den Luftkühlern sind hocheffizient und auch kompakt konzipiert.

Zusätzlich, für die Kühlraumanwendungen mit Glykol-Wasser-Gemisch sind EG-G abgewinkelte Glykol-Deckenluftkühler lieferbar. Die EG-G-Luftkühler können durch Karyer Unit Selector Software ausgewählt werden.

Wärmetauscher-Eigenschaften
Die Luftkühler sind mit Rohren in optimalen Durchmessern ausgelegt. Die Produkte werden mit 4,2 und 7,0 mm Lamellenabständen gefertigt. Der maximale Betriebsdruck beträgt 25 barg.

Gehäuse
Die Gehäuse bestehen aus verzinktem Stahlblech und gegen Korrosion mit der Farbe RAL9016 elektrostatisch pulverbeschichtet. Diese Beschichtung weist neben Beständigkeit auch eine dekorative Eigenschaft auf. Zusätzlich, sind die Gehäusen für eine einfache Installation und Wartung mit geschraubten Seitenpanelen und klappbaren Kondensatwannen konstruiert.

Lüfter
Die Luftkühler können mit einphasigen blasenden Q-Motor und Axiallüfter mit 250 und 300 mm Durchmessern zur Verfügung gestellt werden. Die Schutzklassen der Lüfter sind IP41 für Q-Motoren und IP44 für Axiallüfter. Die Lüfter sind geeignet für die Regulierung mit ERP 2015.

Elektrische Abtauheizungen
Gemäß Betriebs- und Ausführungsbedingungen werden hochwertige Heizstäbe an den Wärmetauscher und Tropfwannen angebracht.

Optionen*
Die Luftkühler können mit folgenden Optionen zur Verfügung gestellt werden;
Gold Epoxy Lamellen
Edelstahl Gehäuse
EC Lüfter

**Für Option Anfragen kontaktieren Sie bitte Karyer.*

Угловые Воздухоохладители С Потолочным Креплением

Применение
Воздухоохладители серии EG, имеющие диапазон мощностей 1,00 – 17,00 кВт, способны удовлетворить малые и средние потребности в коммерческом холодильном хранении.

Батареи внутри воздухоохладителей отличаются своей компактностью в дополнение к термической высокоэффективности их работы.

Кроме того, в линейке данных воздухоохладителей представлена также модель EG- G, угловой воздухоохладитель с потолочным креплением для использования водного раствора гликоля при применении в холодильных камерах. Модели EG- G могут быть выбраны в программе подбора Unit Selector.

Технические характеристики батарей
Воздухоохладители производятся с оптимальным диаметром трубок для повышения эффективности. Воздухоохладители имеют диапазон шага ребра 4,20, 7,00 мм. Максимальное рабочее давление 25 бар изб. (barg).

Корпус
Корпус воздухоохладителей изготавливается из оцинкованного листового металла, покрытого Ral 9016 электростатической порошковой краской для защиты от коррозии; имеет привлекательный дизайн в дополнение к своей прочности. Кроме того, особая конструкция дренажных и боковых частей корпуса предполагает простой монтаж и техническое обслуживание.

Вентиляторы
Воздухоохладители оснащаются монофазными вентиляторами на продув, осевыми и с Q-мотором, и имеют диаметры Ø250 и Ø300 мм. Класс защиты IP41 для вентиляторов с Q-мотором, IP44 - для осевых вентиляторов. Осевые вентиляторы совместимы с директивой ERP 2015.

Электронагреватели
Высококачественные электрические нагреватели устанавливаются на батарею и дренажный поддон согласно рабочим условиям и дизайну.
Возможные альтернативы*
Воздухоохладители могут иметь следующие альтернативы:
Покрытие Голд Эпокси
Корпус из нержавеющей стали
EC-вентилятор

**Свяжитесь с Karyer по вопросу возможных альтернатив.*

Kapasite Aralığı | Capacity Range | Leistungsbereich | Диапазон Мощности

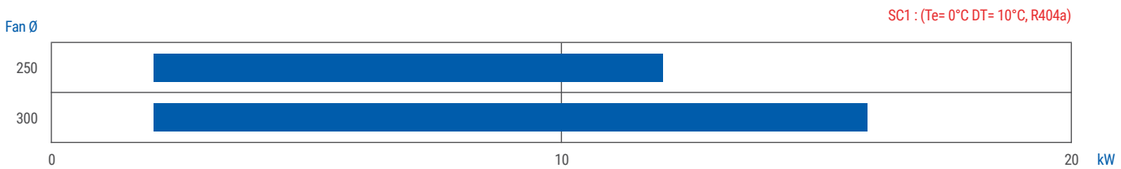

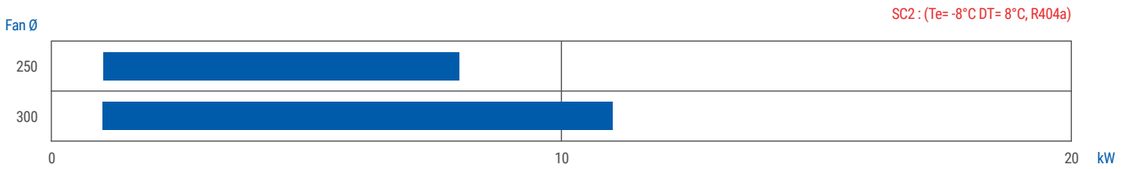

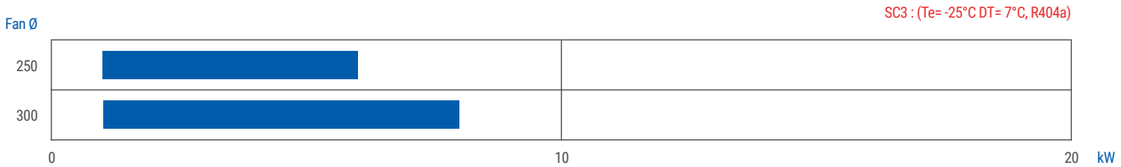

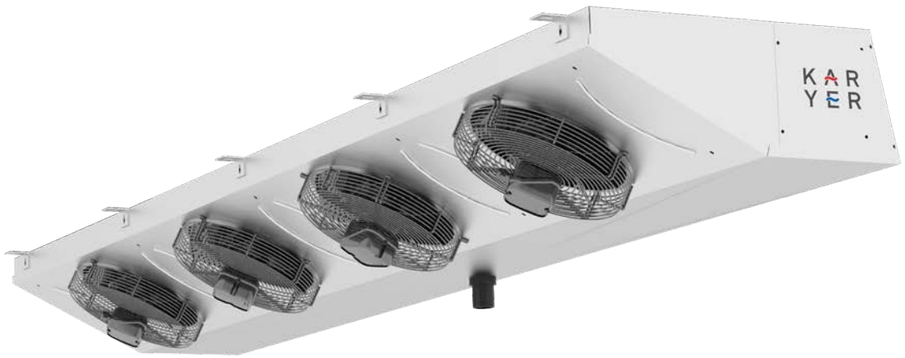

Model Tanımlama | Model Description | Modellbeschreibung | Описание Модели

EG 125BB4-B23

EG 1 25 BB 4 B 23

- EG — Model Kodu / Model Code / Modell Code / Код Модели
- 1 — Fan Adedi / Number of Fans / Lüfteranzahl / Количество вентиляторов
- 25 — Fan Çapı / Fan Diameter / Lüfterdurchmesser / Диаметр вентилятора (mm) 25=Ø250, 30=Ø300
- BB — Boyut Bilgisi / Dimensional Data / Dimensionale Daten / Размерные данные
- 4 — Lamel Aralığı / Fin Spacing / Lamellenabstand / Шаг ребра (mm) 4=4,20 , 7=7,00
- B — Jenerasyon Kodu / Generation Code / Generationscode / Код генерации
- 23 — Fan Kodu / Fan Data / Lüfterdaten / Данные вентилятора

EG Ø250 4,2mm

HATVE / FIN SPACING / LAMELLENABSTAND / ШАГ РЕБРА	KARYER MODEL	KAPASİTE / CAPACITY / LEISTUNG R404A / МОЩНОСТЬ		TOPLAM ALAN / TOTAL SURFACE / GESAMTFLÄCHE / ОБЩАЯ ПЛОЩАДЬ	HAVA TARAFI / AIR SIDE / LUFTSEITE / СТОРОНА ВОЗДУХА		ENERJİ / ENERGY / ENERGIE / ЭНЕРГИЯ		SES / SOUND / SCHALLPEGEL / ЗВУК		FAN BİLGİLERİ / FAN DATA / LÜFTERDATEN / ДАННЫЕ ВЕНТИЛЯТОРА						REZİSTANSLAR / DEFROST HEATERS / ABTAUHEIZUNGEN/ТЭНЫ ОТТАЙКИ			BATARYA BİLGİLERİ / COIL DATA / WÄRMETAUSCHERDATEN / ДАННЫЕ БАТАРЕИ										AĞIRLIK / WEIGHT / GEWICHT / ВЕС
		SC1: Te=0°C ΔT=10°C	SC2: Te=-8°C ΔT=8°C		HAVA DEBİSİ / AIR FLOW / LUFTMENGE / РАСХОД ВОЗДУХА	ATIŞ MESAFESİ / AIR THROW / WURFWEITE / ВОЗДУШНАЯ СТРУЯ	ENERJİ VERİMLİLİĞİ ORANI / ENERGY EFFICIENCY RATIO / ENERGIEEFFIZIENZRATE / КЛАСС ЭНЕРГОЭФФЕКТИВНОСТИ	ENERJİ VERİMLİLİĞİ SINIFI / ENERGY EFFICIENCY CLASS / ENERGIEEFFIZIENZKLASSE / КОЭФФИЦИЕНТ ЭНЕРГОЭФФЕКТИВНОСТИ	SES BASINÇ SEVİYESİ / SOUND PRESSURE LEVEL / SCHALLDRUCKPEGEL / УРОВЕНЬ ЗВУКОВОГО ДАВЛЕНИЯ	SES SEVİYESİ / SOUND POWER LEVEL / SCHALLLEISTUNGSPEGEL / УРОВЕНЬ ЗВУКОВОЙ МОЩНОСТИ	TOPLAM GÜÇ / TOTAL POWER / GESAMTLEISTUNG / ОБЩАЯ МОЩНОСТЬ	TOPLAM AKIM / TOTAL CURRENT / GESAMTSTROMAUFNAHME / ОБЩИЙ ТОК	FAN ADEDİ / NUMBER OF FANS / LÜFTERANZAHL / КОЛИЧЕСТВО ВЕНТИЛЯТОРОВ	FAN ÇAPI / FAN DIAMETER / LÜFTERDURCHMESSER / ДИАМЕТР ВЕНТИЛЯТОРА	MOTOR / МОТОР	KUTUP SAYISI / NUMBER OF POLES / POLANZAHL / КОЛИЧЕСТВО ПОЛЮСОВ	BATARYA / COIL / WÄRMETAUSCHER / БАТАРЕЯ	TAVA / DRIP TRAY / TROPFWANNE / ПОДДОН	TOPLAM / TOTAL / GESAMT/ВСЕГО	İÇ HACİM / INNER VOLUME / INNENVOLUMEN / ВНУТРЕННИЙ ОБЪЕМ	BAĞLANTILAR / CONNECTIONS / ANSCHLÜSSE / СОЕДИНЕНИЯ: GİRİŞ / INLET / EINTRITT / ВХОД	BAĞLANTILAR / CONNECTIONS / ANSCHLÜSSE / СОЕДИНЕНИЯ: ÇIKIŞ / OUTLET / AUSTRITT / ВЫХОД	DRENAJ ÇAPI / DRAIN SIZE / ABLAUFDURCHMESSER / РАЗМЕР ДРЕНАЖНОГО ОТВЕРСТИЯ	BOYUTLAR / DIMENSIONS / ABMESSUNGEN / ГАБАРИТНЫЕ РАЗМЕРЫ: A	B	C	E	E1	E2	F	
		W		m²	m³/h	m			dB(A)/3m	dB	W	A	PCS	mm	V/Ph/Hz		kW			dm³	mm		"	mm							kg
4,2 mm	EG-125AB4-C26	1702	1145	4.4	787	5.3	52.7	A++	37	59	21	0.10	1	250	230/1/50	4	0.60	-	0.60	0.7	Ø9,52	Ø9,52	R 3/4"	900	685	245	635	-	-	630	16
	EG-125AC4-C26	1932	1296	5.9	723	4.9	59.6	A++	37	59	21	0.10	1	250	230/1/50	4	0.60	-	0.60	1.0	Ø9,52	Ø9,52	R 3/4"	900	685	245	635	-	-	630	17
	EG-125AE4-C26	2395	1635	8.9	631	4.3	75.2	A++	37	59	21	0.10	1	250	230/1/50	4	0.60	-	0.60	1.5	Ø9,52	Ø12,7	R 3/4"	900	685	245	635	-	-	630	18
	EG-125BB4-C26	1665	1118	4.4	787	5.3	51.4	A++	37	59	21	0.10	1	250	230/1/50	4	0.72	-	0.72	0.7	Ø9,52	Ø9,52	R 3/4"	660	685	370	395	-	-	630	16
	EG-125BC4-C26	2037	1359	5.9	723	4.9	62.5	A++	37	59	21	0.10	1	250	230/1/50	4	0.72	-	0.72	1.0	Ø9,52	Ø12,7	R 3/4"	660	685	370	395	-	-	630	17
	EG-125BE4-C26	2389	1629	8.9	631	4.3	74.9	A++	37	59	21	0.10	1	250	230/1/50	4	0.72	-	0.72	1.5	Ø9,52	Ø12,7	R 3/4"	660	685	370	395	-	-	630	18
	EG-225AB4-C26	3379	2271	8.8	1573	7.2	52.2	A++	40	62	42	0.20	2	250	230/1/50	4	1.20	-	1.20	1.3	Ø9,52	Ø12,7	R 3/4"	1500	685	245	1235	618	-	630	26
	EG-225AC4-C26	4161	2822	11.8	1446	6.6	64.9	A++	40	62	42	0.20	2	250	230/1/50	4	1.20	-	1.20	2.0	Ø9,52	Ø15,9	R 3/4"	1500	685	245	1235	618	-	630	28
	EG-225AE4-C26	4722	3220	17.7	1262	5.7	75.9	A++	40	62	41	0.19	2	250	230/1/50	4	1.20	-	1.20	2.9	Ø9,52	Ø15,9	R 3/4"	1500	685	245	1235	618	-	630	30
	EG-225BB4-C26	3423	2301	8.8	1573	7.2	52.9	A++	40	62	42	0.20	2	250	230/1/50	4	1.44	-	1.44	1.4	Ø9,52	Ø12,7	R 3/4"	1020	685	370	755	378	-	630	25
	EG-225BC4-C26	3980	2671	11.8	1446	6.6	61.4	A++	40	62	42	0.20	2	250	230/1/50	4	1.44	-	1.44	2.0	Ø9,52	Ø12,7	R 3/4"	1020	685	370	755	378	-	630	26
	EG-225BE4-C26	4672	3182	17.7	1262	5.7	75.0	A++	40	62	41	0.19	2	250	230/1/50	4	1.44	-	1.44	2.9	Ø9,52	Ø15,9	R 3/4"	1020	685	370	755	378	-	630	28
	EG-325AB4-C26	5273	3542	13.3	2360	9.0	54.3	A++	42	64	63	0.31	3	250	230/1/50	4	1.80	-	1.80	2.2	Ø9,52	Ø15,9	R 3/4"	2100	685	245	1835	618	600	630	37
	EG-325AC4-C26	6280	4254	17.7	2169	8.3	65.2	A++	42	64	63	0.31	3	250	230/1/50	4	1.80	-	1.80	2.9	Ø12,7	Ø19	R 3/4"	2100	685	245	1835	618	600	630	39
	EG-325AE4-C26	7201	4924	26.6	1894	7.2	78.0	A++	42	64	61	0.28	3	250	230/1/50	4	1.80	-	1.80	4.4	Ø9,52	Ø22	R 3/4"	2100	685	245	1835	618	600	630	42
	EG-325BB4-C26	5270	3537	13.3	2360	9.0	54.2	A++	42	64	63	0.31	3	250	230/1/50	4	2.16	-	2.16	2.2	Ø9,52	Ø15,9	R 3/4"	1380	685	370	1115	378	360	630	33
	EG-325BC4-C26	6273	4248	17.7	2169	8.3	65.1	A++	42	64	63	0.31	3	250	230/1/50	4	2.16	-	2.16	2.9	Ø12,7	Ø19	R 3/4"	1380	685	370	1115	378	360	630	35
	EG-325BE4-C26	7209	4928	26.6	1894	7.2	78.0	A++	42	64	61	0.28	3	250	230/1/50	4	2.16	-	2.16	4.4	Ø12,7	Ø19	R 3/4"	1380	685	370	1115	378	360	630	38
	EG-425AB4-C26	6892	4639	17.6	3146	10.6	53.4	A++	43	65	84	0.40	4	250	230/1/50	4	2.40	-	2.40	2.6	Ø12,7	Ø19	R 1 1/2"	2700	685	245	2435	618	600	630	47
	EG-425AC4-C26	7961	5382	23.3	2892	9.7	61.9	A++	43	65	84	0.40	4	250	230/1/50	4	2.40	-	2.40	3.3	Ø12,7	Ø19	R 3/4"	2700	685	245	2435	618	600	630	49
	EG-425AE4-C26	9539	6511	35.4	2525	8.5	76.7	A++	43	65	82	0.38	4	250	230/1/50	4	2.40	-	2.40	5.9	Ø12,7	Ø22	R 1 1/2"	2700	685	245	2435	618	600	630	54
	EG-425BB4-C26	7150	4826	17.7	3146	10.6	55.5	A++	43	65	84	0.40	4	250	230/1/50	4	2.88	-	2.88	2.9	Ø9,52	Ø19	R 3/4"	1740	685	370	1475	378	360	630	42
	EG-425BC4-C26	8151	5515	23.6	2892	9.7	63.4	A++	43	65	84	0.40	4	250	230/1/50	4	2.88	-	2.88	3.9	Ø12,7	Ø19	R 3/4"	1740	685	370	1475	378	360	630	44
	EG-425BE4-C26	9374	6391	35.4	2525	8.5	75.3	A++	43	65	82	0.38	4	250	230/1/50	4	2.88	-	2.88	5.9	Ø12,7	Ø22	R 1 1/2"	1740	685	370	1475	378	360	630	49
	EG-125AB4-C23	1703	1145	4.4	787	5.3	17.0	C	37	58	65	0.41	1	250	230/1/50	4	0.60	-	0.60	0.7	Ø9,52	Ø9,52	R 3/4"	900	685	245	635	-	-	630	16
	EG-125AC4-C23	1930	1292	5.9	723	4.9	18.9	C	37	58	66	0.41	1	250	230/1/50	4	0.60	-	0.60	1.0	Ø9,52	Ø9,52	R 3/4"	900	685	245	635	-	-	630	16
	EG-125AE4-C23	2351	1606	8.9	617	4.2	23.9	B	37	58	65	0.41	1	250	230/1/50	4	0.60	-	0.60	1.5	Ø9,52	Ø12,7	R 3/4"	900	685	245	635	-	-	630	18
	EG-125BB4-C23	1665	1118	4.4	787	5.3	16.6	C	37	58	65	0.41	1	250	230/1/50	4	0.72	-	0.72	0.7	Ø9,52	Ø9,52	R 3/4"	660	685	370	395	-	-	630	15
	EG-125BC4-C23	2035	1356	5.9	723	4.9	19.8	C	37	58	66	0.41	1	250	230/1/50	4	0.72	-	0.72	1.0	Ø9,52	Ø12,7	R 3/4"	660	685	370	395	-	-	630	16
	EG-125BE4-C23	2346	1601	8.9	617	4.2	23.8	B	37	58	65	0.41	1	250	230/1/50	4	0.72	-	0.72	1.5	Ø9,52	Ø12,7	R 3/4"	660	685	370	395	-	-	630	17
	EG-225AB4-C23	3378	2270	8.8	1574	7.2	17.0	C	40	61	129	0.82	2	250	230/1/50	4	1.20	-	1.20	1.3	Ø9,52	Ø12,7	R 3/4"	1500	685	245	1235	618	-	630	25
	EG-225AC4-C23	4158	2816	11.8	1446	6.6	20.8	C	40	61	131	0.82	2	250	230/1/50	4	1.20	-	1.20	2.0	Ø9,52	Ø15,9	R 3/4"	1500	685	245	1235	618	-	630	27
	EG-225AE4-C23	4643	3167	17.7	1235	5.6	23.7	B	40	61	129	0.82	2	250	230/1/50	4	1.20	-	1.20	2.9	Ø9,52	Ø15,9	R 3/4"	1500	685	245	1235	618	-	630	29
	EG-225BB4-C23	3422	2300	8.8	1574	7.2	17.2	C	40	61	129	0.82	2	250	230/1/50	4	1.44	-	1.44	1.4	Ø9,52	Ø12,7	R 3/4"	1020	685	370	755	378	-	630	24
	EG-225BC4-C23	3977	2666	11.8	1446	6.6	19.7	C	40	61	131	0.82	2	250	230/1/50	4	1.44	-	1.44	2.0	Ø9,52	Ø12,7	R 3/4"	1020	685	370	755	378	-	630	25
	EG-225BE4-C23	4594	3130	17.7	1235	5.6	23.4	B	40	61	129	0.82	2	250	230/1/50	4	1.44	-	1.44	2.9	Ø9,52	Ø15,9	R 3/4"	1020	685	370	755	378	-	630	27
	EG-325AB4-C23	5273	3541	13.3	2361	9.0	17.6	C	42	63	194	1.23	3	250	230/1/50	4	1.80	-	1.80	2.2	Ø9,52	Ø15,9	R 3/4"	2100	685	245	1835	618	600	630	35
	EG-325AC4-C23	6276	4246	17.7	2169	8.3	20.9	C	42	63	196	1.23	3	250	230/1/50	4	1.80	-	1.80	2.9	Ø12,7	Ø19	R 3/4"	2100	685	245	1835	618	600	630	37
	EG-325AE4-C23	6996	4782	26.3	1852	7.1	23.9	B	42	63	193	1.23	3	250	230/1/50	4	1.80	-	1.80	3.9	Ø9,52	Ø22	R 3/4"	2100	685	245	1835	618	600	630	40
	EG-325BB4-C23	5270	3536	13.3	2361	9.0	17.6	C	42	63	194	1.23	3	250	230/1/50	4	2.16	-	2.16	2.2	Ø9,52	Ø15,9	R 3/4"	1380	685	370	1115	378	360	630	32
	EG-325BC4-C23	6270	4240	17.7	2169	8.3	20.9	C	42	63	196	1.23	3	250	230/1/50	4	2.16	-	2.16	2.9	Ø12,7	Ø19	R 3/4"	1380	685	370	1115	378	360	630	34
	EG-325BE4-C23	7089	4847	26.6	1852	7.1	24.3	B	42	63	193	1.23	3	250	230/1/50	4	2.16	-	2.16	4.4	Ø12,7	Ø19	R 3/4"	1380	685	370	1115	378	360	630	37
	EG-425AB4-C23	6890	4636	17.6	3148	10.6	17.4	C	42	64	258	1.64	4	250	230/1/50	4	2.40	-	2.40	2.6	Ø12,7	Ø19	R 1 1/2"	2700	685	245	2435	618	600	630	45
	EG-425AC4-C23	7956	5371	23.3	2892	9.7	19.9	C	42	64	261	1.64	4	250	230/1/50	4	2.40	-	2.40	3.3	Ø12,7	Ø19	R 3/4"	2700	685	245	2435	618	600	630	47
	EG-425AE4-C23	9380	6405	35.4	2470	8.3	24.1	B	42	64	257	1.64	4	250	230/1/50	4	2.40	-	2.40	5.9	Ø12,7	Ø22	R 1 1/2"	2700	685	245	2435	618	600	630	52
	EG-425BB4-C23	7148	4824	17.7	3148	10.6	18.1	C	43	64	258	1.64	4	250	230/1/50	4	2.88	-	2.88	2.9	Ø9,52	Ø19	R 3/4"	1740	685	370	1475	378	360	630	40
	EG-425BC4-C23	8146	5504	23.6	2892	9.7	20.4	C	43	64	261	1.64	4	250	230/1/50	4	2.88	-	2.88	3.9	Ø12,7	Ø19	R 3/4"	1740	685	370	1475	378	360	630	42
	EG-425BE4-C23	9218	6287	35.4	2470	8.3	23.6	B	43	64	257	1.64	4	250	230/1/50	4	2.88	-	2.88	5.9	Ø12,7	Ø22	R 1 1/2"	1740	685	370	1475	378	360	630	47

EG Ø250 4,2mm EC Fan

HATVE / FIN SPACING / LAMELLENABSTAND / ШАГ РЕБРА	KARYER MODEL	KAPASİTE / CAPACITY / LEISTUNG R404A / МОЩНОСТЬ		TOPLAM ALAN / TOTAL SURFACE / GESAMTFLÄCHE / ОБЩАЯ ПЛОЩАДЬ	HAVA TARAFI / AIR SIDE / LUFTSEITE / СТОРОНА ВОЗДУХА		ENERJİ / ENERGY / ENERGIE / ЭНЕРГИЯ		SES / SOUND / SCHALLPEGEL / ЗВУК		FAN BİLGİLERİ / FAN DATA / LÜFTERDATEN / ДАННЫЕ ВЕНТИЛЯТОРА						REZİSTANSLAR / DEFROST HEATERS / ABTAUHEIZUNGEN/ТЭНЫ ОТТАЙКИ			BATARYA BİLGİLERİ / COIL DATA / WÄRMETAUSCHERDATEN / ДАННЫЕ БАТАРЕИ											AĞIRLIK / WEIGHT / GEWICHT / ВЕС
		SC1: Te=0°C ΔT=10°C	SC2: Te=-8°C ΔT=8°C		HAVA DEBİSİ / AIR FLOW / LUFTMENGE / РАСХОД ВОЗДУХА	ATIŞ MESAFESİ / AIR THROW / WURFWEITE / ВОЗДУШНАЯ СТРУЯ	ENERJİ VERİMLİLİĞİ ORANI / ENERGY EFFICIENCY RATIO / ENERGIEEFFIZIENZRATE / КЛАСС ЭНЕРГОЭФФЕКТИВНОСТИ	ENERJİ VERİMLİLİĞİ SINIFI / ENERGY EFFICIENCY CLASS / ENERGIEEFFIZIENZKLASSE / КОЭФФИЦИЕНТ ЭНЕРГОЭФФЕКТИВНОСТИ	SES BASINÇ SEVİYESİ / SOUND PRESSURE LEVEL / SCHALLDRUCKPEGEL / УРОВЕНЬ ЗВУКОВОГО ДАВЛЕНИЯ	SES SEVİYESİ / SOUND POWER LEVEL / SCHALLLEISTUNGSPEGEL / УРОВЕНЬ ЗВУКОВОЙ МОЩНОСТИ	TOPLAM GÜÇ / TOTAL POWER / GESAMTLEISTUNG / ОБЩАЯ МОЩНОСТЬ	TOPLAM AKIM / TOTAL CURRENT / GESAMTSTROMAUFNAHME / ОБЩИЙ ТОК	FAN ADEDİ / NUMBER OF FANS / LÜFTERANZAHL / КОЛИЧЕСТВО ВЕНТИЛЯТОРОВ	FAN ÇAPI / FAN DIAMETER / LÜFTERDURCHMESSER / ДИАМЕТР ВЕНТИЛЯТОРА	MOTOR / МОТОР	KUTUP SAYISI / NUMBER OF POLES / POLANZAHL / КОЛИЧЕСТВО ПОЛЮСОВ	BATARYA / COIL / WÄRMETAUSCHER / БАТАРЕЯ	TAVA / DRIP TRAY / TROPFWANNE / ПОДДОН	TOPLAM / TOTAL / GESAMT/ВСЕГО	İÇ HACİM / INNER VOLUME / INNENVOLUMEN / ВНУТРЕННИЙ ОБЪЕМ	BAĞLANTILAR / CONNECTIONS / ANSCHLÜSSE / СОЕДИНЕНИЯ: GİRİŞ / INLET / EINTRITT / ВХОД	BAĞLANTILAR / CONNECTIONS / ANSCHLÜSSE / СОЕДИНЕНИЯ: ÇIKIŞ / OUTLET / AUSTRITT / ВЫХОД	DRENAJ ÇAPI / DRAIN SIZE / ABLAUFDURCHMESSER / РАЗМЕР ДРЕНАЖНОГО ОТВЕРСТИЯ	BOYUTLAR / DIMENSIONS / ABMESSUNGEN / ГАБАРИТНЫЕ РАЗМЕРЫ: A	B	C	E	E1	E2	F	
		W		m²	m³/h	m			dB(A)/3m	dB	W	A	PCS	mm	V/Ph/Hz		kW			dm³	mm		"	mm							kg
4,2 mm	EG-125AB4-C22	1975	1321	4.4	1080	7.3	36.5	A+	43	64	35	0.34	1	250	230/1/50	4	0.60	-	0.60	0.7	Ø9,52	Ø9,52	R 3/4"	900	685	245	635	-	-	630	16
	EG-125AC4-C22	2433	1644	5.9	1033	7.0	42.9	A+	43	64	37	0.35	1	250	230/1/50	4	0.60	-	0.60	1.0	Ø9,52	Ø12,7	R 3/4"	900	685	245	635	-	-	630	17
	EG-125AE4-C22	3013	2046	8.9	941	6.3	52.0	A++	44	65	38	0.36	1	250	230/1/50	4	0.60	-	0.60	1.5	Ø9,52	Ø12,7	R 3/4"	900	685	245	635	-	-	630	18
	EG-125BB4-C22	1941	1295	4.4	1080	7.3	35.7	A+	43	64	35	0.34	1	250	230/1/50	4	0.72	-	0.72	0.7	Ø9,52	Ø9,52	R 3/4"	660	685	370	395	-	-	630	16
	EG-125BC4-C22	2429	1640	5.9	1033	7.0	42.8	A+	43	64	37	0.35	1	250	230/1/50	4	0.72	-	0.72	1.0	Ø9,52	Ø12,7	R 3/4"	660	685	370	395	-	-	630	16
	EG-125BE4-C22	3003	2037	8.9	941	6.3	51.8	A++	44	65	38	0.36	1	250	230/1/50	4	0.72	-	0.72	1.5	Ø9,52	Ø12,7	R 3/4"	660	685	370	395	-	-	630	18
	EG-225AB4-C22	3956	2646	8.8	2160	9.8	36.5	A+	45	67	70	0.67	2	250	230/1/50	4	1.20	-	1.20	1.3	Ø9,52	Ø12,7	R 3/4"	1500	685	245	1235	618	-	630	26
	EG-225AC4-C22	5067	3423	11.8	2066	9.4	45.3	A++	45	67	73	0.69	2	250	230/1/50	4	1.20	-	1.20	2.0	Ø9,52	Ø15,9	R 3/4"	1500	685	245	1235	618	-	630	28
	EG-225AE4-C22	6122	4133	17.7	1882	8.6	52.5	A++	47	68	76	0.72	2	250	230/1/50	4	1.20	-	1.20	2.9	Ø9,52	Ø15,9	R 3/4"	1500	685	245	1235	618	-	630	30
	EG-225BB4-C22	3979	2661	8.8	2160	9.8	36.7	A+	46	67	70	0.67	2	250	230/1/50	4	1.44	-	1.44	1.4	Ø9,52	Ø12,7	R 3/4"	1020	685	370	755	378	-	630	24
	EG-225BC4-C22	4841	3263	11.7	2066	9.4	43.2	A+	46	67	73	0.69	2	250	230/1/50	4	1.44	-	1.44	1.8	Ø9,52	Ø15,9	R 3/4"	1020	685	370	755	378	-	630	25
	EG-225BE4-C22	6097	4110	17.7	1882	8.6	52.2	A++	47	68	76	0.72	2	250	230/1/50	4	1.44	-	1.44	2.9	Ø9,52	Ø15,9	R 3/4"	1020	685	370	755	378	-	630	28
	EG-325AB4-C22	6121	4103	13.3	3239	12.4	37.8	A+	47	69	105	1.00	3	250	230/1/50	4	1.80	-	1.80	2.2	Ø9,52	Ø15,9	R 3/4"	2100	685	245	1835	618	600	630	37
	EG-325AC4-C22	7551	5086	17.7	3098	11.8	45.1	A++	47	69	109	1.04	3	250	230/1/50	4	1.80	-	1.80	2.9	Ø12,7	Ø19	R 3/4"	2100	685	245	1835	618	600	630	38
	EG-325AE4-C22	9676	6594	26.6	2822	10.8	55.9	A++	48	70	114	1.07	3	250	230/1/50	4	1.80	-	1.80	4.4	Ø9,52	Ø22	R 3/4"	2100	685	245	1835	618	600	630	42
	EG-325BB4-C22	6108	4091	13.3	3239	12.4	37.6	A+	47	69	105	1.00	3	250	230/1/50	4	2.16	-	2.16	2.2	Ø9,52	Ø15,9	R 3/4"	1380	685	370	1115	378	360	630	33
	EG-325BC4-C22	7539	5074	17.7	3098	11.8	45.0	A++	47	69	109	1.04	3	250	230/1/50	4	2.16	-	2.16	2.9	Ø12,7	Ø19	R 3/4"	1380	685	370	1115	378	360	630	35
	EG-325BE4-C22	9063	6133	26.6	2822	10.8	52.0	A++	49	70	114	1.07	3	250	230/1/50	4	2.16	-	2.16	4.4	Ø12,7	Ø19	R 3/4"	1380	685	370	1115	378	360	630	38
	EG-425AB4-C22	7942	5321	17.6	4319	14.6	36.7	A+	48	70	140	1.33	4	250	230/1/50	4	2.40	-	2.40	2.6	Ø12,7	Ø19	R 1 1/2"	2700	685	245	2435	618	600	630	46
	EG-425AC4-C22	9608	6458	23.3	4131	13.9	42.7	A+	48	70	146	1.38	4	250	230/1/50	4	2.40	-	2.40	3.3	Ø12,7	Ø19	R 3/4"	2700	685	245	2435	618	600	630	48
	EG-425AE4-C22	12490	8445	35.4	3763	12.7	54.0	A++	49	71	151	1.43	4	250	230/1/50	4	2.40	-	2.40	5.9	Ø12,7	Ø22	R 1 1/2"	2700	685	245	2435	618	600	630	53
	EG-425BB4-C22	8298	5587	17.7	4319	14.6	38.6	A+	48	70	140	1.33	4	250	230/1/50	4	2.88	-	2.88	2.9	Ø9,52	Ø19	R 3/4"	1740	685	370	1475	378	360	630	42
	EG-425BC4-C22	9881	6643	23.6	4131	13.9	44.0	A+	48	70	146	1.38	4	250	230/1/50	4	2.88	-	2.88	3.9	Ø12,7	Ø19	R 3/4"	1740	685	370	1475	378	360	630	44
	EG-425BE4-C22	12257	8278	35.4	3763	12.7	53.0	A++	49	71	151	1.43	4	250	230/1/50	4	2.88	-	2.88	5.9	Ø12,7	Ø22	R 1 1/2"	1740	685	370	1475	378	360	630	48

EG Ø250 7mm

HATVE / FIN SPACING / LAMELLENABSTAND / ШАГ РЕБРА	KARYER MODEL	KAPASİTE / CAPACITY / LEISTUNG R404A / МОЩНОСТЬ		TOPLAM ALAN / TOTAL SURFACE / GESAMTFLÄCHE / ОБЩАЯ ПЛОЩАДЬ	HAVA TARAFI / AIR SIDE / LUFTSEITE / СТОРОНА ВОЗДУХА		ENERJİ / ENERGY / ENERGIE / ЭНЕРГИЯ		SES / SOUND / SCHALLPEGEL / ЗВУК		FAN BİLGİLERİ / FAN DATA / LÜFTERDATEN / ДАННЫЕ ВЕНТИЛЯТОРА						REZİSTANSLAR / DEFROST HEATERS / ABTAUHEIZUNGEN/ТЭНЫ ОТТАЙКИ			BATARYA BİLGİLERİ / COIL DATA / WÄRMETAUSCHERDATEN / ДАННЫЕ БАТАРЕИ										AĞIRLIK / WEIGHT / GEWICHT / ВЕС
		SC2: Te=-8°C ΔT=8°C	SC3: Te=-25°C ΔT=7°C		HAVA DEBİSİ / AIR FLOW / LUFTMENGE / РАСХОД ВОЗДУХА	ATIŞ MESAFESİ / AIR THROW / WURFWEITE / ВОЗДУШНАЯ СТРУЯ	ENERJİ VERİMLİLİĞİ ORANI / ENERGY EFFICIENCY RATIO / ENERGIEEFFIZIENZRATE / КЛАСС ЭНЕРГОЭФФЕКТИВНОСТИ	ENERJİ VERİMLİLİĞİ SINIFI / ENERGY EFFICIENCY CLASS / ENERGIEEFFIZIENZKLASSE / КОЭФФИЦИЕНТ ЭНЕРГОЭФФЕКТИВНОСТИ	SES BASINÇ SEVİYESİ / SOUND PRESSURE LEVEL / SCHALLDRUCKPEGEL / УРОВЕНЬ ЗВУКОВОГО ДАВЛЕНИЯ	SES SEVİYESİ / SOUND POWER LEVEL / SCHALLLEISTUNGSPEGEL / УРОВЕНЬ ЗВУКОВОЙ МОЩНОСТИ	TOPLAM GÜÇ / TOTAL POWER / GESAMTLEISTUNG / ОБЩАЯ МОЩНОСТЬ	TOPLAM AKIM / TOTAL CURRENT / GESAMTSTROMAUFNAHME / ОБЩИЙ ТОК	FAN ADEDİ / NUMBER OF FANS / LÜFTERANZAHL / КОЛИЧЕСТВО ВЕНТИЛЯТОРОВ	FAN ÇAPI / FAN DIAMETER / LÜFTERDURCHMESSER / ДИАМЕТР ВЕНТИЛЯТОРА	MOTOR / МОТОР	KUTUP SAYISI / NUMBER OF POLES / POLANZAHL / КОЛИЧЕСТВО ПОЛЮСОВ	BATARYA / COIL / WÄRMETAUSCHER / БАТАРЕЯ	TAVA / DRIP TRAY / TROPFWANNE / ПОДДОН	TOPLAM / TOTAL / GESAMT/ВСЕГО	İÇ HACİM / INNER VOLUME / INNENVOLUMEN / ВНУТРЕННИЙ ОБЪЕМ	BAĞLANTILAR / CONNECTIONS / ANSCHLÜSSE / СОЕДИНЕНИЯ: GİRİŞ / INLET / EINTRITT / ВХОД	BAĞLANTILAR / CONNECTIONS / ANSCHLÜSSE / СОЕДИНЕНИЯ: ÇIKIŞ / OUTLET / AUSTRITT / ВЫХОД	DRENAJ ÇAPI / DRAIN SIZE / ABLAUFDURCHMESSER / РАЗМЕР ДРЕНАЖНОГО ОТВЕРСТИЯ	BOYUTLAR / DIMENSIONS / ABMESSUNGEN / ГАБАРИТНЫЕ РАЗМЕРЫ: A	B	C	E	E1	E2	F	
		W		m²	m³/h	m			dB(A)/3m	dB	W	A	PCS	mm	V/Ph/Hz		kW			dm³	mm		"	mm							kg
7 mm	EG-125AB7-C26	951	748	2.8	823	5.5	56.5	A++	37	59	21	0.10	1	250	230/1/50	4	0.60	0.60	1.20	0.7	Ø9,52	Ø9,52	R 3/4"	900	685	245	635	-	-	630	17
	EG-125AC7-C26	1136	883	3.7	779	5.3	67.5	A++	37	59	21	0.10	1	250	230/1/50	4	0.60	0.60	1.20	1.0	Ø9,52	Ø12,7	R 3/4"	900	685	245	635	-	-	630	17
	EG-125AE7-C26	1461	1144	5.6	688	4.6	86.8	A++	37	59	21	0.10	1	250	230/1/50	4	0.60	0.60	1.20	1.5	Ø9,52	Ø12,7	R 3/4"	900	685	245	635	-	-	630	18
	EG-125BB7-C26	915	712	2.8	823	5.5	54.3	A++	37	59	21	0.10	1	250	230/1/50	4	0.72	0.36	1.08	0.7	Ø9,52	Ø9,52	R 3/4"	660	685	370	395	-	-	630	16
	EG-125BC7-C26	1127	874	3.7	779	5.3	66.9	A++	37	59	21	0.10	1	250	230/1/50	4	0.72	0.36	1.08	1.0	Ø9,52	Ø12,7	R 3/4"	660	685	370	395	-	-	630	17
	EG-125BE7-C26	1401	1090	5.6	688	4.6	83.2	A++	37	59	21	0.10	1	250	230/1/50	4	0.72	0.36	1.08	1.5	Ø9,52	Ø12,7	R 3/4"	660	685	370	395	-	-	630	18
	EG-225AB7-C26	1825	1436	5.5	1646	7.5	55.5	A++	40	62	41	0.19	2	250	230/1/50	4	1.20	1.20	2.40	1.3	Ø9,52	Ø12,7	R 3/4"	1500	685	245	1235	618	-	630	27
	EG-225AC7-C26	2329	1803	7.4	1559	7.1	69.2	A++	40	62	42	0.20	2	250	230/1/50	4	1.20	1.20	2.40	2.0	Ø9,52	Ø15,9	R 3/4"	1500	685	245	1235	618	-	630	28
	EG-225AE7-C26	2748	2157	11.0	1376	6.3	81.6	A++	40	62	42	0.20	2	250	230/1/50	4	1.20	1.20	2.40	2.6	Ø9,52	Ø19	R 3/4"	1500	685	245	1235	618	-	630	30
	EG-225BB7-C26	1856	1459	5.5	1646	7.5	56.5	A++	40	62	41	0.19	2	250	230/1/50	4	1.44	0.72	2.16	1.4	Ø9,52	Ø12,7	R 3/4"	1020	685	370	755	378	-	630	25
	EG-225BC7-C26	2259	1737	7.4	1559	7.1	67.1	A++	40	62	42	0.20	2	250	230/1/50	4	1.44	0.72	2.16	1.8	Ø9,52	Ø15,9	R 3/4"	1020	685	370	755	378	-	630	26
	EG-225BE7-C26	2847	2226	11.1	1376	6.3	84.5	A++	40	62	42	0.20	2	250	230/1/50	4	1.44	0.72	2.16	2.7	Ø9,52	Ø19	R 3/4"	1020	685	370	755	378	-	630	28
	EG-325AB7-C26	2910	2309	8.4	2469	9.4	58.5	A++	42	64	62	0.29	3	250	230/1/50	4	1.80	1.80	3.60	2.2	Ø9,52	Ø15,9	R 3/4"	2100	685	245	1835	618	600	630	38
	EG-325AC7-C26	3561	2801	11.2	2338	8.9	70.5	A++	42	64	63	0.31	3	250	230/1/50	4	1.80	1.80	3.60	2.9	Ø12,7	Ø19	R 3/4"	2100	685	245	1835	618	600	630	39
	EG-325AE7-C26	4395	3456	16.7	2064	7.9	87.0	A++	42	64	63	0.30	3	250	230/1/50	4	1.80	1.80	3.60	4.4	Ø9,52	Ø22	R 3/4"	2100	685	245	1835	618	600	630	42
	EG-325BB7-C26	2860	2262	8.4	2469	9.4	57.5	A++	42	64	62	0.29	3	250	230/1/50	4	2.16	1.08	3.24	2.2	Ø9,52	Ø15,9	R 3/4"	1380	685	370	1115	378	360	630	34
	EG-325BC7-C26	3471	2716	11.2	2338	8.9	68.7	A++	42	64	63	0.31	3	250	230/1/50	4	2.16	1.08	3.24	2.9	Ø12,7	Ø19	R 3/4"	1380	685	370	1115	378	360	630	35
	EG-325BE7-C26	4502	3553	16.7	2064	7.9	89.1	A++	42	64	63	0.30	3	250	230/1/50	4	2.16	1.08	3.24	4.4	Ø9,52	Ø19	R 3/4"	1380	685	370	1115	378	360	630	38
	EG-425AB7-C26	3755	2983	11.0	3292	11.1	57.1	A++	43	65	82	0.38	4	250	230/1/50	4	2.40	2.40	4.80	2.6	Ø12,7	Ø19	R 1 1/2"	2700	685	245	2435	618	600	630	48
	EG-425AC7-C26	4509	3557	14.6	3118	10.5	66.9	A++	43	65	84	0.40	4	250	230/1/50	4	2.40	2.40	4.80	3.3	Ø12,7	Ø19	R 3/4"	2700	685	245	2435	618	600	630	49
	EG-425AE7-C26	6115	4829	22.3	2753	9.3	90.8	A++	43	65	84	0.40	4	250	230/1/50	4	2.40	2.40	4.80	5.9	Ø12,7	Ø22	R 1 1/2"	2700	685	245	2435	618	600	630	54
	EG-425BB7-C26	3816	2943	11.2	3292	11.1	58.0	A++	43	65	82	0.38	4	250	230/1/50	4	2.88	1.44	4.32	2.9	Ø9,52	Ø19	R 3/4"	1740	685	370	1475	378	360	630	43
	EG-425BC7-C26	4750	3749	14.9	3118	10.5	70.5	A++	43	65	84	0.40	4	250	230/1/50	4	2.88	1.44	4.32	3.9	Ø12,7	Ø19	R 3/4"	1740	685	370	1475	378	360	630	45
	EG-425BE7-C26	5572	4384	22.1	2753	9.3	82.7	A++	43	65	84	0.40	4	250	230/1/50	4	2.88	1.44	4.32	5.5	Ø15,9	Ø22	R 1 1/2"	1740	685	370	1475	378	360	630	48
	EG-125AB7-C23	958	751	2.8	841	5.7	18.7	C	37	58	64	0.41	1	250	230/1/50	4	0.60	0.60	1.20	0.7	Ø9,52	Ø9,52	R 3/4"	900	685	245	635	-	-	630	16
	EG-125AC7-C23	1135	882	3.7	779	5.3	21.8	B	37	58	65	0.41	1	250	230/1/50	4	0.60	0.60	1.20	1.0	Ø9,52	Ø12,7	R 3/4"	900	685	245	635	-	-	630	17
	EG-125AE7-C23	1381	1077	5.6	683	4.6	26.5	B	37	58	65	0.41	1	250	230/1/50	4	0.60	0.60	1.20	1.5	Ø9,52	Ø12,7	R 3/4"	900	685	245	635	-	-	630	18
	EG-125BB7-C23	922	715	2.8	841	5.7	18.0	C	37	58	64	0.41	1	250	230/1/50	4	0.72	0.36	1.08	0.7	Ø9,52	Ø9,52	R 3/4"	660	685	370	395	-	-	630	15
	EG-125BC7-C23	1125	872	3.7	779	5.3	21.6	B	37	58	65	0.41	1	250	230/1/50	4	0.72	0.36	1.08	1.0	Ø9,52	Ø12,7	R 3/4"	660	685	370	395	-	-	630	16
	EG-125BE7-C23	1378	1070	5.6	683	4.6	26.4	B	37	58	65	0.41	1	250	230/1/50	4	0.72	0.36	1.08	1.5	Ø9,52	Ø12,7	R 3/4"	660	685	370	395	-	-	630	17
	EG-225AB7-C23	1839	1441	5.5	1681	7.7	17.9	C	40	61	128	0.82	2	250	230/1/50	4	1.20	1.20	2.40	1.3	Ø9,52	Ø12,7	R 3/4"	1500	685	245	1235	618	-	630	26
	EG-225AC7-C23	2326	1800	7.4	1558	7.1	22.3	B	40	61	130	0.82	2	250	230/1/50	4	1.20	1.20	2.40	2.0	Ø9,52	Ø15,9	R 3/4"	1500	685	245	1235	618	-	630	27
	EG-225AE7-C23	2811	2206	11.2	1365	6.2	27.0	A	40	61	130	0.82	2	250	230/1/50	4	1.20	1.20	2.40	2.9	Ø9,52	Ø15,9	R 3/4"	1500	685	245	1235	618	-	630	29
	EG-225BB7-C23	1869	1463	5.5	1681	7.7	18.2	C	40	61	128	0.82	2	250	230/1/50	4	1.44	0.72	2.16	1.4	Ø9,52	Ø12,7	R 3/4"	1020	685	370	755	378	-	630	24
	EG-225BC7-C23	2378	1843	7.4	1558	7.1	22.8	B	40	61	130	0.82	2	250	230/1/50	4	1.44	0.72	2.16	2.0	Ø9,52	Ø15,9	R 3/4"	1020	685	370	755	378	-	630	25
	EG-225BE7-C23	2898	2265	11.2	1365	6.2	27.8	A	40	61	130	0.82	2	250	230/1/50	4	1.44	0.72	2.16	2.9	Ø9,52	Ø19	R 3/4"	1020	685	370	755	378	-	630	27
	EG-325AB7-C23	2761	2168	8.3	2522	9.6	17.9	C	42	63	192	1.23	3	250	230/1/50	4	1.80	1.80	3.60	2.0	Ø9,52	Ø15,9	R 3/4"	2100	685	245	1835	618	600	630	36
	EG-325AC7-C23	3557	2796	11.2	2337	8.9	22.9	B	42	63	194	1.23	3	250	230/1/50	4	1.80	1.80	3.60	2.9	Ø12,7	Ø19	R 3/4"	2100	685	245	1835	618	600	630	38
	EG-325AE7-C23	4256	3336	16.7	2048	7.8	27.2	A	42	63	195	1.23	3	250	230/1/50	4	1.80	1.80	3.60	4.4	Ø9,52	Ø22	R 3/4"	2100	685	245	1835	618	600	630	41
	EG-325BB7-C23	2810	2206	8.3	2522	9.6	18.3	C	42	63	192	1.23	3	250	230/1/50	4	2.16	1.08	3.24	2.1	Ø9,52	Ø15,9	R 3/4"	1380	685	370	1115	378	360	630	32
	EG-325BC7-C23	3314	2570	11.0	2337	8.9	21.3	B	42	63	194	1.23	3	250	230/1/50	4	2.16	1.08	3.24	2.6	Ø12,7	Ø19	R 3/4"	1380	685	370	1115	378	360	630	34
	EG-325BE7-C23	4321	3391	16.7	2048	7.8	27.6	A	42	63	195	1.23	3	250	230/1/50	4	2.16	1.08	3.24	4.4	Ø9,52	Ø19	R 3/4"	1380	685	370	1115	378	360	630	37
	EG-425AB7-C23	3948	3129	11.2	3363	11.3	19.2	C	42	64	256	1.64	4	250	230/1/50	4	2.40	2.40	4.80	2.9	Ø12,7	Ø19	R 3/4"	2700	685	245	2435	618	600	630	46
	EG-425AC7-C23	4841	3847	14.9	3116	10.5	23.3	B	42	64	259	1.64	4	250	230/1/50	4	2.40	2.40	4.80	3.9	Ø12,7	Ø19	R 1 1/2"	2700	685	245	2435	618	600	630	47
	EG-425AE7-C23	5884	4642	22.0	2730	9.2	28.2	A	42	64	260	1.64	4	250	230/1/50	4	2.40	2.40	4.80	5.2	Ø12,7	Ø22	R 1 1/2"	2700	685	245	2435	618	600	630	52
	EG-425BB7-C23	3849	2957	11.2	3363	11.3	18.8	C	43	64	256	1.64	4	250	230/1/50	4	2.88	1.44	4.32	2.9	Ø9,52	Ø19	R 3/4"	1740	685	370	1475	378	360	630	41
	EG-425BC7-C23	4746	3744	14.9	3116	10.5	22.9	B	43	64	259	1.64	4	250	230/1/50	4	2.88	1.44	4.32	3.9	Ø12,7	Ø19	R 3/4"	1740	685	370	1475	378	360	630	43
	EG-425BE7-C23	5626	4420	22.3	2730	9.2	27.0	A	43	64	260	1.64	4	250	230/1/50	4	2.88	1.44	4.32	5.9	Ø12,7	Ø22	R 1 1/2"	1740	685	370	1475	378	360	630	47

EG Ø250 7mm EC Fan

HATVE / FIN SPACING / LAMELLENABSTAND / ШАГ РЕБРА	KARYER MODEL	KAPASİTE / CAPACITY / LEISTUNG R404A / МОЩНОСТЬ		TOPLAM ALAN / TOTAL SURFACE / GESAMTFLÄCHE / ОБЩАЯ ПЛОЩАДЬ	HAVA TARAFI / AIR SIDE / LUFTSEITE / СТОРОНА ВОЗДУХА		ENERJİ / ENERGY / ENERGIE / ЭНЕРГИЯ		SES / SOUND / SCHALLPEGEL / ЗВУК		FAN BİLGİLERİ / FAN DATA / LÜFTERDATEN / ДАННЫЕ ВЕНТИЛЯТОРА						REZİSTANSLAR / DEFROST HEATERS / ABTAUHEIZUNGEN/ТЭНЫ ОТТАЙКИ			BATARYA BİLGİLERİ / COIL DATA / WÄRMETAUSCHERDATEN / ДАННЫЕ БАТАРЕИ										AĞIRLIK / GEWICHT / ВЕС
		SC2: Te=-8°C ΔT=8°C	SC3: Te=-25°C ΔT=7°C	TOPLAM ALAN / TOTAL SURFACE / GESAMTFLÄCHE / ОБЩАЯ ПЛОЩАДЬ	HAVA DEBİSİ / AIR FLOW / LUFTMENGE / РАСХОД ВОЗДУХА	ATIŞ MESAFESİ / AIR THROW / WURFWEITE / ВОЗДУШНАЯ СТРУЯ	ENERJİ VERİMLİLİĞİ ORANI / ENERGY EFFICIENCY RATIO / ENERGIEEFFIZIENZRATE / КЛАСС ЭНЕРГОЭФФЕКТИВНОСТИ	ENERJİ VERİMLİLİĞİ SINIFI / ENERGY EFFICIENCY CLASS / ENERGIEEFFIZIENZKLASSE / КОЭФФИЦИЕНТ ЭНЕРГОЭФФЕКТИВНОСТИ	SES BASINÇ SEVİYESİ / SOUND PRESSURE LEVEL / SCHALLDRUCKPEGEL / УРОВЕНЬ ЗВУКОВОГО ДАВЛЕНИЯ	SES SEVİYESİ / SOUND POWER LEVEL / SCHALLLEISTUNGSPEGEL / УРОВЕНЬ ЗВУКОВОЙ МОЩНОСТИ	TOPLAM GÜÇ / TOTAL POWER / GESAMTLEISTUNG / ОБЩАЯ МОЩНОСТЬ	TOPLAM AKIM / TOTAL CURRENT / GESAMTSTROMAUFNAHME / ОБЩИЙ ТОК	FAN ADEDİ / NUMBER OF FANS / LÜFTERANZAHL / КОЛИЧЕСТВО ВЕНТИЛЯТОРОВ	FAN ÇAPI / FAN DIAMETER / LÜFTERDURCHMESSER / ДИАМЕТР ВЕНТИЛЯТОРА	MOTOR / МОТОР	KUTUP SAYISI / NUMBER OF POLES / POLANZAHL / КОЛИЧЕСТВО ПОЛЮСОВ	BATARYA / COIL / WÄRMETAUSCHER / БАТАРЕЯ	TAVA / DRIP TRAY / TROPFWANNE / ПОДДОН	TOPLAM / TOTAL / GESAMT/ВСЕГО	İÇ HACİM / INNER VOLUME / INNENVOLUMEN / ВНУТРЕННИЙ ОБЪЕМ	BAĞLANTILAR / CONNECTIONS / ANSCHLÜSSE / СОЕДИНЕНИЯ: GİRİŞ / INLET / EINTRITT / ВХОД	BAĞLANTILAR / CONNECTIONS / ANSCHLÜSSE / СОЕДИНЕНИЯ: ÇIKIŞ / OUTLET / AUSTRITT / ВЫХОД	DRENAJ ÇAPI / DRAIN SIZE / ABLAUFDURCHMESSER / РАЗМЕР ДРЕНАЖНОГО ОТВЕРСТИЯ	BOYUTLAR / DIMENSIONS / ABMESSUNGEN / ГАБАРИТНЫЕ РАЗМЕРЫ: A	B	C	E	E1	E2	F	
		W		m²	m³/h	m			dB(A)/3m	dB	W	A	PCS	mm	V/Ph/Hz		kW			dm³	mm		"	mm							kg
7 mm	EG-125AB7-C22	1101	861	2.8	1119	7.5	40.4	A+	43	64	34	0.33	1	250	230/1/50	4	0.60	0.60	1.20	0.7	Ø9,52	Ø9,52	R 3/4"	900	685	245	635	-	-	630	16
	EG-125AC7-C22	1342	1036	3.7	1074	7.2	47.8	A++	43	64	35	0.34	1	250	230/1/50	4	0.60	0.60	1.20	1.0	Ø9,52	Ø12,7	R 3/4"	900	685	245	635	-	-	630	17
	EG-125AE7-C22	1742	1366	5.6	1001	6.7	57.2	A++	43	64	38	0.35	1	250	230/1/50	4	0.60	0.60	1.20	1.5	Ø9,52	Ø12,7	R 3/4"	900	685	245	635	-	-	630	18
	EG-125BB7-C22	1049	816	2.8	1119	7.5	38.5	A+	43	64	34	0.33	1	250	230/1/50	4	0.72	0.36	1.08	0.7	Ø9,52	Ø9,52	R 3/4"	660	685	370	395	-	-	630	16
	EG-125BC7-C22	1319	1015	3.7	1074	7.2	47.0	A++	43	64	35	0.34	1	250	230/1/50	4	0.72	0.36	1.08	1.0	Ø9,52	Ø12,7	R 3/4"	660	685	370	395	-	-	630	17
	EG-125BE7-C22	1735	1352	5.6	1001	6.7	56.9	A++	43	64	38	0.35	1	250	230/1/50	4	0.72	0.36	1.08	1.5	Ø9,52	Ø12,7	R 3/4"	660	685	370	395	-	-	630	18
	EG-225AB7-C22	2145	1690	5.5	2238	10.2	39.3	A+	45	67	68	0.65	2	250	230/1/50	4	1.20	1.20	2.40	1.3	Ø9,52	Ø12,7	R 3/4"	1500	685	245	1235	618	-	630	27
	EG-225AC7-C22	2748	2176	7.4	2149	9.8	49.0	A++	45	67	70	0.67	2	250	230/1/50	4	1.20	1.20	2.40	2.0	Ø9,52	Ø15,9	R 3/4"	1500	685	245	1235	618	-	630	28
	EG-225AE7-C22	3472	2733	11.0	2002	9.1	57.7	A++	46	67	75	0.70	2	250	230/1/50	4	1.20	1.20	2.40	2.6	Ø9,52	Ø19	R 3/4"	1500	685	245	1235	618	-	630	30
	EG-225BB7-C22	2165	1698	5.5	2238	10.2	39.7	A+	46	67	68	0.65	2	250	230/1/50	4	1.44	0.72	2.16	1.4	Ø9,52	Ø12,7	R 3/4"	1020	685	370	755	378	-	630	25
	EG-225BC7-C22	2644	2074	7.4	2149	9.8	47.1	A++	46	67	70	0.67	2	250	230/1/50	4	1.44	0.72	2.16	1.8	Ø9,52	Ø15,9	R 3/4"	1020	685	370	755	378	-	630	25
	EG-225BE7-C22	3595	2835	11.1	2002	9.1	59.8	A++	46	67	75	0.70	2	250	230/1/50	4	1.44	0.72	2.16	2.7	Ø9,52	Ø19	R 3/4"	1020	685	370	755	378	-	630	28
	EG-325AB7-C22	3377	2660	8.4	3357	12.8	41.7	A+	47	69	101	0.97	3	250	230/1/50	4	1.80	1.80	3.60	2.2	Ø9,52	Ø15,9	R 3/4"	2100	685	245	1835	618	600	630	37
	EG-325AC7-C22	4200	3330	11.2	3223	12.3	49.9	A++	47	69	105	1.00	3	250	230/1/50	4	1.80	1.80	3.60	2.9	Ø12,7	Ø19	R 3/4"	2100	685	245	1835	618	600	630	39
	EG-325AE7-C22	5293	4185	16.7	3003	11.5	58.9	A++	47	69	112	1.05	3	250	230/1/50	4	1.80	1.80	3.60	4.4	Ø9,52	Ø22	R 3/4"	2100	685	245	1835	618	600	630	42
	EG-325BB7-C22	3343	2627	8.4	3357	12.8	41.3	A+	47	69	101	0.97	3	250	230/1/50	4	2.16	1.08	3.24	2.2	Ø9,52	Ø15,9	R 3/4"	1380	685	370	1115	378	360	630	33
	EG-325BC7-C22	4193	3316	11.2	3223	12.3	49.8	A++	47	69	105	1.00	3	250	230/1/50	4	2.16	1.08	3.24	2.9	Ø12,7	Ø19	R 3/4"	1380	685	370	1115	378	360	630	35
	EG-325BE7-C22	5553	4361	16.7	3003	11.5	61.8	A++	48	69	112	1.05	3	250	230/1/50	4	2.16	1.08	3.24	4.4	Ø9,52	Ø19	R 3/4"	1380	685	370	1115	378	360	630	38
	EG-425AB7-C22	4342	3440	11.0	4477	15.1	40.1	A+	48	70	135	1.29	4	250	230/1/50	4	2.40	2.40	4.80	2.6	Ø12,7	Ø19	R 1 1/2"	2700	685	245	2435	618	600	630	47
	EG-425AC7-C22	5296	4213	14.6	4297	14.5	47.2	A++	48	70	140	1.33	4	250	230/1/50	4	2.40	2.40	4.80	3.3	Ø12,7	Ø19	R 3/4"	2700	685	245	2435	618	600	630	49
	EG-425AE7-C22	7492	5861	22.3	4004	13.5	62.7	A++	48	70	149	1.40	4	250	230/1/50	4	2.40	2.40	4.80	5.9	Ø12,7	Ø22	R 1 1/2"	2700	685	245	2435	618	600	630	54
	EG-425BB7-C22	4713	3748	11.2	4477	15.1	43.5	A+	48	70	135	1.29	4	250	230/1/50	4	2.88	1.44	4.32	2.9	Ø9,52	Ø19	R 3/4"	1740	685	370	1475	378	360	630	42
	EG-425BC7-C22	5602	4414	14.9	4297	14.5	49.9	A++	48	70	140	1.33	4	250	230/1/50	4	2.88	1.44	4.32	3.9	Ø12,7	Ø19	R 3/4"	1740	685	370	1475	378	360	630	44
	EG-425BE7-C22	7348	5822	22.1	4004	13.5	61.5	A++	48	70	149	1.40	4	250	230/1/50	4	2.88	1.44	4.32	5.5	Ø15,9	Ø22	R 1 1/2"	1740	685	370	1475	378	360	630	48

EG Ø300 4,2mm

HATVE / FIN SPACING / LAMELLENABSTAND / ШАГ РЕБРА	KARYER MODEL	KAPASİTE / CAPACITY / LEISTUNG R404A / МОЩНОСТЬ		TOPLAM ALAN / TOTAL SURFACE / GESAMTFLÄCHE / ОБЩАЯ ПЛОЩАДЬ	HAVA TARAFI / AIR SIDE / LUFTSEITE / СТОРОНА ВОЗДУХА		ENERJİ / ENERGY / ENERGIE / ЭНЕРГИЯ		SES / SOUND / SCHALLPEGEL / ЗВУК		FAN BİLGİLERİ / FAN DATA / LÜFTERDATEN / ДАННЫЕ ВЕНТИЛЯТОРА						REZİSTANSLAR / DEFROST HEATERS / ABTAUHEIZUNGEN/ТЭНЫ ОТТАЙКИ			BATARYA BİLGİLERİ / COIL DATA / WÄRMETAUSCHERDATEN / ДАННЫЕ БАТАРЕИ											AĞIRLIK / WEIGHT / GEWICHT / ВЕС
		SC1: Te=0°C ΔT=10°C	SC2: Te=-8°C ΔT=8°C		HAVA DEBİSİ / AIR FLOW / LUFTMENGE / РАСХОД ВОЗДУХА	ATIŞ MESAFESİ / AIR THROW / WURFWEITE / ВОЗДУШНАЯ СТРУЯ	ENERJİ VERİMLİLİĞİ ORANI / ENERGY EFFICIENCY RATIO / ENERGIEEFFIZIENZRATE / КЛАСС ЭНЕРГОЭФФЕКТИВНОСТИ	ENERJİ VERİMLİLİĞİ SINIFI / ENERGY EFFICIENCY CLASS / ENERGIEEFFIZIENZKLASSE / КОЭФФИЦИЕНТ ЭНЕРГОЭФФЕКТИВНОСТИ	SES BASINÇ SEVİYESİ / SOUND PRESSURE LEVEL / SCHALLDRUCKPEGEL / УРОВЕНЬ ЗВУКОВОГО ДАВЛЕНИЯ	SES SEVİYESİ / SOUND POWER LEVEL / SCHALLLEISTUNGSPEGEL / УРОВЕНЬ ЗВУКОВОЙ МОЩНОСТИ	TOPLAM GÜÇ / TOTAL POWER / GESAMTLEISTUNG / ОБЩАЯ МОЩНОСТЬ	TOPLAM AKIM / TOTAL CURRENT / GESAMTSTROMAUFNAHME / ОБЩИЙ ТОК	FAN ADEDİ / NUMBER OF FANS / LÜFTERANZAHL / КОЛИЧЕСТВО ВЕНТИЛЯТОРОВ	FAN ÇAPI / FAN DIAMETER / LÜFTERDURCHMESSER / ДИАМЕТР ВЕНТИЛЯТОРА	MOTOR / МОТОР	KUTUP SAYISI / NUMBER OF POLES / POLANZAHL / КОЛИЧЕСТВО ПОЛЮСОВ	BATARYA / COIL / WÄRMETAUSCHER / БАТАРЕЯ	TAVA / DRIP TRAY / TROPFWANNE / ПОДДОН	TOPLAM / TOTAL / GESAMT/ВСЕГО	İÇ HACİM / INNER VOLUME / INNENVOLUMEN / ВНУТРЕННИЙ ОБЪЕМ	BAĞLANTILAR / CONNECTIONS / ANSCHLÜSSE / СОЕДИНЕНИЯ: GİRİŞ / INLET / EINTRITT / ВХОД	BAĞLANTILAR / CONNECTIONS / ANSCHLÜSSE / СОЕДИНЕНИЯ: ÇIKIŞ / OUTLET / AUSTRITT / ВЫХОД	DRENAJ ÇAPI / DRAIN SIZE / ABLAUFDURCHMESSER / РАЗМЕР ДРЕНАЖНОГО ОТВЕРСТИЯ	BOYUTLAR / DIMENSIONS / ABMESSUNGEN / ГАБАРИТНЫЕ РАЗМЕРЫ: A	B	C	E	E1	E2	F	
		W		m²	m³/h	m			dB(A)/3m	dB	W	A	PCS	mm	V/Ph/Hz		kW			dm³	mm		"	mm							kg
4,2 mm	EG-130AB4-C21	2518	1690	5.9	1394	8.1	24.7	B	43	64	66	0.29	1	300	230/1/50	4	0.80	-	0.80	0.9	Ø9,52	Ø12,7	R 3/4"	1100	685	245	835	-	-	630	19
	EG-130AC4-C21	3240	2187	7.9	1304	7.6	32.0	A	43	64	66	0.29	1	300	230/1/50	4	0.80	-	0.80	1.3	Ø9,52	Ø12,7	R 3/4"	1100	685	245	835	-	-	630	20
	EG-130AE4-C21	4038	2754	11.8	1173	6.9	39.1	A+	44	65	68	0.30	1	300	230/1/50	4	0.80	-	0.80	2.0	Ø9,52	Ø15,9	R 3/4"	1100	685	245	835	-	-	630	22
	EG-130BB4-C21	2586	1738	5.9	1394	8.1	25.4	B	43	64	66	0.29	1	300	230/1/50	4	0.96	-	0.96	0.9	Ø9,52	Ø12,7	R 3/4"	780	685	370	515	-	-	630	18
	EG-130BC4-C21	3044	2051	7.9	1304	7.6	30.0	A	43	64	66	0.29	1	300	230/1/50	4	0.96	-	0.96	1.3	Ø9,52	Ø12,7	R 3/4"	780	685	370	515	-	-	630	19
	EG-130BE4-C21	3783	2568	11.8	1173	6.9	36.5	A+	44	65	68	0.30	1	300	230/1/50	4	0.96	-	0.96	2.0	Ø9,52	Ø15,9	R 3/4"	780	685	370	515	-	-	630	21
	EG-230AB4-C21	5307	3560	11.8	2789	11.0	26.3	B	46	67	131	0.58	2	300	230/1/50	4	1.60	-	1.60	2.0	Ø9,52	Ø15,9	R 3/4"	1900	685	245	1635	818	-	630	33
	EG-230AC4-C21	6493	4387	15.7	2608	10.3	32.1	A	45	67	132	0.58	2	300	230/1/50	4	1.60	-	1.60	2.6	Ø12,7	Ø19	R 3/4"	1900	685	245	1635	818	-	630	35
	EG-230AE4-C21	7769	5290	23.4	2347	9.2	37.9	A+	46	68	135	0.59	2	300	230/1/50	4	1.60	-	1.60	3.5	Ø9,52	Ø22	R 3/4"	1900	685	245	1635	818	-	630	37
	EG-230BB4-C21	5298	3552	11.8	2789	11.0	26.2	B	46	67	131	0.58	2	300	230/1/50	4	1.92	-	1.92	2.0	Ø9,52	Ø15,9	R 3/4"	1260	685	370	995	498	-	630	30
	EG-230BC4-C21	6484	4378	15.7	2608	10.3	32.0	A	46	67	132	0.58	2	300	230/1/50	4	1.92	-	1.92	2.6	Ø9,52	Ø19	R 3/4"	1260	685	370	995	498	-	630	31
	EG-230BE4-C21	7618	5175	23.6	2347	9.2	37.0	A+	47	68	135	0.59	2	300	230/1/50	4	1.92	-	1.92	3.9	Ø9,52	Ø19	R 3/4"	1260	685	370	995	498	-	630	34
	EG-330AB4-C21	7596	5083	17.6	4183	13.8	25.1	B	47	69	196	0.87	3	300	230/1/50	4	2.40	-	2.40	2.6	Ø12,7	Ø19	R 1 1/2"	2700	685	245	2435	818	800	630	46
	EG-330AC4-C21	9747	6586	23.6	3912	12.9	32.1	A	47	69	198	0.87	3	300	230/1/50	4	2.40	-	2.40	3.9	Ø12,7	Ø22	R 3/4"	2700	685	245	2435	818	800	630	49
	EG-330AE4-C21	11867	8031	35.4	3520	11.6	38.4	A+	48	70	202	0.88	3	300	230/1/50	4	2.40	-	2.40	5.9	Ø12,7	Ø22	R 1 1/2"	2700	685	245	2435	818	800	630	53
	EG-330BB4-C21	8082	5434	17.7	4183	13.8	26.8	B	48	69	196	0.87	3	300	230/1/50	4	2.88	-	2.88	2.9	Ø12,7	Ø19	R 3/4"	1740	685	370	1475	498	480	630	41
	EG-330BC4-C21	9721	6563	23.4	3912	12.9	32.0	A	47	69	198	0.87	3	300	230/1/50	4	2.88	-	2.88	3.5	Ø12,7	Ø22	R 3/4"	1740	685	370	1475	498	480	630	43
	EG-330BE4-C21	11809	8029	35.2	3520	11.6	38.4	A+	48	70	202	0.88	3	300	230/1/50	4	2.88	-	2.88	5.5	Ø15,9	Ø22	R 1 1/2"	1740	685	370	1475	498	480	630	47
	EG-430AB4-C21	10089	6713	23.4	5577	16.3	24.8	B	48	70	261	1.16	4	300	230/1/50	4	3.20	-	3.20	3.5	Ø12,7	Ø19	R 1 1/2"	3500	685	245	3235	818	800	630	59
	EG-430AC4-C21	12770	8575	31.5	5215	15.2	31.4	A	48	70	264	1.16	4	300	230/1/50	4	3.20	-	3.20	5.2	Ø12,7	Ø22	R 3/4"	3500	685	245	3235	818	800	630	63
	EG-430AE4-C21	14983	10033	47.2	4693	13.7	35.9	A+	49	71	270	1.18	4	300	230/1/50	4	3.20	-	3.20	7.8	Ø15,9	Ø28	R 3/4"	3500	685	245	3235	818	800	630	67
	EG-430BB4-C21	10391	6948	23.6	5577	16.3	25.7	B	48	70	261	1.16	4	300	230/1/50	4	3.84	-	3.84	3.9	Ø12,7	Ø19	R 1 1/2"	2220	685	370	1955	498	480	630	53
	EG-430BC4-C21	12412	8329	31.2	5215	15.2	30.5	A	48	70	264	1.16	4	300	230/1/50	4	3.84	-	3.84	4.7	Ø12,7	Ø22	R 1 1/2"	2220	685	370	1955	498	480	630	55
	EG-430BE4-C21	16295	11101	47.2	4693	13.7	39.7	A+	49	71	270	1.18	4	300	230/1/50	4	3.84	-	3.84	7.8	Ø19	Ø28	R 3/4"	2220	685	370	1955	498	480	630	61
	EG-130AB4-C25	2328	1565	5.9	1247	7.3	13.4	D	41	62	113	0.78	1	300	230/1/50	4	0.80	-	0.80	0.9	Ø9,52	Ø12,7	R 3/4"	1100	685	245	835	-	-	630	19
	EG-130AC4-C25	3040	2054	7.9	1154	6.7	17.4	C	41	62	114	0.78	1	300	230/1/50	4	0.80	-	0.80	1.3	Ø9,52	Ø12,7	R 3/4"	1100	685	245	835	-	-	630	20
	EG-130AE4-C25	3584	2442	11.8	1004	5.9	20.5	C	41	62	115	0.79	1	300	230/1/50	4	0.80	-	0.80	2.0	Ø9,52	Ø15,9	R 3/4"	1100	685	245	835	-	-	630	22
	EG-130BB4-C25	2390	1607	5.9	1247	7.3	13.7	D	41	62	113	0.78	1	300	230/1/50	4	0.96	-	0.96	0.9	Ø9,52	Ø12,7	R 3/4"	780	685	370	515	-	-	630	18
	EG-130BC4-C25	2882	1945	7.9	1154	6.7	16.5	C	41	62	114	0.78	1	300	230/1/50	4	0.96	-	0.96	1.3	Ø9,52	Ø12,7	R 3/4"	780	685	370	515	-	-	630	19
	EG-130BE4-C25	3357	2279	11.8	1004	5.9	19.1	C	41	62	115	0.79	1	300	230/1/50	4	0.96	-	0.96	2.0	Ø9,52	Ø15,9	R 3/4"	780	685	370	515	-	-	630	21
	EG-230AB4-C25	5028	3382	11.8	2493	9.8	14.5	D	43	65	225	1.56	2	300	230/1/50	4	1.60	-	1.60	2.0	Ø9,52	Ø15,9	R 3/4"	1900	685	245	1635	818	-	630	32
	EG-230AC4-C25	6091	4118	15.7	2308	9.1	17.4	C	43	65	228	1.56	2	300	230/1/50	4	1.60	-	1.60	2.6	Ø12,7	Ø19	R 3/4"	1900	685	245	1635	818	-	630	34
	EG-230AE4-C25	7177	4893	23.6	2008	7.9	20.6	C	43	65	230	1.58	2	300	230/1/50	4	1.60	-	1.60	3.9	Ø9,52	Ø22	R 3/4"	1900	685	245	1635	818	-	630	36
	EG-230BB4-C25	5107	3434	11.8	2493	9.8	14.7	D	44	65	225	1.56	2	300	230/1/50	4	1.92	-	1.92	2.0	Ø9,52	Ø15,9	R 3/4"	1260	685	370	995	498	-	630	29
	EG-230BC4-C25	6083	4111	15.7	2308	9.1	17.4	C	44	65	228	1.56	2	300	230/1/50	4	1.92	-	1.92	2.6	Ø9,52	Ø19	R 3/4"	1260	685	370	995	498	-	630	30
	EG-230BE4-C25	6845	4657	23.6	2008	7.9	19.6	C	44	65	230	1.58	2	300	230/1/50	4	1.92	-	1.92	3.9	Ø9,52	Ø19	R 3/4"	1260	685	370	995	498	-	630	33
	EG-330AB4-C25	7277	4876	17.6	3740	12.4	13.9	D	45	67	338	2.34	3	300	230/1/50	4	2.40	-	2.40	2.6	Ø12,7	Ø19	R 1 1/2"	2700	685	245	2435	818	800	630	44
	EG-330AC4-C25	9140	6181	23.6	3462	11.5	17.5	C	45	67	341	2.34	3	300	230/1/50	4	2.40	-	2.40	3.9	Ø12,7	Ø22	R 3/4"	2700	685	245	2435	818	800	630	47
	EG-330AE4-C25	10648	7220	35.4	3012	10.0	20.2	C	45	67	345	2.37	3	300	230/1/50	4	2.40	-	2.40	5.9	Ø12,7	Ø22	R 1 1/2"	2700	685	245	2435	818	800	630	51
	EG-330BB4-C25	7736	5208	17.7	3740	12.4	14.9	D	45	67	338	2.34	3	300	230/1/50	4	2.88	-	2.88	2.9	Ø12,7	Ø19	R 3/4"	1740	685	370	1475	498	480	630	39
	EG-330BC4-C25	9055	6119	23.4	3462	11.5	17.3	C	45	67	341	2.34	3	300	230/1/50	4	2.88	-	2.88	3.5	Ø12,7	Ø22	R 3/4"	1740	685	370	1475	498	480	630	41
	EG-330BE4-C25	10620	7227	35.2	3012	10.0	20.2	C	45	67	345	2.37	3	300	230/1/50	4	2.88	-	2.88	5.5	Ø15,9	Ø22	R 1 1/2"	1740	685	370	1475	498	480	630	45
	EG-430AB4-C25	9589	6391	23.4	4987	14.6	13.7	D	46	68	450	3.12	4	300	230/1/50	4	3.20	-	3.20	3.5	Ø12,7	Ø19	R 1 1/2"	3500	685	245	3235	818	800	630	56
	EG-430AC4-C25	12065	8115	31.5	4615	13.5	17.2	C	46	68	455	3.12	4	300	230/1/50	4	3.20	-	3.20	5.2	Ø12,7	Ø22	R 3/4"	3500	685	245	3235	818	800	630	60
	EG-430AE4-C25	13496	9067	47.2	4016	11.7	19.1	C	46	68	459	3.15	4	300	230/1/50	4	3.20	-	3.20	7.8	Ø12,7	Ø28	R 3/4"	3500	685	245	3235	818	800	630	65
	EG-430BB4-C25	9771	6543	23.6	4987	14.6	14.0	D	46	68	450	3.12	4	300	230/1/50	4	3.84	-	3.84	3.9	Ø12,7	Ø19	R 1 1/2"	2220	685	370	1955	498	480	630	49
	EG-430BC4-C25	11866	7976	31.2	4615	13.5	16.9	C	46	68	455	3.12	4	300	230/1/50	4	3.84	-	3.84	4.7	Ø12,7	Ø22	R 1 1/2"	2220	685	370	1955	498	480	630	52
	EG-430BE4-C25	14635	9985	47.2	4016	11.7	21.0	B	46	68	459	3.15	4	300	230/1/50	4	3.84	-	3.84	7.8	Ø19	Ø28	R 3/4"	2220	685	370	1955	498	480	630	58

EG Ø300 7mm

HATVE / FIN SPACING / LAMELLENABSTAND / ШАГ РЕБРА	KARYER MODEL	KAPASİTE / CAPACITY / LEISTUNG R404A / МОЩНОСТЬ		TOPLAM ALAN / TOTAL SURFACE / GESAMTFLÄCHE / ОБЩАЯ ПЛОЩАДЬ	HAVA TARAFI / AIR SIDE / LUFTSEITE / СТОРОНА ВОЗДУХА		ENERJİ / ENERGY / ENERGIE / ЭНЕРГИЯ		SES / SOUND / SCHALLPEGEL / ЗВУК		FAN BİLGİLERİ / FAN DATA / LÜFTERDATEN / ДАННЫЕ ВЕНТИЛЯТОРА						REZİSTANSLAR / DEFROST HEATERS / ABTAUHEIZUNGEN/ТЭНЫ ОТТАЙКИ			BATARYA BİLGİLERİ / COIL DATA / WÄRMETAUSCHERDATEN / ДАННЫЕ БАТАРЕИ											AĞIRLIK / GEWICHT / ВЕС
		SC2: Te=-8°C ΔT=8°C	SC3: Te=-25°C ΔT=7°C		HAVA DEBİSİ / AIR FLOW / LUFTMENGE / РАСХОД ВОЗДУХА	ATIŞ MESAFESİ / AIR THROW / WURFWEITE / ВОЗДУШНАЯ СТРУЯ	ENERJİ VERİMLİLİĞİ ORANI / ENERGY EFFICIENCY RATIO / ENERGIEEFFIZIENZRATE / КЛАСС ЭНЕРГОЭФФЕКТИВНОСТИ	ENERJİ VERİMLİLİĞİ SINIFI / ENERGY EFFICIENCY CLASS / ENERGIEEFFIZIENZKLASSE / КОЭФФИЦИЕНТ ЭНЕРГОЭФФЕКТИВНОСТИ	SES BASINÇ SEVİYESİ / SOUND PRESSURE LEVEL / SCHALLDRUCKPEGEL / УРОВЕНЬ ЗВУКОВОГО ДАВЛЕНИЯ	SES SEVİYESİ / SOUND POWER LEVEL / SCHALLLEISTUNGSPEGEL / УРОВЕНЬ ЗВУКОВОЙ МОЩНОСТИ	TOPLAM GÜÇ / TOTAL POWER / GESAMTLEISTUNG / ОБЩАЯ МОЩНОСТЬ	TOPLAM AKIM / TOTAL CURRENT / GESAMTSTROMAUFNAHME / ОБЩИЙ ТОК	FAN ADEDİ / NUMBER OF FANS / LÜFTERANZAHL / КОЛИЧЕСТВО ВЕНТИЛЯТОРОВ	FAN ÇAPI / FAN DIAMETER / LÜFTERDURCHMESSER / ДИАМЕТР ВЕНТИЛЯТОРА	MOTOR / МОТОР	KUTUP SAYISI / NUMBER OF POLES / POLANZAHL / КОЛИЧЕСТВО ПОЛЮСОВ	BATARYA / COIL / WÄRMETAUSCHER / БАТАРЕЯ	TAVA / DRIP TRAY / TROPFWANNE / ПОДДОН	TOPLAM / TOTAL / GESAMT/ВСЕГО	İÇ HACİM / INNER VOLUME / INNENVOLUMEN / ВНУТРЕННИЙ ОБЪЕМ	BAĞLANTILAR / CONNECTIONS / ANSCHLÜSSE / СОЕДИНЕНИЯ: GİRİŞ / INLET / EINTRITT / ВХОД	BAĞLANTILAR / CONNECTIONS / ANSCHLÜSSE / СОЕДИНЕНИЯ: ÇIKIŞ / OUTLET / AUSTRITT / ВЫХОД	DRENAJ ÇAPI / DRAIN SIZE / ABLAUFDURCHMESSER / РАЗМЕР ДРЕНАЖНОГО ОТВЕРСТИЯ	BOYUTLAR / DIMENSIONS / ABMESSUNGEN / ГАБАРИТНЫЕ РАЗМЕРЫ: A	B	C	E	E1	E2	F	
		W		m²	m³/h	m			dB(A)/3m	dB	W	A	PCS	mm	V/Ph/Hz		kW			dm³	mm		"	mm							kg
7 mm	EG-130AB7-C21	1326	1007	3.7	1459	8.5	25.4	B	43	65	65	0.29	1	300	230/1/50	4	0.80	0.80	1.60	0.9	Ø9,52	Ø12,7	R 3/4"	1100	685	245	835	-	-	630	20
	EG-130AC7-C21	1778	1394	5.0	1384	8.1	33.6	A	43	64	66	0.29	1	300	230/1/50	4	0.80	0.80	1.60	1.3	Ø9,52	Ø12,7	R 3/4"	1100	685	245	835	-	-	630	21
	EG-130AE7-C21	2301	1791	7.4	1256	7.3	42.8	A+	43	64	67	0.29	1	300	230/1/50	4	0.80	0.80	1.60	2.0	Ø9,52	Ø15,9	R 3/4"	1100	685	245	835	-	-	630	22
	EG-130BB7-C21	1332	1012	3.7	1459	8.5	25.6	B	43	65	65	0.29	1	300	230/1/50	4	0.96	0.48	1.44	0.9	Ø9,52	Ø12,7	R 3/4"	780	685	370	515	-	-	630	19
	EG-130BC7-C21	1787	1396	5.0	1384	8.1	33.8	A	43	64	66	0.29	1	300	230/1/50	4	0.96	0.48	1.44	1.3	Ø9,52	Ø12,7	R 3/4"	780	685	370	515	-	-	630	19
	EG-130BE7-C21	2258	1751	7.4	1256	7.3	42.0	A+	43	64	67	0.29	1	300	230/1/50	4	0.96	0.48	1.44	2.0	Ø9,52	Ø15,9	R 3/4"	780	685	370	515	-	-	630	21
	EG-230AB7-C21	2768	2182	7.3	2919	11.5	26.8	B	46	68	129	0.58	2	300	230/1/50	4	1.60	1.60	3.20	1.7	Ø9,52	Ø15,9	R 3/4"	1900	685	245	1635	818	-	630	34
	EG-230AC7-C21	3685	2916	9.9	2767	10.9	35.1	A+	46	67	131	0.58	2	300	230/1/50	4	1.60	1.60	3.20	2.6	Ø9,52	Ø19	R 3/4"	1900	685	245	1635	818	-	630	35
	EG-230AE7-C21	4609	3598	14.9	2512	9.9	43.2	A+	46	67	133	0.58	2	300	230/1/50	4	1.60	1.60	3.20	3.9	Ø9,52	Ø22	R 3/4"	1900	685	245	1635	818	-	630	38
	EG-230BB7-C21	2823	2228	7.4	2919	11.5	27.3	A	46	68	129	0.58	2	300	230/1/50	4	1.92	0.96	2.88	1.8	Ø9,52	Ø15,9	R 3/4"	1260	685	370	995	498	-	630	30
	EG-230BC7-C21	3465	2704	9.8	2767	10.9	33.0	A	46	67	131	0.58	2	300	230/1/50	4	1.92	0.96	2.88	2.3	Ø9,52	Ø19	R 3/4"	1260	685	370	995	498	-	630	32
	EG-230BE7-C21	4611	3645	14.9	2512	9.9	43.2	A+	46	67	133	0.58	2	300	230/1/50	4	1.92	0.96	2.88	3.9	Ø9,52	Ø19	R 3/4"	1260	685	370	995	498	-	630	34
	EG-330AB7-C21	4255	3370	11.0	4378	14.5	27.5	A	48	70	193	0.86	3	300	230/1/50	4	2.40	2.40	4.80	2.6	Ø9,52	Ø19	R 1 1/2"	2700	685	245	2435	818	800	630	47
	EG-330AC7-C21	5576	4423	14.9	4151	13.7	35.5	A+	47	69	196	0.87	3	300	230/1/50	4	2.40	2.40	4.80	3.9	Ø9,52	Ø22	R 3/4"	2700	685	245	2435	818	800	630	49
	EG-330AE7-C21	6918	5407	22.3	3768	12.5	43.1	A+	47	69	200	0.87	3	300	230/1/50	4	2.40	2.40	4.80	5.9	Ø12,7	Ø28	R 1 1/2"	2700	685	245	2435	818	800	630	54
	EG-330BB7-C21	4425	3476	11.2	4378	14.5	28.6	A	48	70	193	0.86	3	300	230/1/50	4	2.88	1.44	4.32	2.9	Ø9,52	Ø19	R 3/4"	1740	685	370	1475	498	480	630	42
	EG-330BC7-C21	5474	4305	14.9	4151	13.7	34.8	A	48	69	196	0.87	3	300	230/1/50	4	2.88	1.44	4.32	3.9	Ø12,7	Ø19	R 1 1/2"	1740	685	370	1475	498	480	630	44
	EG-330BE7-C21	7130	5657	22.1	3768	12.5	44.5	A+	48	69	200	0.87	3	300	230/1/50	4	2.88	1.44	4.32	5.5	Ø15,9	Ø22	R 3/4"	1740	685	370	1475	498	480	630	47
	EG-430AB7-C21	5411	4207	14.7	5837	17.0	26.3	B	48	71	257	1.15	4	300	230/1/50	4	3.20	3.20	6.40	3.5	Ø12,7	Ø19	R 1 1/2"	3500	685	245	3235	818	800	630	60
	EG-430AC7-C21	6972	5461	19.8	5534	16.2	33.3	A	48	70	261	1.16	4	300	230/1/50	4	3.20	3.20	6.40	5.2	Ø12,7	Ø22	R 3/4"	3500	685	245	3235	818	800	630	64
	EG-430AE7-C21	9122	7230	29.8	5024	14.7	42.8	A+	48	70	266	1.16	4	300	230/1/50	4	3.20	3.20	6.40	7.8	Ø15,9	Ø28	R 1 1/2"	3500	685	245	3235	818	800	630	69
	EG-430BB7-C21	5790	4496	14.8	5837	17.0	28.1	A	49	71	257	1.15	4	300	230/1/50	4	3.84	1.92	5.76	3.7	Ø12,7	Ø22	R 3/4"	2220	685	370	1955	498	480	630	53
	EG-430BC7-C21	7494	5787	19.8	5534	16.2	35.8	A	48	70	261	1.16	4	300	230/1/50	4	3.84	1.92	5.76	5.2	Ø12,7	Ø28	R 1 1/2"	2220	685	370	1955	498	480	630	56
	EG-430BE7-C21	9162	7264	29.8	5024	14.7	43.0	A+	48	70	266	1.16	4	300	230/1/50	4	3.84	1.92	5.76	7.8	Ø15,9	Ø28	R 3/4"	2220	685	370	1955	498	480	630	62
	EG-130AB7-C25	1247	952	3.7	1314	7.7	13.9	D	41	62	112	0.78	1	300	230/1/50	4	0.80	0.80	1.60	0.9	Ø9,52	Ø12,7	R 3/4"	1100	685	245	835	-	-	630	20
	EG-130AC7-C25	1701	1327	5.0	1235	7.2	18.8	C	41	62	113	0.78	1	300	230/1/50	4	0.80	0.80	1.60	1.3	Ø9,52	Ø12,7	R 3/4"	1100	685	245	835	-	-	630	21
	EG-130AE7-C25	2101	1638	7.4	1100	6.4	22.8	B	41	62	115	0.79	1	300	230/1/50	4	0.80	0.80	1.60	2.0	Ø9,52	Ø15,9	R 3/4"	1100	685	245	835	-	-	630	22
	EG-130BB7-C25	1252	955	3.7	1314	7.7	13.9	D	41	62	112	0.78	1	300	230/1/50	4	0.96	0.48	1.44	0.9	Ø9,52	Ø12,7	R 3/4"	780	685	370	515	-	-	630	18
	EG-130BC7-C25	1670	1294	5.0	1235	7.2	18.4	C	41	62	113	0.78	1	300	230/1/50	4	0.96	0.48	1.44	1.3	Ø9,52	Ø12,7	R 3/4"	780	685	370	515	-	-	630	19
	EG-130BE7-C25	2082	1618	7.4	1100	6.4	22.6	B	41	62	115	0.79	1	300	230/1/50	4	0.96	0.48	1.44	2.0	Ø9,52	Ø15,9	R 3/4"	780	685	370	515	-	-	630	21
	EG-230AB7-C25	2751	2169	7.4	2627	10.4	15.4	D	43	65	223	1.56	2	300	230/1/50	4	1.60	1.60	3.20	2.0	Ø9,52	Ø15,9	R 3/4"	1900	685	245	1635	818	-	630	32
	EG-230AC7-C25	3467	2721	9.9	2471	9.7	19.1	C	43	65	226	1.56	2	300	230/1/50	4	1.60	1.60	3.20	2.6	Ø9,52	Ø19	R 3/4"	1900	685	245	1635	818	-	630	34
	EG-230AE7-C25	4177	3263	14.9	2199	8.7	22.7	B	43	65	229	1.57	2	300	230/1/50	4	1.60	1.60	3.20	3.9	Ø9,52	Ø22	R 3/4"	1900	685	245	1635	818	-	630	37
	EG-230BB7-C25	2748	2161	7.4	2627	10.4	15.4	D	44	65	223	1.56	2	300	230/1/50	4	1.92	0.96	2.88	2.0	Ø9,52	Ø15,9	R 3/4"	1260	685	370	995	498	-	630	29
	EG-230BC7-C25	3406	2660	9.9	2471	9.7	18.8	C	44	65	226	1.56	2	300	230/1/50	4	1.92	0.96	2.88	2.6	Ø9,52	Ø19	R 3/4"	1260	685	370	995	498	-	630	30
	EG-230BE7-C25	4285	3362	14.9	2199	8.7	23.3	B	44	65	229	1.57	2	300	230/1/50	4	1.92	0.96	2.88	3.9	Ø9,52	Ø19	R 3/4"	1260	685	370	995	498	-	630	33
	EG-330AB7-C25	4027	3195	11.0	3941	13.0	15.0	D	45	67	335	2.33	3	300	230/1/50	4	2.40	2.40	4.80	2.6	Ø9,52	Ø19	R 3/4"	2700	685	245	2435	818	800	630	45
	EG-330AC7-C25	5205	4090	14.9	3706	12.3	19.2	C	45	67	338	2.34	3	300	230/1/50	4	2.40	2.40	4.80	3.9	Ø9,52	Ø22	R 1 1/2"	2700	685	245	2435	818	800	630	47
	EG-330AE7-C25	6565	5141	22.3	3299	10.9	23.9	B	45	67	343	2.35	3	300	230/1/50	4	2.40	2.40	4.80	5.9	Ø12,7	Ø28	R 1 1/2"	2700	685	245	2435	818	800	630	51
	EG-330BB7-C25	4138	3214	11.2	3941	13.0	15.4	D	45	67	335	2.33	3	300	230/1/50	4	2.88	1.44	4.32	2.9	Ø9,52	Ø19	R 3/4"	1740	685	370	1475	498	480	630	39
	EG-330BC7-C25	5170	4074	14.9	3706	12.3	19.1	C	45	67	338	2.34	3	300	230/1/50	4	2.88	1.44	4.32	3.9	Ø12,7	Ø19	R 1 1/2"	1740	685	370	1475	498	480	630	42
	EG-330BE7-C25	6465	5112	22.1	3299	10.9	23.5	B	45	67	343	2.35	3	300	230/1/50	4	2.88	1.44	4.32	5.5	Ø15,9	Ø22	R 3/4"	1740	685	370	1475	498	480	630	45
	EG-430AB7-C25	5116	3989	14.7	5255	15.3	14.3	D	46	68	446	3.11	4	300	230/1/50	4	3.20	3.20	6.40	3.5	Ø12,7	Ø19	R 1 1/2"	3500	685	245	3235	818	800	630	57
	EG-430AC7-C25	6645	5215	19.8	4942	14.4	18.4	C	46	68	451	3.12	4	300	230/1/50	4	3.20	3.20	6.40	5.2	Ø12,7	Ø22	R 3/4"	3500	685	245	3235	818	800	630	61
	EG-430AE7-C25	8352	6598	29.8	4398	12.8	22.8	B	46	68	457	3.13	4	300	230/1/50	4	3.20	3.20	6.40	7.8	Ø12,7	Ø28	R 3/4"	3500	685	245	3235	818	800	630	66
	EG-430BB7-C25	5421	4157	14.8	5255	15.3	15.2	D	46	68	446	3.11	4	300	230/1/50	4	3.84	1.92	5.76	3.7	Ø12,7	Ø22	R 1 1/2"	2220	685	370	1955	498	480	630	50
	EG-430BC7-C25	7021	5439	19.8	4942	14.4	19.4	C	46	68	451	3.12	4	300	230/1/50	4	3.84	1.92	5.76	5.2	Ø12,7	Ø28	R 1 1/2"	2220	685	370	1955	498	480	630	53
	EG-430BE7-C25	8726	6882	29.8	4398	12.8	23.8	B	46	68	457	3.13	4	300	230/1/50	4	3.84	1.92	5.76	7.8	Ø12,7	Ø28	R 3/4"	2220	685	370	1955	498	480	630	58

EK

KAR
YER

Şok Evaporatörler

Uygulama
Et, balık ve unlu mamullerin dondurulmasında kullanılan EK model şok evaporatörlerimiz 6,00 – 115,00 kW kapasite aralığını içermektedir. Şok Evaporatörler, ürünleri çok hızlı bir şekilde dondurarak, ürünlerin daha taze ve uzun süreli saklanmasını sağlamaktadır. Ürünlerin içinde yer alan bataryalar, ısıl bakımdan yüksek verimli olup, aynı zamanda kompakt bir biçimde tasarlanmıştır.

Batarya Özellikleri
Karyer tarafından imal edilen şok evaporatörlerde, farklı kullanım şartlarına uygun çaplarda bakır borular kullanılmaktadır. Ürünler 10,00mm hatve ile imal edilmektedir.

Gövde
Paslanmaya karşı estetik elektrostatik Ral 9016 toz boyalı, galvaniz sac ile imal edilmekte olup, sağlamlığının yanı sıra dekoratif bir özellik de sergiler. Bununla birlikte montaj ve bakım çalışmaları için kolay sökülebilen vidalı yan kapaklar ve menteşeli tava kullanılmaktadır. Ürünler farklı uygulamalar için 3 farklı tipte dizayn edilmiş olup, modeller EK-T, EK-K s (emici fan), EK-K b (üfleyici fan) ve EK-S şeklinde kodlanmıştır. Şok evaporatörlerde standart olarak izoleli tava kullanılmaktadır.

Fan
Ürünler Ø500 ve Ø630mm çaplarında trifaze fanlar ile sunulmaktadır. Farklı uygulamalar için emici ve üfleyici fan kullanımına uygun alternatifler bulunmaktadır. Fanlar IP54 koruma sınıfına sahiptirler. Fanlar ERP 2015 ile uyumludur.

Rezistans
Kullanım şartlarına ve dizayna uygun gövde, tava ve fanlara yerleştirilmiş yüksek kalite rezistanslar kullanılmaktadır.

Opsiyonlar*
Ürünler müşterilerimizin özel isteklerine göre aşağıdaki opsiyonlar ile sunulmaktadır.
Gold Epoksi Folyo
Paslanmaz Kabin
EC Fan
Hava Yönlendirici

**Opsiyon talepleri için Karyer'den onay alınması gerekmektedir.*

Blast Freezers

Application
The EK model blast freezers, having the range 6,00 – 115,00 kW, are used for freezing of bakery products, fish and meat. Shock freezing helps to preserve products with a better quality and for longer time by freezing them very rapidly. Coils, in unit coolers, are compact in addition to their thermally high efficient performance.

Coil Properties
The blast freezers are designed with optimum tube diameter in order to increase efficiency of unit coolers. Products can be provided with 10,00mm fin spacing.

Casework
It is manufactured with electrostatic Ral 9016 powder painted galvanized sheets to resist corrosion; it has an attractive view in addition to its rigidity. Additionally, screwed side panels and hinged drain pan can be easily removed to facilitate installation and maintenance operations. Blast freezers are designed with three different casing types for different applications. Models are referred as EK-T, EK-K s (sucking fan),
EK-K b (blowing fan) and EK-S. The isolated drain pan is provided as a standard for blast freezer units.

Fan
The unit coolers can be provided with threephase fans with Ø500 and Ø630mm diameters. Products can be used with sucking and blowing fan alternatives for different applications. Protection class of fans is IP54. Fans are compatible with ERP 2015 regulation.

Electrical Heater
High-quality electrical heaters are placed on the coil, drain pan and fans according to working and design conditions.

Options*
Unit coolers can be provided with below options;
Gold Epoxy Fins
Stainless Steel Case
EC Fan
Fan Streamer

**Please contact Karyer for option requests.*

Schockfroster

Anwendung
Die EK Schockfroster haben einen Leistungsbereich 6,00 – 115,00 kW und werden zum Einfrieren von Backwaren, Fisch und Fleisch verwendet. Schockfrosten hilft sehr, durch schnelles Einfrieren, die Produkte mit einer besseren Qualität und für längere Zeit zu bewahren. Die eingebauten Wärmetauscher in den Schockfrostern sind hocheffizient und auch kompakt konzipiert.

Wärmetauscher-Eigenschaften
Bei den Verdampfern in den Schockfrostern sind geeignete Kupferrohre mit verschiedenen Durchmessern nach Betriebskonditionen eingesetzt. Die Verdampfer werden mit 10,00 mm Lamellenabstand produziert.

Gehäuse
Die Gehäuse bestehen aus verzinktem Stahlblech und gegen Korrosion mit der Farbe RAL9016 elektrostatisch pulverbeschichtet. Diese Beschichtung weist neben Beständigkeit auch eine dekorative Eigenschaft auf. Zusätzlich, sind die Gehäusen für eine einfache Installation und Wartung mit geschraubten Seitenpanelen und klappbaren Kondensatwannen konstruiert. Die Schokfroster sind für verschiedenen Anwendungen mit drei unterschiedlichen Gehäusen konzipiert. "EK-T", "EK-K s" (mit sugenden Lüftern), "EK-K b" (mit blasenden Lüftern) und "EK-S". Die isolierten Tropfwannen sind für Schockfroster als standard vorgesehen.

Lüfter
Die Schockfroster können mit dreiphasigen Lüfter mit 500 und 600 mm Durchmessern zur Verfügung gestellt werden. Diese Produkte haben für verschiedene Anwendungen mit saugenden und blasenden Lüftern unterschiedliche Ausführungen. Die Schutzklassen der Lüfter sind IP54 und die Lüfter sind geeignet für die Regulierung mit ERP 2015.

Elektrische Abtauheizungen
Gemäß Betriebs- und Ausführungsbedingungen werden hochwertige Heizstäbe an den Wärmetauscher, Tropfwannen und Lüfter angebracht.

Optionen*
Die Schockfroster können mit folgenden Optionen zur Verfügung gestellt werden;
Gold Epoxy Lamellen
Edelstahl Gehäuse
EC Lüfter
Fan Streamer

**Für Option Anfragen kontaktieren Sie bitte Karyer.*

Испарители Шоковой Заморозки

Применение
Испарители шоковой заморозки серии EK, имеющие диапазон мощностей 6,00 – 115,00 кВт, используются для заморозки хлебобулочных изделий, рыбы и мяса. Шоковая заморозка позволяет сохранить продукты в лучшем качестве и в течение более длительного времени путем их очень быстрого замораживания. Батареи испарителей отличаются своей компактностью в дополнение к термической высокоэффективности их работы.

Технические характеристики батарей
Испарители шоковой заморозки производятся с оптимальным диаметром трубок для повышения эффективности. Воздухоохладители имеют шаг ребра 10,00 мм.

Корпус
Корпус шокфростеров изготавливается из оцинкованного листового металла, покрытого Ral 9016 электростатической порошковой краской для защиты от коррозии; имеет привлекательный дизайн в дополнение к своей прочности. Кроме того, особая конструкция дренажных и боковых частей корпуса предполагает простой монтаж и техническое обслуживание. Шокфростеры имеют три варианта дизайна корпуса для различного применения и делятся на подсерии EK-T, EK-K s (всасывающий вентилятор), EK-K b (обдувающий вентилятор) и EK-S. Испарители шоковой заморозки стандартно поставляются с изолированным поддоном.

Вентиляторы
Воздухоохладители оснащаются трехфазными вентиляторами с диаметрами Ø500 и Ø630 мм. Шокфростеры могут использоваться как со всасывающими вентиляторами, так и с обдувающими вентиляторами для различного применения. Класс защиты вентиляторов IP54. Осевые вентиляторы совместимы с директивой ERP 2015.

Электронагреватели
Высококачественные электрические нагреватели устанавливаются на батарею, дренажный поддон и вентиляторы согласно рабочим условиям и дизайну.

Возможные альтернативы*
Воздухоохладители могут иметь следующие альтернативы:
Покрытие Голд Эпокси
Корпус из нержавеющей стали
EC-вентилятор
Регулятор потока

**Свяжитесь с Karyer по вопросу возможных альтернатив.*

Kapasite Aralığı | Capacity Range | Leistungsbereich | Диапазон Мощности

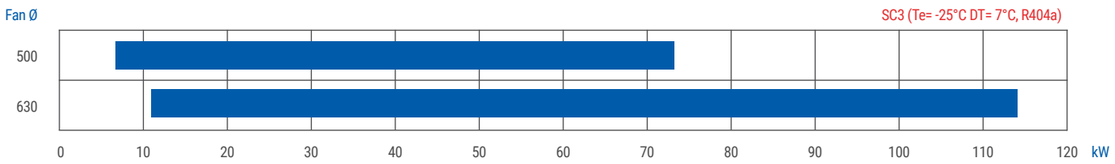

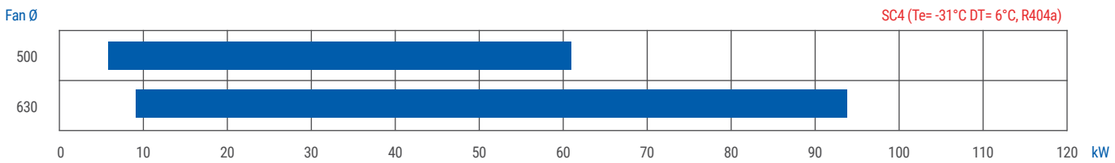

EK-K

EK-S

EK-T

Model Tanımlama | Model Description | Modellbeschreibung | Описание Модели

EK-T 150AE10-B02

EK-T 1 50 AE 10 B 02

- EK-T: Model Kodu / Model Code / Modell Code / Код Модели
- 1: Fan Adedi / Number of Fans / Lüfteranzahl / Количество вентиляторов
- 50: Fan Çapı / Fan Diameter / Lüfterdurchmesser / Диаметр вентилятора (mm) 50=Ø500, 63=Ø630
- AE: Boyut Bilgisi / Dimensional Data / Dimensionale Daten / Размерные данные
- 10: Lamel Aralığı / Fin Spacing / Lamellenabstand / Шаг ребра (mm) 10=10,00
- B: Jenerasyon Kodu / Generation Code / Generationscode / Код генерации
- 02: Fan Kodu / Fan Data / Lüfterdaten / Данные вентилятора

EK-K Ø500

HATVE / FIN SPACING / LAMELLENABSTAND / ШАГ РЕБРА	KARYER MODEL	KAPASİTE / CAPACITY / LEISTUNG R404A / МОЩНОСТЬ				TOPLAM ALAN / TOTAL SURFACE / GESAMTFLÄCHE / ОБЩАЯ ПЛОЩАДЬ	HAVA TARAFI / AIR SIDE / LUFTSEITE / СТОРОНА ВОЗДУХА		ENERJİ / ENERGY / ENERGIE / ЭНЕРГИЯ				SES / SOUND / SCHALLPEGEL / ЗВУК				FAN BİLGİLERİ / FAN DATA / LÜFTERDATEN / ДАННЫЕ ВЕНТИЛЯТОРА								REZİSTANSLAR / DEFROST HEATERS / ABTAUHEIZUNGEN / ТЭНЫ ОТТАЙКИ				BATARYA BİLGİLERİ / COIL DATA / WÄRMETAUSCHERDATEN / ДАННЫЕ БАТАРЕИ											AĞIRLIK / WEIGHT / GEWICHT / ВЕС
		SC3: Te=-25°C ΔT=7°C		SC4: Te=-31°C ΔT=6°C			HAVA DEBİSİ / AIR FLOW / LUFTMENGE / РАСХОД ВОЗДУХА		ENERJİ VERİMLİLİĞİ ORANI / ENERGY EFFICIENCY RATIO / ENERGIEEFFIZIENZRATE / КЛАСС ЭНЕРГОЭФФЕКТИВНОСТИ		ENERJİ VERİMLİLİĞİ SINIFI / ENERGY EFFICIENCY CLASS / ENERGIEEFFIZIENZKLASSE / КОЭФФИЦИЕНТ ЭНЕРГОЭФФЕКТИВНОСТИ		SES BASINÇ SEVİYESİ / SOUND PRESSURE LEVEL / SCHALLDRUCKPEGEL / УРОВЕНЬ ЗВУКОВОГО ДАВЛЕНИЯ		SES SEVİYESİ / SOUND POWER LEVEL / SCHALLEISTUNGSPEGEL / УРОВЕНЬ ЗВУКОВОЙ МОЩНОСТИ		TOPLAM GÜÇ / TOTAL POWER / GESAMTLEISTUNG / ОБЩАЯ МОЩНОСТЬ		TOPLAM AKIM / TOTAL CURRENT / GESAMTSTROMAUFNAHME / ОБЩИЙ ТОК		FAN ADEDİ / NUMBER OF FANS / LÜFTERANZAHL / КОЛИЧЕСТВО ВЕНТИЛЯТОРОВ	FAN ÇAPI / FAN DIAMETER / LÜFTERDURCHMESSER / ДИАМЕТР ВЕНТИЛЯТОРА	MOTOR / МОТОР	KUTUP SAYISI / NUMBER OF POLES / POLANZAHL / КОЛИЧЕСТВО ПОЛЮСОВ	BATARYA / COIL / WÄRMETAUSCHER / БАТАРЕЯ	TAVA / DRIP TRAY / TROPFWANNE / ПОДДОН	FAN / FAN / LÜFTER/ ВЕНТИЛЯТОРА	TOPLAM / TOTAL / GESAMT/ВСЕГО	İÇ HACİM / INTERNAL VOLUME / INNENVOLUMEN/ ВНУТРЕННИЙ ОБЪЕМ	BAĞLANTILAR / CONNECTIONS/ ANSCHLÜSSE / СОЕДИНЕНИЯ		DRENAJ ÇAPI / DRAIN SIZE / ABLAUFDURCHMESSER / РАЗМЕР ДРЕНАЖНОГО ОТВЕРСТИЯ	BOYUTLAR / DIMENSIONS / ABMESSUNGEN / ГАБАРИТНЫЕ РАЗМЕРЫ								
		kW				m²	m³/h						dB(A)/3m		dB		kW		A						kW				dm³	mm		"	A	B	C	E	F	G	G1	G2	kg
		ESP:0Pa	ESP:50Pa	ESP:0Pa	ESP:50Pa	m²	ESP:0Pa	ESP:50Pa	ESP:0Pa	ESP:50Pa	ESP:0Pa	ESP:50Pa	ESP:0Pa	ESP:50Pa	ESP:0Pa	ESP:50Pa	ESP:0Pa	ESP:50Pa	ESP:0Pa	ESP:50Pa	PCS	mm	V/Ph/Hz										mm								
10 mm	EK-K-b-250AE10-B22	13.86	12.97	11.52	10.83	78.1	15839	14206	20.7	19.4	C	C	60	60	83	83	1.25	1.25	2.61	2.61	2	500	400/3/50	4	9.60	1.60	0.64	11.84	30.5	Ø22	Ø42	R 1 1/2"	1260	1100	1735	1850	840	845	-	-	216
	EK-K-b-250AG10-B22	17.40	16.20	14.45	13.51	104.0	15155	13592	25.2	23.5	B	B	59	59	82	82	1.29	1.29	2.65	2.65	2	500	400/3/50	4	9.60	1.60	0.64	11.84	40.0	Ø28	Ø42	R 1 1/2"	1260	1200	1735	1850	940	845	-	-	245
	EK-K-b-450AE10-B22	29.48	27.58	24.55	23.04	156.3	31678	28411	22.0	20.6	B	C	63	63	86	86	2.50	2.50	5.22	5.22	4	500	400/3/50	4	19.20	3.20	1.28	23.68	61.0	Ø35	Ø54	R 1 1/2"	2060	1100	1735	1850	840	1645	822.5	-	342
	EK-K-b-450AG10-B22	36.00	33.42	30.12	28.08	208.0	30310	27184	26.1	24.2	B	B	62	62	85	85	2.57	2.57	5.29	5.29	4	500	400/3/50	4	19.20	3.20	1.28	23.68	80.1	Ø28	Ø66	R 1 1/2"	2060	1200	1735	1850	940	1645	822.5	-	394
	EK-K-b-650AE10-B22	44.28	41.42	36.90	34.62	234.4	47518	42617	22.0	20.6	B	C	64	64	88	88	3.75	3.75	7.82	7.82	6	500	400/3/50	4	28.80	4.80	1.92	35.52	91.5	Ø28	Ø66	R 1 1/2"	2860	1100	1735	1850	840	2445	822.5	800	403
	EK-K-b-650AG10-B22	54.09	50.29	45.37	42.30	312.5	45465	40776	26.1	24.3	B	B	64	64	87	87	3.86	3.86	7.94	7.94	6	500	400/3/50	4	28.80	4.80	1.92	35.52	122.0	2xØ35	2xØ54	R 1 1/2"	2860	1200	1735	1850	940	2445	822.5	800	480
	EK-K-b-850AE10-B22	58.60	54.82	48.86	45.84	312.5	63357	56822	21.9	20.5	B	C	65	65	89	89	4.99	4.99	10.43	10.43	8	500	400/3/50	4	38.40	6.40	2.56	47.36	122.0	2xØ35	2xØ54	R 1 1/2"	3660	1100	1735	1850	840	3245	822.5	800	514
	EK-K-b-850AG10-B22	72.11	66.94	60.40	56.29	416.0	60621	54368	26.1	24.3	B	B	65	65	88	88	5.14	5.14	10.58	10.58	8	500	400/3/50	4	38.40	6.40	2.56	47.36	160.1	2xØ42	2xØ66	R 1 1/2"	3660	1200	1735	1850	940	3245	822.5	800	612
	EK-K-s-250AE10-B02	14.04	13.17	11.66	10.99	78.1	16231	14557	19.4	18.2	C	C	61	61	84	84	1.35	1.35	2.45	2.45	2	500	400/3/50	4	9.60	1.60	0.64	11.84	30.5	Ø22	Ø42	R 1 1/2"	1260	1100	1735	1850	840	845	-	-	230
	EK-K-s-250AG10-B02	17.63	16.47	14.68	13.72	104.0	15512	13912	23.9	22.3	B	B	61	61	84	84	1.38	1.38	2.48	2.48	2	500	400/3/50	4	9.60	1.60	0.64	11.84	40.0	Ø28	Ø42	R 1 1/2"	1260	1200	1735	1850	940	845	-	-	260
	EK-K-s-450AE10-B02	29.62	27.80	24.65	23.20	156.3	32461	29113	20.5	19.2	C	C	64	64	87	87	2.69	2.69	4.89	4.89	4	500	400/3/50	4	19.20	3.20	1.28	23.68	61.0	Ø35	Ø54	R 1 1/2"	2060	1100	1735	1850	840	1645	822.5	-	383
	EK-K-s-450AG10-B02	36.48	33.96	30.50	28.52	208.0	31025	27825	24.7	23.0	B	B	63	63	87	87	2.75	2.75	4.96	4.96	4	500	400/3/50	4	19.20	3.20	1.28	23.68	80.1	Ø28	Ø66	R 1 1/2"	2060	1200	1735	1850	940	1645	822.5	-	435
	EK-K-s-650AE10-B02	44.49	41.74	37.05	34.86	234.4	48692	43670	20.5	19.3	C	C	66	66	89	89	4.04	4.04	7.33	7.33	6	500	400/3/50	4	28.80	4.80	1.92	35.52	91.5	Ø28	Ø66	R 1 1/2"	2860	1100	1735	1850	840	2445	822.5	800	471
	EK-K-s-650AG10-B02	54.88	51.10	45.95	42.95	312.5	46537	41737	24.8	23.1	B	B	65	65	89	89	4.13	4.13	7.44	7.44	6	500	400/3/50	4	28.80	4.80	1.92	35.52	122.0	2xØ35	2xØ54	R 1 1/2"	2860	1200	1735	1850	940	2445	822.5	800	548
	EK-K-s-850AE10-B02	59.36	55.68	49.45	46.52	312.5	64923	58227	20.5	19.3	C	C	66	66	90	90	5.39	5.39	9.78	9.78	8	500	400/3/50	4	38.40	6.40	2.56	47.36	122.0	2xØ35	2xØ54	R 1 1/2"	3660	1100	1735	1850	840	3245	822.5	800	609
	EK-K-s-850AG10-B02	72.50	67.50	60.68	56.72	416.0	62050	55650	24.5	22.9	B	B	66	66	90	90	5.50	5.50	9.92	9.92	8	500	400/3/50	4	38.40	6.40	2.56	47.36	160.1	2xØ42	2xØ66	R 1 1/2"	3660	1200	1735	1850	940	3245	822.5	800	707

EK-K Ø630

HATVE / FIN SPACING / LAMELLENABSTAND / ШАГ РЕБРА	KARYER MODEL	KAPASİTE / CAPACITY / LEISTUNG R404A / МОЩНОСТЬ				TOPLAM ALAN / TOTAL SURFACE / GESAMTFLÄCHE / ОБЩАЯ ПЛОЩАДЬ	HAVA TARAFI / AIR SIDE / LUFTSEITE / СТОРОНА ВОЗДУХА		ENERJİ / ENERGY / ENERGIE / ЭНЕРГИЯ				SES / SOUND / SCHALLPEGEL / ЗВУК				FAN BİLGİLERİ / FAN DATA / LÜFTERDATEN / ДАННЫЕ ВЕНТИЛЯТОРА								REZİSTANSLAR / DEFROST HEATERS / ABTAUHEIZUNGEN / ТЭНЫ ОТТАЙКИ				BATARYA BİLGİLERİ / COIL DATA / WÄRMETAUSCHERDATEN / ДАННЫЕ БАТАРЕИ												AĞIRLIK / WEIGHT / GEWICHT / ВЕС
		SC3: Te=-25°C ΔT=7°C		SC4: Te=-31°C ΔT=6°C			HAVA DEBİSİ / AIR FLOW / LUFTMENGE / РАСХОД ВОЗДУХА		ENERJİ VERİMLİLİĞİ ORANI / ENERGY EFFICIENCY RATIO / ENERGIEEFFIZIENZRATE / КЛАСС ЭНЕРГОЭФФЕКТИВНОСТИ		ENERJİ VERİMLİLİĞİ SINIFI / ENERGY EFFICIENCY CLASS / ENERGIEEFFIZIENZKLASSE / КОЭФФИЦИЕНТ ЭНЕРГОЭФФЕКТИВНОСТИ		SES BASINÇ SEVİYESİ / SOUND PRESSURE LEVEL / SCHALLDRUCKPEGEL / УРОВЕНЬ ЗВУКОВОГО ДАВЛЕНИЯ		SES SEVİYESİ / SOUND POWER LEVEL / SCHALLEISTUNGSPEGEL / УРОВЕНЬ ЗВУКОВОЙ МОЩНОСТИ		TOPLAM GÜÇ / TOTAL POWER / GESAMTLEISTUNG / ОБЩАЯ МОЩНОСТЬ		TOPLAM AKIM / TOTAL CURRENT / GESAMTSTROMAUFNAHME / ОБЩИЙ ТОК		FAN ADEDİ / NUMBER OF FANS / LÜFTERANZAHL / КОЛИЧЕСТВО ВЕНТИЛЯТОРОВ	FAN ÇAPI / FAN DIAMETER / LÜFTERDURCHMESSER / ДИАМЕТР ВЕНТИЛЯТОРА	MOTOR / МОТОР	KUTUP SAYISI / NUMBER OF POLES / POLANZAHL / КОЛИЧЕСТВО ПОЛЮСОВ	BATARYA / COIL / WÄRMETAUSCHER / БАТАРЕЯ	TAVA / DRIP TRAY / TROPFWANNE / ПОДДОН	FAN / FAN / LÜFTER/ ВЕНТИЛЯТОРА	TOPLAM / TOTAL / GESAMT/ВСЕГО	İÇ HACİM / INTERNAL VOLUME / INNENVOLUMEN/ ВНУТРЕННИЙ ОБЪЕМ	BAĞLANTILAR / CONNECTIONS/ ANSCHLÜSSE / СОЕДИНЕНИЯ		DRENAJ ÇAPI / DRAIN SIZE / ABLAUFDURCHMESSER / РАЗМЕР ДРЕНАЖНОГО ОТВЕРСТИЯ	BOYUTLAR / DIMENSIONS / ABMESSUNGEN / ГАБАРИТНЫЕ РАЗМЕРЫ								
		kW				m²	m³/h						dB(A)/3m		dB		kW		A		PCS	mm	V/Ph/Hz		kW				dm³	mm		"	A	B	C	E	F	G	G1	G2	kg
		ESP:0Pa	ESP:80Pa	ESP:0Pa	ESP:80Pa	m²	ESP:0Pa	ESP:80Pa	ESP:0Pa	ESP:80Pa	ESP:0Pa	ESP:80Pa	ESP:0Pa	ESP:80Pa	ESP:0Pa	ESP:80Pa	ESP:0Pa	ESP:80Pa	ESP:0Pa	ESP:80Pa										İÇ HACİM / INTERNAL VOLUME / INNENVOLUMEN/ ВНУТРЕННИЙ ОБЪЕМ	GİRİŞ / INLET / EINTRITT / ВХОД	ÇIKIŞ / OUTLET / AUSTRITT / ВЫХОД	DRENAJ ÇAPI / DRAIN SIZE / ABLAUFDURCHMESSER / РАЗМЕР ДРЕНАЖНОГО ОТВЕРСТИЯ								
10 mm	EK-K-b-263BE10-B29	22.71	21.11	18.74	17.48	109.9	30416	26586	11.9	11.1	E	E	72	72	95	95	3.55	3.55	6.10	6.10	2	630	400/3/50	4	13.00	2.00	0.80	15.80	42.9	Ø28	Ø54	R 1 1/2"	1460	1100	1935	2050	840	1045	-	-	327
	EK-K-b-263BG10-B29	29.33	26.96	24.32	22.46	146.5	28538	24796	15.1	13.9	D	D	72	72	95	95	3.63	3.63	6.18	6.18	2	630	400/3/50	4	13.00	2.00	0.80	15.80	57.2	Ø35	Ø54	R 1 1/2"	1460	1200	1935	2050	940	1045	-	-	367
	EK-K-b-463BE10-B29	46.64	43.28	38.66	36.03	219.7	60833	53172	12.2	11.4	D	E	75	75	98	98	7.11	7.11	12.20	12.20	4	630	400/3/50	4	26.00	4.00	1.60	31.60	85.8	2xØ28	2xØ54	R 1 1/2"	2460	1100	1935	2050	840	2045	1022.5	-	569
	EK-K-b-463BG10-B29	59.72	54.91	49.78	45.93	293.0	57076	49593	15.3	14.1	D	D	75	75	98	98	7.25	7.25	12.36	12.36	4	630	400/3/50	4	26.00	4.00	1.60	31.60	114.4	2xØ35	2xØ54	R 1 1/2"	2460	1200	1935	2050	940	2045	1022.5	-	641
	EK-K-b-663BE10-B29	70.77	65.71	58.64	54.52	329.6	91249	79757	12.4	11.5	D	E	76	76	100	100	10.66	10.66	18.29	18.29	6	630	400/3/50	4	39.00	6.00	2.40	47.40	128.7	2xØ35	2xØ54	R 1 1/2"	3460	1100	1935	2050	840	3045	1022.5	1000	744
	EK-K-b-663BG10-B29	88.43	81.23	73.46	67.80	439.5	85614	74389	15.2	13.9	D	D	76	76	100	100	10.88	10.88	18.54	18.54	6	630	400/3/50	4	39.00	6.00	2.40	47.40	171.6	2xØ42	2xØ66	R 1 1/2"	3460	1200	1935	2050	940	3045	1022.5	1000	848
	EK-K-b-863BE10-B29	87.29	81.41	72.15	67.42	439.5	121666	106343	11.4	10.7	E	E	77	77	101	101	14.21	14.21	24.39	24.39	8	630	400/3/50	4	52.00	8.00	3.20	63.20	171.6	2xØ35	2xØ54	R 1 1/2"	4460	1100	1935	2050	840	4045	1022.5	1000	966
	EK-K-b-863BG10-B29	113.67	105.29	94.31	87.29	586.0	114152	99185	14.6	13.5	D	D	77	77	101	101	14.50	14.50	24.72	24.72	8	630	400/3/50	4	52.00	8.00	3.20	63.20	228.7	2xØ42	2xØ66	R 1 1/2"	4460	1200	1935	2050	940	4045	1022.5	1000	1100
	EK-K-s-263BE10-B08	22.66	21.07	18.70	17.45	109.9	31164	26410	12.0	11.1	E	E	72	72	95	95	3.52	3.52	6.06	6.06	2	630	400/3/50	4	13.00	2.00	0.80	15.80	42.9	Ø28	Ø54	R 1 1/2"	1460	1100	1935	2050	840	1045	-	-	323
	EK-K-s-263BG10-B08	29.25	26.89	24.25	22.41	146.5	29539	25033	15.2	14.0	D	D	72	72	95	95	3.59	3.59	6.14	6.14	2	630	400/3/50	4	13.00	2.00	0.80	15.80	57.2	Ø35	Ø54	R 1 1/2"	1460	1200	1935	2050	940	1045	-	-	364
	EK-K-s-463BE10-B08	46.44	43.10	38.49	35.88	219.7	62328	52820	12.3	11.4	D	E	75	75	98	98	7.05	7.05	12.11	12.11	4	630	400/3/50	4	26.00	4.00	1.60	31.60	85.8	2xØ28	2xØ54	R 1 1/2"	2460	1100	1935	2050	840	2045	1022.5	-	562
	EK-K-s-463BG10-B08	59.43	54.65	49.54	45.71	293.0	59078	50066	15.4	14.2	D	D	75	75	98	98	7.17	7.17	12.28	12.28	4	630	400/3/50	4	26.00	4.00	1.60	31.60	114.4	2xØ35	2xØ54	R 1 1/2"	2460	1200	1935	2050	940	2045	1022.5	-	634
	EK-K-s-663BE10-B08	70.61	65.56	58.50	54.40	329.6	93492	79230	12.4	11.6	D	E	76	76	100	100	10.57	10.57	18.17	18.17	6	630	400/3/50	4	39.00	6.00	2.40	47.40	128.7	2xØ35	2xØ54	R 1 1/2"	3460	1100	1935	2050	840	3045	1022.5	1000	733
	EK-K-s-663BG10-B08	88.09	80.92	73.18	67.54	439.5	88617	75099	15.3	14.0	D	D	76	76	100	100	10.76	10.76	18.42	18.42	6	630	400/3/50	4	39.00	6.00	2.40	47.40	171.6	2xØ42	2xØ66	R 1 1/2"	3460	1200	1935	2050	940	3045	1022.5	1000	837
	EK-K-s-863BE10-B08	87.35	81.42	72.20	67.47	439.5	124655	105640	11.5	10.8	E	E	77	77	101	101	14.10	14.10	24.22	24.22	8	630	400/3/50	4	52.00	8.00	3.20	63.20	171.6	2xØ35	2xØ54	R 1 1/2"	4460	1100	1935	2050	840	4045	1022.5	1000	952
	EK-K-s-863BG10-B08	113.64	105.26	94.28	87.27	586.0	118156	100132	14.8	13.7	D	D	77	77	101	101	14.34	14.34	24.56	24.56	8	630	400/3/50	4	52.00	8.00	3.20	63.20	228.7	2xØ42	2xØ66	R 1 1/2"	4460	1200	1935	2050	940	4045	1022.5	1000	1086

EK-S Ø500

HATVE / FIN SPACING / LAMELLENABSTAND / ШАГ РЕБРА	KARYER MODEL	KAPASİTE / CAPACITY / LEISTUNG R404A / МОЩНОСТЬ				TOPLAM ALAN / TOTAL SURFACE / GESAMTFLÄCHE / ОБЩАЯ ПЛОЩАДЬ	HAVA TARAFI / AIR SIDE / LUFTSEITE / СТОРОНА ВОЗДУХА		ENERJİ / ENERGY / ENERGIE / ЭНЕРГИЯ				SES / SOUND / SCHALLPEGEL / ЗВУК				FAN BİLGİLERİ / FAN DATA / LÜFTERDATEN / ДАННЫЕ ВЕНТИЛЯТОРА								REZİSTANSLAR / DEFROST HEATERS / ABTAUHEIZUNGEN /ТЭНы ОТТАЙКИ				BATARYA BİLGİLERİ / COIL DATA / WÄRMETAUSCHERDATEN / ДАННЫЕ БАТАРЕИ											AĞIRLIK / WEIGHT / GEWICHT / ВЕС
		SC3: Te=-25°C ΔT=7°C		SC4: Te=-31°C ΔT=6°C			HAVA DEBİSİ / AIR FLOW / LUFTMENGE / РАСХОД ВОЗДУХА		ENERJİ VERİMLİLİĞİ ORANI / ENERGY EFFICIENCY RATIO / ENERGIEEFFIZIENZRATE / КЛАСС ЭНЕРГОЭФФЕКТИВНОСТИ		ENERJİ VERİMLİLİĞİ SINIFI / ENERGY EFFICIENCY CLASS / ENERGIEEFFIZIENZKLASSE / КОЭФФИЦИЕНТ ЭНЕРГОЭФФЕКТИВНОСТИ		SES BASINÇ SEVİYESİ / SOUND PRESSURE LEVEL / SCHALLDRUCKPEGEL / УРОВЕНЬ ЗВУКОВОГО ДАВЛЕНИЯ		SES SEVİYESİ / SOUND POWER LEVEL / SCHALLEISTUNGSPEGEL / УРОВЕНЬ ЗВУКОВОЙ МОЩНОСТИ		TOPLAM GÜÇ / TOTAL POWER / GESAMTLEISTUNG / ОБЩАЯ МОЩНОСТЬ		TOPLAM AKIM / TOTAL CURRENT / GESAMTSTROMAUFNAHME / ОБЩИЙ ТОК		FAN ADEDİ / NUMBER OF FANS / LÜFTERANZAHL / КОЛИЧЕСТВО ВЕНТИЛЯТОРОВ	FAN ÇAPI / FAN DIAMETER / LÜFTERDURCHMESSER / ДИАМЕТР ВЕНТИЛЯТОРА	MOTOR / МОТОР	KUTUP SAYISI / NUMBER OF POLES / POLANZAHL / КОЛИЧЕСТВО ПОЛЮСОВ	BATARYA / COIL / WÄRMETAUSCHER / БАТАРЕЯ	TAVA / DRIP TRAY / TROPFWANNE / ПОДДОН	FAN / FAN / LÜFTER/ ВЕНТИЛЯТОРА	TOPLAM / TOTAL / GESAMT/ВСЕГО	İÇ HACİM / INTERNAL VOLUME / INNENVOLUMEN/ ВНУТРЕННИЙ ОБЪЕМ	BAĞLANTILAR / CONNECTIONS / ANSCHLÜSSE / СОЕДИНЕНИЯ: GİRİŞ / INLET / EINTRITT/ ВХОД	BAĞLANTILAR / CONNECTIONS / ANSCHLÜSSE / СОЕДИНЕНИЯ: ÇIKIŞ / OUTLET / AUSTRITT/ ВЫХОД	DRENAJ ÇAPI / DRAIN SIZE / ABLAUFDURCHMESSER / РАЗМЕР ДРЕНАЖНОГО ОТВЕРСТИЯ	BOYUTLAR / DIMENSIONS / ABMESSUNGEN / ГАБАРИТНЫЕ РАЗМЕРЫ: A	B	C	E	F	G	
		kW				m²	m³/h						dB(A)/3m		dB		kW		A						kW				dm³	mm		"	mm						kg
		ESP:0Pa	ESP:50Pa	ESP:0Pa	ESP:50Pa	m²	ESP:0Pa	ESP:50Pa	ESP:0Pa	ESP:50Pa	ESP:0Pa	ESP:50Pa	ESP:0Pa	ESP:50Pa	ESP:0Pa	ESP:50Pa	ESP:0Pa	ESP:50Pa	ESP:0Pa	ESP:50Pa	PCS	mm	V/Ph/Hz		kW				dm³	mm		"	mm						kg
10 mm	EK-S-150AE10-B02	7.54	7.09	6.25	5.90	43.8	8341	7481	21.2	19.9	B	C	58	58	81	81	0.66	0.66	1.21	1.21	1	500	400/3/50	4	7.20	1.60	0.32	9.12	16.5	Ø15,9	Ø28	R 1 1/2"	1260	900	1900	2120	600	865	224
	EK-S-150AG10-B02	9.85	9.18	8.26	7.72	58.6	8008	7182	27.1	25.2	A	B	58	58	81	81	0.68	0.68	1.23	1.23	1	500	400/3/50	4	7.20	1.60	0.32	9.12	22.9	Ø15,9	Ø35	R 1 1/2"	1260	1000	1900	2120	700	865	250
	EK-S-250AE10-B02	15.88	14.89	13.26	12.47	87.9	16682	14961	22.3	20.9	B	C	61	61	84	84	1.33	1.33	2.41	2.41	2	500	400/3/50	4	14.40	3.20	0.64	18.24	34.3	Ø28	Ø42	R 1 1/2"	2060	900	1900	2120	600	1665	335
	EK-S-250AG10-B02	19.76	18.41	16.59	15.51	117.2	16017	14365	27.1	25.3	A	B	61	61	84	84	1.36	1.36	2.46	2.46	2	500	400/3/50	4	14.40	3.20	0.64	18.24	45.7	Ø19	Ø54	R 1 1/2"	2060	1000	1900	2120	700	1665	377
	EK-S-350AE10-B02	23.74	22.27	19.80	18.62	131.3	25022	22442	22.2	20.8	B	C	63	63	86	86	1.99	1.99	3.62	3.62	3	500	400/3/50	4	21.60	4.80	0.96	27.36	49.6	Ø28	Ø54	R 1 1/2"	2860	900	1900	2120	600	2465	451
	EK-S-350AG10-B02	29.66	27.64	24.93	23.29	175.8	24025	21547	27.2	25.3	A	B	62	62	86	86	2.03	2.03	3.69	3.69	3	500	400/3/50	4	21.60	4.80	0.96	27.36	68.6	Ø22	Ø54	R 1 1/2"	2860	1000	1900	2120	700	2465	514
	EK-S-450AE10-B02	31.83	29.82	26.58	25.01	175.8	33363	29922	22.3	20.9	B	C	63	63	87	87	2.66	2.66	4.82	4.82	4	500	400/3/50	4	28.80	6.40	1.28	36.48	68.6	Ø35	Ø54	R 1 1/2"	3660	900	1900	2120	600	1633	609
	EK-S-450AG10-B02	39.57	36.87	33.26	31.08	234.4	32033	28729	27.2	25.3	A	B	63	63	87	87	2.71	2.71	4.92	4.92	4	500	400/3/50	4	28.80	6.40	1.28	36.48	91.5	Ø28	Ø66	R 1 1/2"	3660	1000	1900	2120	700	1633	691

EK-S Ø630

HATVE / FIN SPACING / LAMELLENABSTAND / ШАГ РЕБРА	KARYER MODEL	KAPASİTE / CAPACITY / LEISTUNG R404A / МОЩНОСТЬ				TOPLAM ALAN / TOTAL SURFACE / GESAMTFLÄCHE / ОБЩАЯ ПЛОЩАДЬ	HAVA TARAFI / AIR SIDE / LUFTSEITE / СТОРОНА ВОЗДУХА		ENERJİ / ENERGY / ENERGIE / ЭНЕРГИЯ				SES / SOUND / SCHALLPEGEL / ЗВУК				FAN BİLGİLERİ / FAN DATA / LÜFTERDATEN / ДАННЫЕ ВЕНТИЛЯТОРА								REZİSTANSLAR / DEFROST HEATERS / ABTAUHEIZUNGEN /ТЭНы ОТТАЙКИ				BATARYA BİLGİLERİ / COIL DATA / WÄRMETAUSCHERDATEN / ДАННЫЕ БАТАРЕИ											AĞIRLIK / WEIGHT / GEWICHT / ВЕС
		SC3: Te=-25°C ΔT=7°C		SC4: Te=-31°C ΔT=6°C			HAVA DEBİSİ / AIR FLOW / LUFTMENGE / РАСХОД ВОЗДУХА		ENERJİ VERİMLİLİĞİ ORANI / ENERGY EFFICIENCY RATIO / ENERGIEEFFIZIENZRATE / КЛАСС ЭНЕРГОЭФФЕКТИВНОСТИ		ENERJİ VERİMLİLİĞİ SINIFI / ENERGY EFFICIENCY CLASS / ENERGIEEFFIZIENZKLASSE / КОЭФФИЦИЕНТ ЭНЕРГОЭФФЕКТИВНОСТИ		SES BASINÇ SEVİYESİ / SOUND PRESSURE LEVEL / SCHALLDRUCKPEGEL / УРОВЕНЬ ЗВУКОВОГО ДАВЛЕНИЯ		SES SEVİYESİ / SOUND POWER LEVEL / SCHALLLEISTUNGSPEGEL / УРОВЕНЬ ЗВУКОВОЙ МОЩНОСТИ		TOPLAM GÜÇ / TOTAL POWER / GESAMTLEISTUNG / ОБЩАЯ МОЩНОСТЬ		TOPLAM AKIM / TOTAL CURRENT / GESAMTSTROMAUFNAHME / ОБЩИЙ ТОК		FAN ADEDİ / NUMBER OF FANS / LÜFTERANZAHL / КОЛИЧЕСТВО ВЕНТИЛЯТОРОВ	FAN ÇAPI / FAN DIAMETER / LÜFTERDURCHMESSER / ДИАМЕТР ВЕНТИЛЯТОРА	MOTOR / МОТОР	KUTUP SAYISI / NUMBER OF POLES / POLANZAHL / КОЛИЧЕСТВО ПОЛЮСОВ	BATARYA / COIL / WÄRMETAUSCHER / БАТАРЕЯ	TAVA / DRIP TRAY / TROPFWANNE / ПОДДОН	FAN / FAN / LÜFTER/ ВЕНТИЛЯТОРА	TOPLAM / TOTAL / GESAMT/ВСЕГО	İÇ HACİM / INTERNAL VOLUME / INNENVOLUMEN/ ВНУТРЕННИЙ ОБЪЕМ	BAĞLANTILAR / CONNECTIONS / ANSCHLÜSSE / СОЕДИНЕНИЯ: GİRİŞ / INLET / EINTRITT/ ВХОД	BAĞLANTILAR / CONNECTIONS / ANSCHLÜSSE / СОЕДИНЕНИЯ: ÇIKIŞ / OUTLET / AUSTRITT/ ВЫХОД	DRENAJ ÇAPI / DRAIN SIZE / ABLAUFDURCHMESSER / РАЗМЕР ДРЕНАЖНОГО ОТВЕРСТИЯ	BOYUTLAR / DIMENSIONS / ABMESSUNGEN / ГАБАРИТНЫЕ РАЗМЕРЫ: A	B	C	E	F	G	
		kW				m²	m³/h						dB(A)/3m		dB		kW		A						kW				dm³	mm		"	mm						kg
		ESP:0Pa	ESP:80Pa	ESP:0Pa	ESP:80Pa	m²	ESP:0Pa	ESP:80Pa	ESP:0Pa	ESP:80Pa	ESP:0Pa	ESP:80Pa	ESP:0Pa	ESP:80Pa	ESP:0Pa	ESP:80Pa	ESP:0Pa	ESP:80Pa	ESP:0Pa	ESP:80Pa	PCS	mm	V/Ph/Hz		kW				dm³	mm		"	mm						kg
10 mm	EK-S-163BE10-B08	14.36	13.35	11.93	11.14	73.2	16705	14156	15.6	14.5	D	D	69	69	92	92	1.72	1.72	2.98	2.98	1	630	400/3/50	4	10.00	2.00	0.40	12.40	28.6	Ø15,9	Ø42	R 1 1/2"	1460	1050	2200	2420	600	1065	304
	EK-S-163BG10-B08	17.89	16.50	14.99	13.88	97.7	16099	13643	19.1	17.6	C	C	69	69	92	92	1.74	1.74	3.01	3.01	1	630	400/3/50	4	10.00	2.00	0.40	12.40	38.1	Ø19	Ø54	R 1 1/2"	1460	1150	2200	2420	700	1065	340
	EK-S-263BE10-B08	29.17	27.13	24.36	22.72	146.5	33409	28313	15.8	14.7	D	D	71	71	95	95	3.44	3.44	5.96	5.96	2	630	400/3/50	4	20.00	4.00	0.80	24.80	57.2	Ø22	Ø54	R 1 1/2"	2460	1050	2200	2420	600	2065	473
	EK-S-263BG10-B08	36.52	33.66	30.44	28.16	195.1	32198	27287	19.5	18.0	C	C	71	71	95	95	3.49	3.49	6.02	6.02	2	630	400/3/50	4	20.00	4.00	0.80	24.80	75.5	Ø35	Ø66	R 1 1/2"	2460	1150	2200	2420	700	2065	534
	EK-S-363BE10-B08	43.23	40.17	35.99	33.58	219.7	50114	42469	15.6	14.5	D	D	73	73	97	97	5.16	5.16	8.94	8.94	3	630	400/3/50	4	30.00	6.00	1.20	37.20	85.8	Ø42	Ø66	R 1 1/2"	3460	1050	2200	2420	600	3065	654
	EK-S-363BG10-B08	55.49	51.06	46.42	42.91	293.0	48297	40930	19.8	18.2	C	C	73	73	97	97	5.23	5.23	9.02	9.02	3	630	400/3/50	4	30.00	6.00	1.20	37.20	114.4	2xØ22	2xØ54	R 1 1/2"	3460	1150	2200	2420	700	3065	740
	EK-S-463BE10-B08	58.39	54.30	48.79	45.50	293.0	66818	56626	15.8	14.7	D	D	74	74	98	98	6.88	6.88	11.92	11.92	4	630	400/3/50	4	40.00	8.00	1.60	49.60	114.4	2xØ22	2xØ54	R 1 1/2"	4460	1050	2200	2420	600	2033	876
	EK-S-463BG10-B08	69.91	64.58	58.14	53.91	390.6	64397	54573	18.7	17.3	C	C	74	74	98	98	6.97	6.97	12.03	12.03	4	630	400/3/50	4	40.00	8.00	1.60	49.60	152.5	2xØ35	2xØ54	R 1 1/2"	4460	1150	2200	2420	700	2033	993

EK-T Ø500

HATVE / FIN SPACING / LAMELLENABSTAND / ШАГ РЕБРА	KARYER MODEL	KAPASİTE / CAPACITY / LEISTUNG R404A / МОЩНОСТЬ				TOPLAM ALAN / TOTAL SURFACE / GESAMTFLÄCHE / ОБЩАЯ ПЛОЩАДЬ	HAVA TARAFI / AIR SIDE / LUFTSEITE / СТОРОНА ВОЗДУХА		ENERJİ / ENERGY / ENERGIE / ЭНЕРГИЯ				SES / SOUND / SCHALLPEGEL / ЗВУК				FAN BİLGİLERİ / FAN DATA / LÜFTERDATEN / ДАННЫЕ ВЕНТИЛЯТОРА								REZİSTANSLAR / DEFROST HEATERS / ABTAUHEIZUNGEN / ТЭНы ОТТАЙКИ				BATARYA BİLGİLERİ / COIL DATA / WÄRMETAUSCHERDATEN / ДАННЫЕ БАТАРЕИ											AĞIRLIK / WEIGHT / GEWICHT / ВЕС
		SC3: Te=-25°C ΔT=7°C		SC4: Te=-31°C ΔT=6°C			HAVA DEBİSİ / AIR FLOW / LUFTMENGE / РАСХОД ВОЗДУХА		ENERJİ VERİMLİLİĞİ ORANI / ENERGY EFFICIENCY RATIO / ENERGIEEFFIZIENZRATE / КЛАСС ЭНЕРГОЭФФЕКТИВНОСТИ		ENERJİ VERİMLİLİĞİ SINIFI / ENERGY EFFICIENCY CLASS / ENERGIEEFFIZIENZKLASSE / КОЭФФИЦИЕНТ ЭНЕРГОЭФФЕКТИВНОСТИ		SES BASINÇ SEVİYESİ / SOUND PRESSURE LEVEL / SCHALLDRUCKPEGEL / УРОВЕНЬ ЗВУКОВОГО ДАВЛЕНИЯ		SES SEVİYESİ / SOUND POWER LEVEL / SCHALLLEISTUNGSPEGEL / УРОВЕНЬ ЗВУКОВОЙ МОЩНОСТИ		TOPLAM GÜÇ / TOTAL POWER / GESAMTLEISTUNG / ОБЩАЯ МОЩНОСТЬ		TOPLAM AKIM / TOTAL CURRENT / GESAMTSTROMAUFNAHME / ОБЩИЙ ТОК		FAN ADEDİ / NUMBER OF FANS / LÜFTERANZAHL / КОЛИЧЕСТВО ВЕНТИЛЯТОРОВ	FAN ÇAPI / FAN DIAMETER / LÜFTERDURCHMESSER / ДИАМЕТР ВЕНТИЛЯТОРА	MOTOR / МОТОР	KUTUP SAYISI / NUMBER OF POLES / POLANZAHL / КОЛИЧЕСТВО ПОЛЮСОВ	BATARYA / COIL / WÄRMETAUSCHER / БАТАРЕЯ	TAVA / DRIP TRAY / TROPFWANNE / ПОДДОН	FAN / FAN / LÜFTER/ ВЕНТИЛЯТОРА	TOPLAM / TOTAL / GESAMT/ВСЕГО	İÇ HACİM / INTERNAL VOLUME / INNENVOLUMEN/ ВНУТРЕННИЙ ОБЪЕМ	BAĞLANTILAR / CONNECTIONS/ ANSCHLÜSSE / СОЕДИНЕНИЯ: GİRİŞ / INLET / EINTRITT/ ВХОД	BAĞLANTILAR / CONNECTIONS/ ANSCHLÜSSE / СОЕДИНЕНИЯ: ÇIKIŞ / OUTLET / AUSTRITT/ ВЫХОД	DRENAJ ÇAPI / DRAIN SIZE / ABLAUFDURCHMESSER / РАЗМЕР ДРЕНАЖНОГО ОТВЕРСТИЯ	BOYUTLAR / DIMENSIONS / ABMESSUNGEN / ГАБАРИТНЫЕ РАЗМЕРЫ: A	B	C	E	F	G	G1	G2	
		kW				m²	m³/h						dB(A)/3m		dB		kW		A																			kg
		ESP:0Pa	ESP:50Pa	ESP:0Pa	ESP:50Pa	m²	ESP:0Pa	ESP:50Pa	ESP:0Pa	ESP:50Pa	ESP:0Pa	ESP:50Pa	ESP:0Pa	ESP:50Pa	ESP:0Pa	ESP:50Pa	ESP:0Pa	ESP:50Pa	ESP:0Pa	ESP:50Pa	PCS	mm	V/Ph/Hz		kW				dm³	mm		"	mm							
10 mm	EK-T-150AE10-B02	7.02	6.59	5.83	5.50	39.1	8115	7281	19.4	18.2	C	C	59	59	81	81	0.67	0.67	1.23	1.23	1	500	400/3/50	4	7.20	1.60	0.32	9.12	15.2	Ø15,9	Ø28	R 1 1/2"	1260	1100	935	1050	840	845	-	-	133
10 mm	EK-T-150AG10-B02	8.09	7.57	6.71	6.28	52.1	7756	6941	21.9	20.5	B	C	58	58	81	81	0.69	0.69	1.24	1.24	1	500	400/3/50	4	7.20	1.60	0.32	9.12	20.3	Ø15,9	Ø28	R 1 1/2"	1260	1200	935	1050	940	845	-	-	150
10 mm	EK-T-250AE10-B02	14.81	13.90	12.33	11.60	78.1	16231	14563	20.5	19.2	C	C	61	61	84	84	1.35	1.35	2.45	2.45	2	500	400/3/50	4	14.40	3.20	0.64	18.24	30.5	Ø22	Ø42	R 1 1/2"	2060	1100	935	1050	840	1645	822.5	-	210
10 mm	EK-T-250AG10-B02	17.75	16.56	14.80	13.83	104.0	15512	13882	24.0	22.4	B	B	61	61	84	84	1.38	1.38	2.48	2.48	2	500	400/3/50	4	14.40	3.20	0.64	18.24	40.0	Ø28	Ø42	R 1 1/2"	2060	1200	935	1050	940	1645	822.5	-	238
10 mm	EK-T-350AE10-B02	22.24	20.87	18.52	17.43	117.2	24346	21844	20.5	19.3	C	C	63	63	86	86	2.02	2.02	3.67	3.67	3	500	400/3/50	4	21.60	4.80	0.96	27.36	45.7	Ø28	Ø54	R 1 1/2"	2860	1100	935	1050	840	2445	822.5	800	286
10 mm	EK-T-350AG10-B02	27.44	25.55	22.97	21.48	156.3	23269	20824	24.8	23.1	B	B	63	63	86	86	2.06	2.06	3.72	3.72	3	500	400/3/50	4	21.60	4.80	0.96	27.36	61.0	Ø35	Ø54	R 1 1/2"	2860	1200	935	1050	940	2445	822.5	800	328
10 mm	EK-T-450AE10-B02	29.68	27.84	24.72	23.26	156.3	32461	29126	20.5	19.3	C	C	64	64	87	87	2.69	2.69	4.89	4.89	4	500	400/3/50	4	28.80	6.40	1.28	36.48	61.0	Ø35	Ø54	R 1 1/2"	3660	1100	935	1050	840	3245	822.5	800	372
10 mm	EK-T-450AG10-B02	36.54	34.01	30.58	28.58	208.0	31025	27765	24.7	23.0	B	B	63	63	87	87	2.75	2.75	4.96	4.96	4	500	400/3/50	4	28.80	6.40	1.28	36.48	80.1	Ø42	Ø66	R 1 1/2"	3660	1200	935	1050	940	3245	822.5	800	426

EK-T Ø630

HATVE / FIN SPACING / LAMELLENABSTAND / ШАГ РЕБРА	KARYER MODEL	KAPASİTE / CAPACITY / LEISTUNG R404A / МОЩНОСТЬ				TOPLAM ALAN / TOTAL SURFACE / GESAMTFLÄCHE / ОБЩАЯ ПЛОЩАДЬ	HAVA TARAFI / AIR SIDE / LUFTSEITE / СТОРОНА ВОЗДУХА		ENERJİ / ENERGY / ENERGIE / ЭНЕРГИЯ				SES / SOUND / SCHALLPEGEL / ЗВУК				FAN BİLGİLERİ / FAN DATA / LÜFTERDATEN / ДАННЫЕ ВЕНТИЛЯТОРА								REZİSTANSLAR / DEFROST HEATERS / ABTAUHEIZUNGEN / ТЭНы ОТТАЙКИ				BATARYA BİLGİLERİ / COIL DATA / WÄRMETAUSCHERDATEN / ДАННЫЕ БАТАРЕИ											AĞIRLIK / WEIGHT / GEWICHT / ВЕС
		SC3: Te=-25°C ΔT=7°C		SC4: Te=-31°C ΔT=6°C			HAVA DEBİSİ / AIR FLOW / LUFTMENGE / РАСХОД ВОЗДУХА		ENERJİ VERİMLİLİĞİ ORANI / ENERGY EFFICIENCY RATIO / ENERGIEEFFIZIENZRATE / КЛАСС ЭНЕРГОЭФФЕКТИВНОСТИ		ENERJİ VERİMLİLİĞİ SINIFI / ENERGY EFFICIENCY CLASS / ENERGIEEFFIZIENZKLASSE / КОЭФФИЦИЕНТ ЭНЕРГОЭФФЕКТИВНОСТИ		SES BASINÇ SEVİYESİ / SOUND PRESSURE LEVEL / SCHALLDRUCKPEGEL / УРОВЕНЬ ЗВУКОВОГО ДАВЛЕНИЯ		SES SEVİYESİ / SOUND POWER LEVEL / SCHALLLEISTUNGSPEGEL / УРОВЕНЬ ЗВУКОВОЙ МОЩНОСТИ		TOPLAM GÜÇ / TOTAL POWER / GESAMTLEISTUNG / ОБЩАЯ МОЩНОСТЬ		TOPLAM AKIM / TOTAL CURRENT / GESAMTSTROMAUFNAHME / ОБЩИЙ ТОК		FAN ADEDİ / NUMBER OF FANS / LÜFTERANZAHL / КОЛИЧЕСТВО ВЕНТИЛЯТОРОВ	FAN ÇAPI / FAN DIAMETER / LÜFTERDURCHMESSER / ДИАМЕТР ВЕНТИЛЯТОРА	MOTOR / МОТОР	KUTUP SAYISI / NUMBER OF POLES / POLANZAHL / КОЛИЧЕСТВО ПОЛЮСОВ	BATARYA / COIL / WÄRMETAUSCHER / БАТАРЕЯ	TAVA / DRIP TRAY / TROPFWANNE / ПОДДОН	FAN / FAN / LÜFTER/ ВЕНТИЛЯТОРА	TOPLAM / TOTAL / GESAMT/ВСЕГО	İÇ HACİM / INTERNAL VOLUME / INNENVOLUMEN/ ВНУТРЕННИЙ ОБЪЕМ	BAĞLANTILAR / CONNECTIONS/ ANSCHLÜSSE / СОЕДИНЕНИЯ: GİRİŞ / INLET / EINTRITT/ ВХОД	BAĞLANTILAR / CONNECTIONS/ ANSCHLÜSSE / СОЕДИНЕНИЯ: ÇIKIŞ / OUTLET / AUSTRITT/ ВЫХОД	DRENAJ ÇAPI / DRAIN SIZE / ABLAUFDURCHMESSER / РАЗМЕР ДРЕНАЖНОГО ОТВЕРСТИЯ	BOYUTLAR / DIMENSIONS / ABMESSUNGEN / ГАБАРИТНЫЕ РАЗМЕРЫ: A	B	C	E	F	G	G1	G2	
		kW				m²	m³/h						dB(A)/3m		dB		kW		A																			kg
		ESP:0Pa	ESP:80Pa	ESP:0Pa	ESP:80Pa	m²	ESP:0Pa	ESP:80Pa	ESP:0Pa	ESP:80Pa	ESP:0Pa	ESP:80Pa	ESP:0Pa	ESP:80Pa	ESP:0Pa	ESP:80Pa	ESP:0Pa	ESP:80Pa	ESP:0Pa	ESP:80Pa	PCS	mm	V/Ph/Hz		kW				dm³	mm		"	mm							
10 mm	EK-T-163BE10-B08	11.33	10.53	9.35	8.72	54.9	15582	13205	12.0	11.1	E	E	70	70	92	92	1.76	1.76	3.03	3.03	1	630	400/3/50	4	9.00	2.00	0.40	11.40	21.4	Ø22	Ø35	R 1 1/2"	1460	1100	1035	1150	840	1045	-	-	182
10 mm	EK-T-163BG10-B08	14.63	13.44	12.13	11.20	73.2	14770	12517	15.2	14.0	D	D	70	70	92	92	1.79	1.79	3.07	3.07	1	630	400/3/50	4	9.00	2.00	0.40	11.40	28.6	Ø22	Ø42	R 1 1/2"	1460	1200	1035	1150	940	1045	-	-	204
10 mm	EK-T-263BE10-B08	22.73	21.09	18.81	17.53	109.5	31164	26410	12.0	11.2	D	E	72	72	95	95	3.52	3.52	6.06	6.06	2	630	400/3/50	4	18.00	4.00	0.80	22.80	41.3	Ø22	Ø54	R 1 1/2"	2460	1100	1035	1150	840	2045	1022.5	-	301
10 mm	EK-T-263BG10-B08	29.71	27.33	24.77	22.86	146.5	29539	25033	15.4	14.2	D	D	72	72	95	95	3.59	3.59	6.14	6.14	2	630	400/3/50	4	18.00	4.00	0.80	22.80	57.2	Ø22	Ø54	R 1 1/2"	2460	1200	1035	1150	940	2045	1022.5	-	342
10 mm	EK-T-363BE10-B08	35.30	32.78	29.25	27.20	164.8	46746	39615	12.4	11.6	D	E	74	74	97	97	5.29	5.29	9.09	9.09	3	630	400/3/50	4	27.00	6.00	1.20	34.20	64.3	Ø35	Ø54	R 1 1/2"	3460	1100	1035	1150	840	3045	1022.5	1000	433
10 mm	EK-T-363BG10-B08	44.05	40.46	36.59	33.77	219.7	44309	37550	15.3	14.0	D	D	74	74	97	97	5.38	5.38	9.21	9.21	3	630	400/3/50	4	27.00	6.00	1.20	34.20	85.8	Ø42	Ø66	R 1 1/2"	3460	1200	1035	1150	940	3045	1022.5	1000	490
10 mm	EK-T-463BE10-B08	46.49	43.15	38.56	35.93	219.7	62328	52820	12.3	11.4	D	E	75	75	98	98	7.05	7.05	12.11	12.11	4	630	400/3/50	4	36.00	8.00	1.60	45.60	85.8	Ø28	Ø66	R 1 1/2"	4460	1100	1035	1150	840	4045	1022.5	1000	555
10 mm	EK-T-463BG10-B08	56.82	52.63	47.14	43.64	293.0	59078	50066	14.8	13.7	D	D	75	75	98	98	7.17	7.17	12.28	12.28	4	630	400/3/50	4	36.00	8.00	1.60	45.60	114.4	Ø42	Ø66	R 1 1/2"	4460	1200	1035	1150	940	4045	1022.5	1000	626

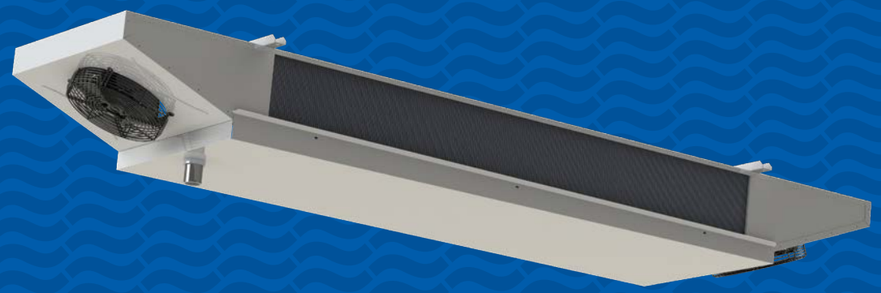

EM

Düşük Hızlı Tavan Tipi Evaporatörler

Uygulama
EM model soğuk oda evaporatörlerimiz 2,75 – 12,50 kW kapasite aralığını içermekte olup, küçük ve orta çaplı ticari tip soğuk oda uygulamalarının soğutma taleplerine cevap verebilmektedir. Ürünler düşük hava hızları ile çalışacak şekilde dizayn edilmiştir.

Ürünlerin içinde yer alan bataryalar, ısıl bakımdan yüksek verimli olup, aynı zamanda kompakt bir biçimde tasarlanmıştır.

Batarya Özellikleri
Karyer tarafından imal edilen soğuk oda evaporatörlerinde, farklı kullanım şartlarına uygun bakır borular kullanılmaktadır. Ürünler 4,20 ve 6,00 mm lamel aralığı seçenekleri ile imal edilmektedir. Maksimum çalışma basıncı 25 barg'dir.

Gövde
Gövde paslanmaya karşı estetik elektrostatik beyaz boyalı, galvaniz sac ile imal edilmekte olup, sağlamlığının yanı sıra dekoratif bir özellik de sergiler. Bununla birlikte montaj ve bakım çalışmaları için kolay sökülebilen vidalı yan kapaklar ve menteşeli tava kullanılmaktadır.

Fan
Ürünler Ø200, Ø250 ve Ø300 mm çaplarında monofaze üfleyici Q motor ve aksiyel fan seçenekleri ile sunulmaktadır. Fanlar, Q motorlar için IP41, aksiyel fanlar için IP44 koruma sınıfına sahiptirler. Kullanılan aksiyel fanlar ERP 2015'e uygundur.

Rezistans
Kullanım şartlarına ve dizayna uygun yüksek kaliteli gövde rezistansları kullanılmaktadır.

Opsiyonlar*
Ürünler müşterilerimizin özel isteklerine göre aşağıdaki opsiyonlar ile sunulmaktadır.
Gold Epoksi Folyo
Paslanmaz Kabin
EC Fan

**Opsiyon talepleri için Karyer'den onay alınması gerekmektedir.*

Low Speed Ceiling Type Unit Coolers

Application
The EM model unit coolers, having the range 2,75 – 12,50 kW, are able to satisfy small and medium cooling capacity needs for commercial cold storage. The EM model unit coolers are designed for low speed working air velocity.

The coils, in unit coolers, are compact in addition to their thermally high efficient performance.

Coil Properties
The unit coolers are designed with optimum tube diameter in order to increase efficiency of unit coolers. Products can be provided with 4,20 and 6,00 mm fin spacing. Maximum operation pressure is 25 barg.

Casework
It is manufactured with electrostatic white powder painted galvanized sheets to resist corrosion; it has an attractive view in addition to its rigidity. Additionally, screwed side panels and hinged drain pan can be easily removed to facilitate installation and maintenance operations.

Fan
The unit coolers can be provided with monophase blowing Q motor and axial fans with Ø200, Ø250 and Ø300mm diameters. Protection class of fans is IP41 for Q motors, IP44 for axial fans. Axial fans are compatible with ERP 2015 regulation.

Electrical Heater
High-quality electrical heaters are placed on the coil according to working and design conditions.

Options*
Unit coolers can be provided with below options;
Gold Epoxy Fins
Stainless Steel Case
EC Fan

**Please contact Karyer for option requests.*

Low Speed Deckenverdampfer

Anwendung
Die EM Luftkühler haben einen Leistungsbereich von 2,75 bis 12,50 kW und können damit die Leistungsbedürfnisse der kleinen und mittelgrossen kommerziellen Kühlräume decken. Die EM-Verdampfer sind für niedrige Luftgeschwindigkeiten ausgelegt.

Die eingebauten Wärmetauscher in den Luftkühlern sind hocheffizient und auch kompakt konzipiert.

Wärmetauscher-Eigenschaften
Die Luftkühler werden um die Effizienz an verschiedenen betriebspunkten zu erhöhen mit Kupferrohren in optimalen Durchmessern ausgelegt. Die Produkte werden mit 4,20 und 6,00 mm Lamellenabständen gefertigt. Der maximale Betriebsdruck beträgt 25 barg.

Gehäuse
Die Gehäuse bestehen aus verzinktem Stahlblech, gegen Korrosion mit weisser Farbe elektrostatisch pulverbeschichtet und weisen neben Beständigkeit auch eine dekorative Eigenschaft auf. Zusätzlich, sind die Gehäusen für eine einfache Installation und Wartung mit geschraubten Seitenpanelen und klappbaren Kondensatwannen konstruiert.

Lüfter
Die EM-Verdampfer werden mit blasenden Lüftern mit einphasigen Q-Motoren und Axiallüftern mit 200, 250 und 300 mm Durchmessern zur Verfügung gestellt. Die Schutzklasse der Lüfter mit Q-Motor IP41 und der Axiallüfter IP44. Die Lüfter sind geeignet für die Regulierung mit ERP 2015.

Elektrische Abtauheizungen
Gemäß Betriebs- und Ausführungsbedingungen werden hochwertige Heizstäbe an den Wärmetauscher angebracht.

Optionen*
Die Luftkühler können mit folgenden Optionen zur Verfügung gestellt werden;
Gold Epoxy Lamellen
Edelstahl Gehäuse
EC Lüfter

**Für Option Anfragen kontaktieren Sie bitte Karyer.*

Низкоскоростные Воздухоохладители С Потолочным Креплением

Применение
Воздухоохладители серии EM, имеющие диапазон мощностей 2,75 – 12,50 кВт, способны удовлетворить малые и средние потребности в коммерческом холодильном хранении. Воздухоохладители серии EM предназначены для работы с низкими скоростями воздуха.
Батареи внутри воздухоохладителей отличаются своей компактностью в дополнение к термической высокоэффективности их работы.

Технические характеристики батарей
Воздухоохладители производятся с оптимальным диаметром трубок для повышения эффективности. Воздухоохладители имеют варианты шага ребра 4,20 и 6,00 мм. Максимальное рабочее давление 25 бар изб. (barg).

Корпус
Корпус воздухоохладителей изготавливается из оцинкованного листового металла, покрытого белой электростатической порошковой краской для защиты от коррозии; имеет привлекательный дизайн в дополнение к своей прочности. Кроме того, особая конструкция дренажных и боковых частей корпуса предполагает простой монтаж и техническое обслуживание.

Вентиляторы
Воздухоохладители оснащаются монофазными вентиляторами на продув, осевыми и с Q-мотором, которые имеют диаметры Ø200, Ø250 и Ø300 мм. Класс защиты IP41 для вентиляторов с Q-мотором, IP44 - для осевых вентиляторов. Осевые вентиляторы совместимы с директивой ERP 2015.

Электронагреватели
Высококачественные электрические нагреватели устанавливаются на батарею согласно рабочим условиям и дизайну.

Возможные альтернативы*
Воздухоохладители могут иметь следующие альтернативы:
Покрытие Голд Эпокси
Корпус из нержавеющей стали
EC-вентилятор

**Свяжитесь с Karyer по вопросу возможных альтернатив.*

HATVE / FIN SPACING / LAMELLENABSTAND / ШАГ РЕБРА	KARYER MODEL	KAPASİTE / CAPACITY / LEISTUNG R404A / МОЩНОСТЬ			TOPLAM ALAN / TOTAL SURFACE / GESAMTFLÄCHE / ОБЩАЯ ПЛОЩАДЬ	HAVA TARAFI / AIR SIDE / LUFTSEITE / СТОРОНА ВОЗДУХА		ENERJİ / ENERGY / ENERGIE / ЭНЕРГИЯ		SES / SOUND / SCHALLPEGEL / ЗВУК		FAN BİLGİLERİ / FAN DATA / LÜFTERDATEN / ДАННЫЕ ВЕНТИЛЯТОРА						REZİSTANSLAR / DEFROST HEATERS / ABTAUHEIZUNGEN/ТЭНы ОТТАЙКИ			BATARYA BİLGİLERİ / COIL DATA / WÄRMETAUSCHERDATEN / ДАННЫЕ БАТАРЕИ										
		SC1:Te=-0°C ΔT=10°C	SC2: Te=-8°C ΔT=8°C	SC3:Te=-25°C ΔT=7°C		HAVA DEBİSİ / AIR FLOW / LUFTMENGE / РАСХОД ВОЗДУХА	ATIŞ MESAFESİ / AIR THROW / WURFWEITE / ВОЗДУШНАЯ СТРУЯ	ENERJİ VERİMLİLİĞİ ORANI / ENERGY EFFICIENCY RATIO / ENERGIEEFFIZIENZRATE / КПДСС ЭНЕРГОЭФФЕКТИВНОСТИ	ENERJİ VERİMLİLİĞİ SINIFI / ENERGY EFFICIENCY CLASS / ENERGIEEFFIZIENZKLASSE / КОЭФФИЦИЕНТ ЭНЕРГОЭФФЕКТИВНОСТИ	SES BASINÇ SEVİYESİ / SOUND PRESSURE LEVEL / SCHALLDRUCKPEGEL / УРОВЕНЬ ЗВУКОВОГО ДАВЛЕНИЯ	SES SEVİYESİ / SOUND POWER LEVEL / SCHALLLEISTUNGSPEGEL / УРОВЕНЬ ЗВУКОВОЙ МОЩНОСТИ	TOPLAM GÜÇ / TOTAL POWER / GESAMTLEISTUNG / ОБЩАЯ МОЩНОСТЬ	TOPLAM AKIM / TOTAL CURRENT / GESAMTSTROMAUFNAHME / ОБЩИЙ ТОК	FAN ADEDİ / NUMBER OF FANS / LÜFTERANZAHL/ КОЛИЧЕСТВО ВЕНТИЛЯТОРОВ	FAN ÇAPI / FAN DIAMETER / LÜFTERDURCHMESSER / ДИАМЕТР ВЕНТИЛЯТОРА	MOTOR / MOTOR	KUTUP SAYISI / NUMBER OF POLES / POLANZAHL / КОЛИЧЕСТВО ПОЛЮСОВ	BATARYA / COIL / WÄRMETAUSCHER / БАТАРЕЯ	TAVA / DRIP TRAY / TROPFWANNE / ПОДДОН	TOPLAM / TOTAL GESAMT/ВСЕГО	İÇ HACİM / INTERNAL VOLUME / INNENVOLUMEN / ВНУТРЕННИЙ ОБЪЕМ	BAĞLANTILAR / CONNECTIONS / ANSCHLÜSSE / СОЕДИНЕНИЯ		DRENAJ ÇAPI / DRAIN SIZE / ABLAUFDURCHMESSER / РАЗМЕР ДРЕНАЖНОГО ОТВЕРСТИЯ	BOYUTLAR / DIMENSIONS / ABMESSUNGEN / ГАБАРИТНЫЕ РАЗМЕРЫ						AĞIRLIK / WEIGHT / GEWICHT / ВЕС
																						GİRİŞ / INLET / EINTRITT/ ВХОД	ÇIKIŞ / OUTLET / AUSTRITT/ ВЫХОД		A	B	C	E	F	G	
		W			m²	m³/h	m			dB(A)/3m	dB	W	A	PCS	mm	V/Ph/Hz		kW			dm³	mm		"	mm						kg
4,2 mm	EM-220AC4-B25	3992	2750	-	23.6	986	2x1,8	27.1	A	36	58	98	0.76	2	200	230/1/50	4	2x1,2	-	2x1,2	3.9	Ø12,7	Ø19	Ø3/4"	2100	600	316	615	650	700	45
	EM-225AC4-B23	7249	4990	-	31.5	1959	2x3,2	38.9	A+	39	61	124	0.80	2	250	230/1/50	4	2x1,6	-	2x1,6	5.2	Ø15,9	Ø22	Ø3/4"	2500	600	316	815	650	700	52
	EM-230AC4-B21	11859	8148	-	47.2	3362	2x4,5	63.5	A++	46	69	124	0.57	2	300	230/1/50	4	2x2,4	-	2x2,4	7.8	Ø19	Ø28	Ø3/4"	3300	600	316	1215	650	700	69
6.0 mm	EM-220AC6-B25	-	2525	2035	17.1	1000	2x1,9	29.8	A	36	58	98	0.76	2	200	230/1/50	4	2x1,2	-	2x1,2	3.9	Ø12,7	Ø19	Ø3/4"	1900	600	316	615	650	700	45
	EM-225AC6-B23	-	4271	3408	22.8	1977	2x3,2	39.7	A+	39	61	124	0.80	2	250	230/1/50	4	2x3,2	-	2x3,2	5.2	Ø15,9	Ø22	Ø3/4"	2500	600	316	815	650	700	56
	EM-230AC6-B21	-	6889	5488	34.1	3397	2x4,5	64.1	A++	46	69	124	0.57	2	300	230/1/50	4	2x4,8	-	2x4,8	7.8	Ø19	Ø28	Ø3/4"	3300	600	316	1215	650	700	72

Model Tanımlama | Model Description | Modellbeschreibung | Описание Модели

EM 220AC4-B25

EM 2 20 AC 4 B 25

- EM — Model Kodu / Model Code / Modell Code / Код Модели
- 2 — Fan Adedi / Number of Fans / Lüfteranzahl / Количество вентиляторов
- 20 — Fan Çapı / Fan Diameter / Lüfterdurchmesser / Диаметр вентилятора (mm) 20=Ø200, 25=Ø250, 30=Ø300
- AC — Boyut Bilgisi / Dimensional Data / Dimensionale Daten / Размерные данные
- 4 — Lamel Aralığı / Fin Spacing / Lamellenabstand / Шаг ребра (mm) 4=4,20 , 6=6,00
- B — Jenerasyon Kodu / Generation Code / Generationscode / Код генерации
- 25 — Fan Kodu / Fan Data / Lüfterdaten / Данные вентилятора

Notlar | Notes | Notizen | Заметки

KR-10.140.Rev4-0217

Geliştirme amacı ile katalog değerlerinde haber vermeden değişiklik yapma hakkı tarafımızdan saklı tutulmaktadır.

All rights of changing any technical information are reserved without notice.

Karyer behält sich das Recht vor, ohne Ankündigung die Katalogwerte zu ändern.

Karyer Сохраняет за собой право на изменение технической информации без предварительного уведомления.

EA, EA-HL, EB

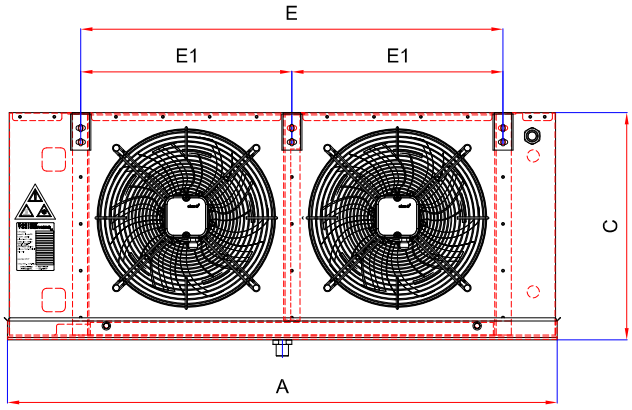

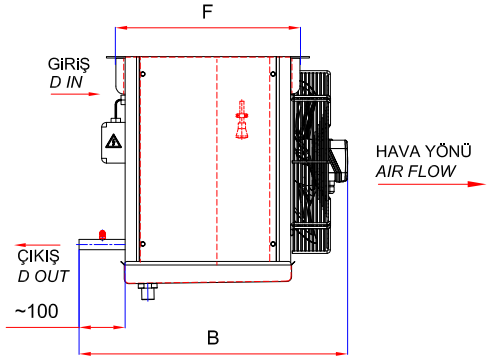

EA-DA

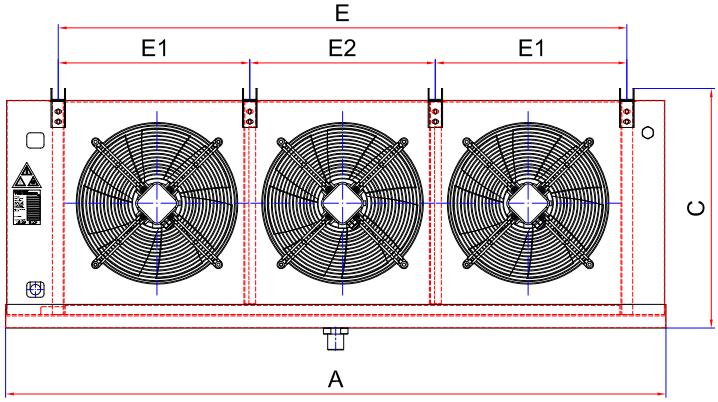

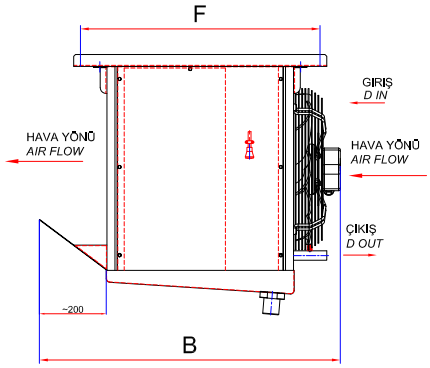

ED

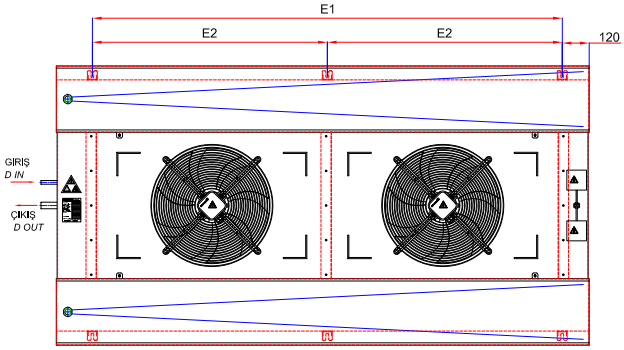

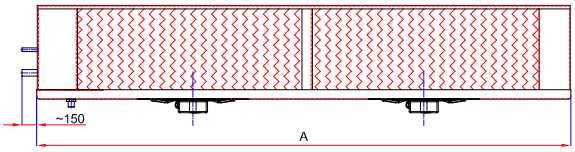

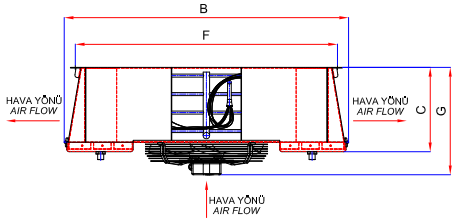

ED-DP

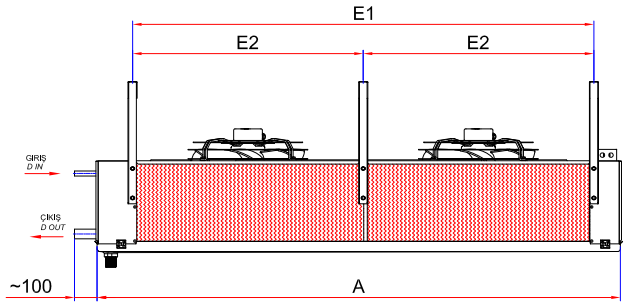

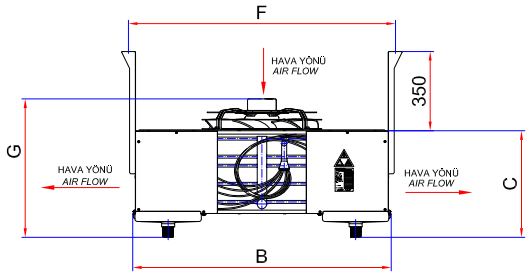

EG

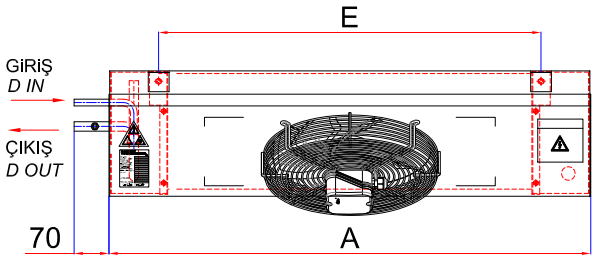

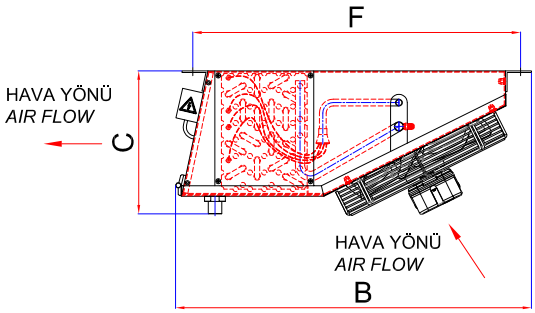

EK-K

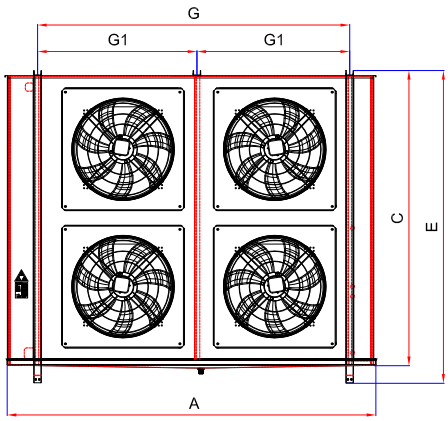

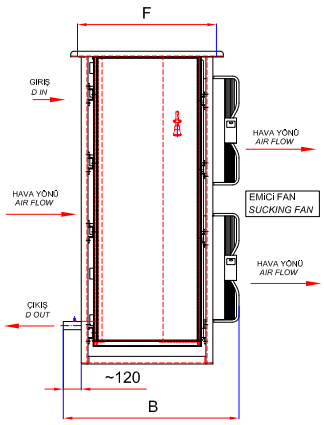

EK-K s

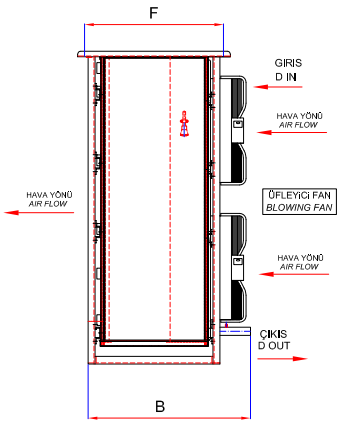

EK-K b

EK-T

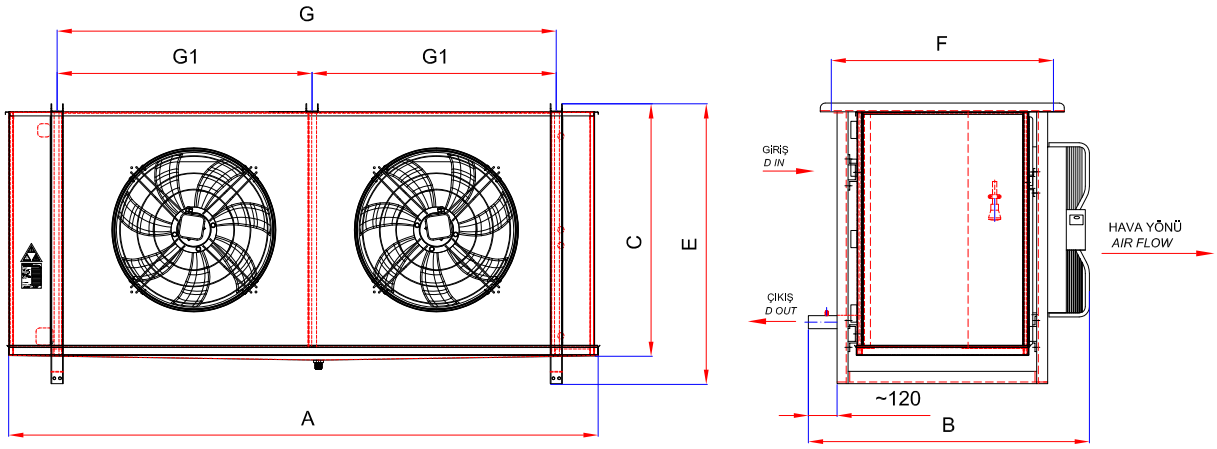
G
G1
G1
C
E
A
F
GİRİŞ
D IN
ÇIKIŞ
D OUT
HAVA YÖNÜ
AIR FLOW
~120
B

EK-S

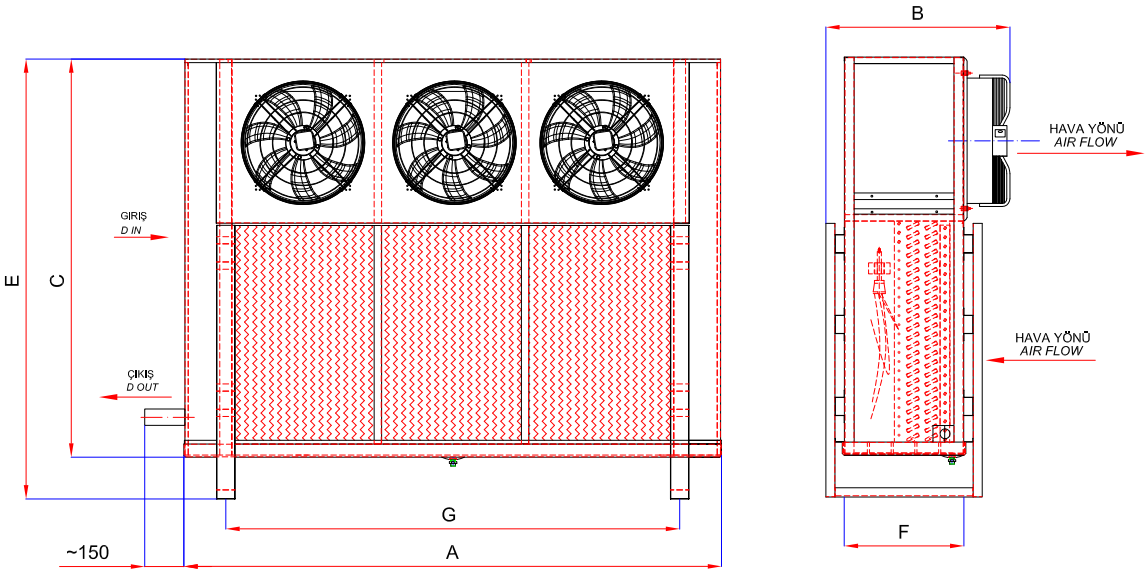
E
C
GİRİŞ
D IN
ÇIKIŞ
D OUT
G
~150
A
B
HAVA YÖNÜ
AIR FLOW
HAVA YÖNÜ
AIR FLOW
F

EM

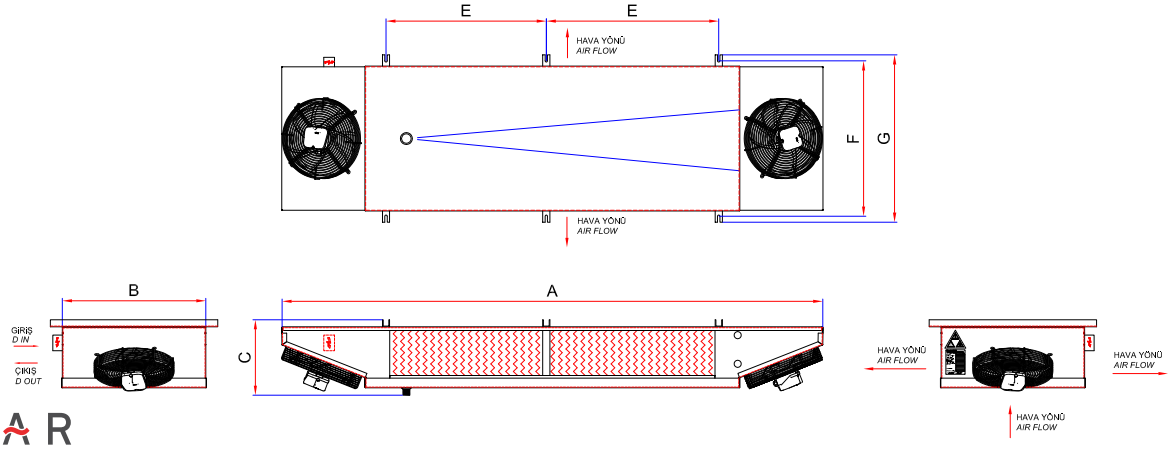
E
E
HAVA YÖNÜ
AIR FLOW
F
G
HAVA YÖNÜ
AIR FLOW
B
A
GİRİŞ
D IN
ÇIKIŞ
D OUT
C
HAVA YÖNÜ
AIR FLOW
HAVA YÖNÜ
AIR FLOW
HAVA YÖNÜ
AIR FLOW

KARYER | HEAT EXCHANGERS

Karyer Isı Transfer San. ve Tic. A.Ş.
Topçular Mah. Tikveşli Sokak No.8
34055 Eyüp, İstanbul / Türkiye

T **+90 212 567 55 09**
F **+90 212 576 23 45**